TACES
WELDING TECHNOLOGIES

CATALOGO GENERALE

TACES
WELDING TECHNOLOGIES

L'AZIENDA

Taces S.r.l. è attiva nel settore della saldatura dal 1970, già conosciuta nel mondo welding con il suo nome precedente, Torch Sed S.r.l

Nel corso dei suoi **quarant'anni di storia** Taces si è tenuta fedele agli ideali del suo fondatore e presidente, l'ingegner Giovanni Zanotto, il quale ha sempre promosso i valori di qualità e profonda conoscenza tecnica del prodotto, combinata a grande versatilità e disponibilità nei confronti del cliente.

La filosofia del fondatore ha portato Taces a **mantenere parte della produzione all'interno** delle proprie mura; ciò ha permesso infatti di adattare i propri prodotti alle richieste ed esigenze più variegate per molteplici tipologie di clienti, distinguendosi dalla gran maggioranza del settore che ha optato per abbandonare la produzione e orientarsi sul retail.

Questi valori centrali di Taces sono ripresi come **parte integrante della strategia** che l'attuale amministratore delegato, l'ingegner Alessandro Banfi, intende sfruttare come **vantaggio competitivo** e imporsi con rinnovata forza nel settore che sta avendo difficoltà con tempistiche e rifornimenti, come per molti altri in questo periodo storico, dovuti all'incertezza e inaffidabilità di lunghe catene di rifornimento.

La volonta di Taces è infatti quella di confermarsi come **partner affidabile sul territorio europeo**, che garantisca rifornimenti costanti **a prezzi competitivi** per tutte le aziende del settore, che sentono la necessità di ripensare le loro catene di rifornimenti in ottica di **affidabilità e continuità**.

FACILITIES

La struttura produttiva di Taces conta al suo interno numerosi impianti di:

- **estrusione cavi**
- **estrusione tubi**
- **cordatura**
- **trecciatura**
- **imballaggio**
- **assemblaggio cavi**
- **imbobinamento automatizzato**
- **magazzino di 4000 Mq contenente un vasto inventario di componenti e parti di ricambio**

Tutto questo permette a Taces di rifornire clientela di diverse dimensioni, attiva sia orizzontalmente che verticalmente su tutto il settore (riforniamo infatti produttori di torce per la saldatura, produttori di generatori e batterie, aziende specializzate nella saldatura automatizzata, grandi rivenditori, piccoli negozi specializzati e grossi utilizzatori finali).

PRODOTTI

Taces propone alla propria clientela una vasta scelta di prodotti che viene racchiusa nei suoi principali brand. Molti prodotti della gamma hanno possibilità di **personalizzazione e modifica** a seconda delle esigenze dei clienti.

EUROTORCH WELDING & CUTTING

Torce per la saldatura MIG , TIG e PLASMA compatibili con molte delle più grandi case. Con aggiunta di una vasta gamma di parti di ricambio e consumabili.

SALDARCO PROFESSIONAL ARC WELDING

Accessori per la saldatura ad elettrodo MMA, Pinze di massa, kit di massa, raccordi, connessioni a pannello, maschere, liquidi anti-spatter e altro ancora.

SERVIZI

Oltre alla vasta gamma di prodotti, Taces offre una serie di servizi volti a porre le esigenze del cliente al centro del proprio modello di business, rendendo l'esperienza di acquisto sempre più "cliente centrica". I servizi accessori offerti sono:

- **Consulenza agli acquisti:** i nostri esperti sono specializzati nel consigliare i migliori prodotti per ogni esigenza del cliente.
- **Assistenza post vendita:** Taces si impegna a fornire assistenza in caso di necessità anche dopo l'acquisto con una linea diretta da poter contattare facilmente.
- **Assistenza tecnica:** l'assistenza tecnica di Taces è sicuramente uno dei punti di forza più importanti della società; il vanto di Taces è di disporre di personale altamente formato in grado di rispondere a qualsiasi domanda e assistere il cliente in ogni problematica.
- **Servizio di riparazione:** Taces offre anche servizio di riparazione per i propri clienti, sia per prodotti della casa che per quelli di altri.
- **Personalizzazioni:** i prodotti di Taces e dei vari brand affiliati possono essere personalizzati per incontrare le esigenze dei clienti: è possibile modificare colorazioni dei componenti distintivi, applicare loghi e nomi dei clienti su cavi e componenti, fornire prodotti "anonimi" per clienti che non desiderano un prodotto brandizzato, studiare insieme a noi una presentazione per brandizzare i prodotti con il vostro nome (scatole e impugnature speciali) e tanto altro.
- **Sviluppo di Design speciali:** Taces si propone, a fronte di una partnership stabile, di sviluppare design speciali personalizzati sulle esigenze tecniche, commerciali o di design dei nostri partner
- **Logistica integrata e velocità di consegna:** Taces offre ai propri clienti un servizio celere ed organizzato al meglio delle nostre capacità, in continuo sviluppo e miglioramento.

The articles stated in the present catalogue are subjected to modifications or sobstitutions without prior notice. The brand names are trade marks listed under in this catalogue are the registered trade marks of the proper owner and remain exclusive property of the respective owners. The parts shown in this catalogues are not genuine parts of the respective trade mark, they are interchangeable parts made to fit the original equipments. All the Reference codes are only a convenient research.

BERNARD®

BINZEL®

FRONIUS®

TWECO®

HOLCH®

INDICE

MIG Range ..... da pag. 9 a pag. 100

- **Serie TW** ..... da pag. 10 a pag. 23
- **Serie BND** ..... da pag. 24 a pag. 29
- **Serie BZ & MHS** ..... da pag. 30 a pag. 61
- **Serie automatic BZ & MHS** ..... da pag. 62 a pag. 71
- **Serie FR** ..... da pag. 84 a pag. 100

TIG Range ..... da pag. 101 a pag. 132

PLASMA Range ..... pag. 134-135

ACCESSORI ..... da pag. 137 a pag. 150

FOR MANUFACTURERS ..... da pag. 151 a pag. 168

TACES
WELDING TECHNOLOGIES

TACES
WELDING TECHNOLOGIES

EUROTORCH
WELDING & CUTTING

MIG RANGE

EUROTORCH TW1

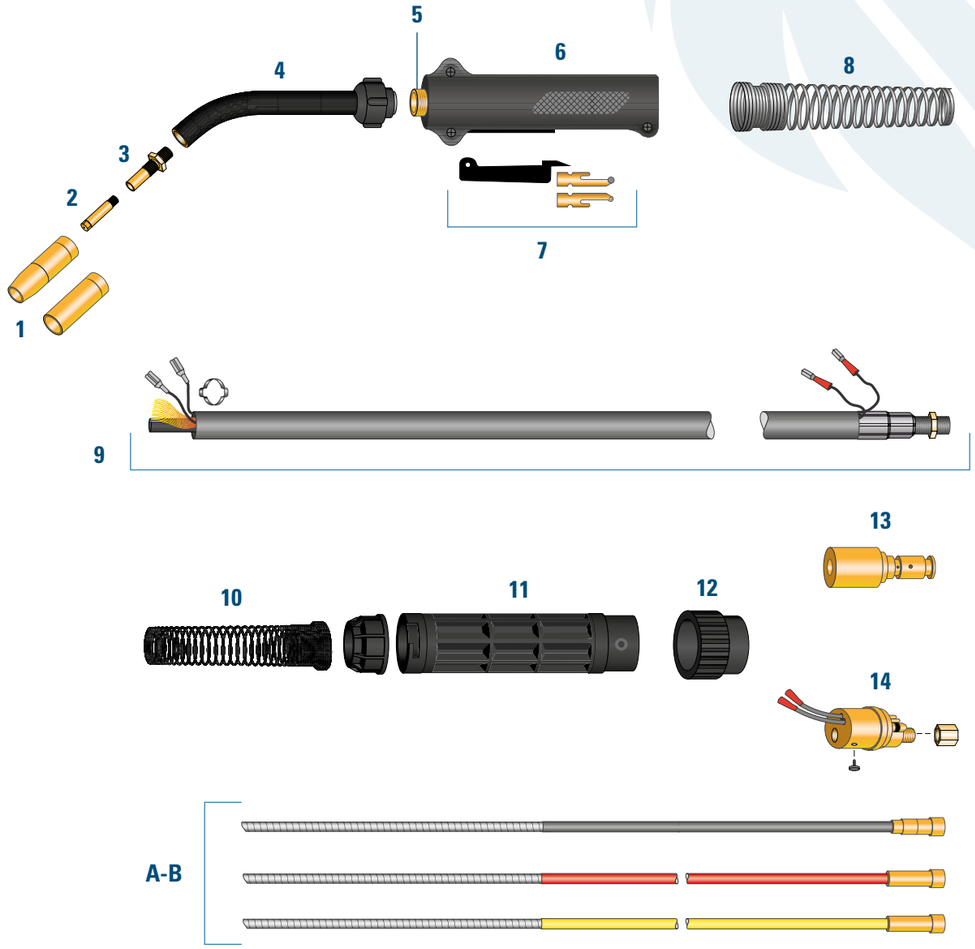

UTILIZZO CONSIGLIATO

Ideale per carpenteria e carrozzeria leggera, facile da usare in diverse posizioni di saldatura fili acciaio, acciaio inox e alluminio.

DATI TECNICI

Sistema di raffreddamento: raffreddamento ad aria
Ciclo di lavoro 60%: 230 Amp CO_2 , 200Amp MIX
Fili utilizzabili Ø: 0.6 – 1.2

EN 60974-7

TORCE COMPLETE

3 metri	3,66 metri	4,5 metri	
01130E	01140E	01145E	Con Euroconnettore
01130MK	01140MK	01145MK	Con connessione MK

DESCRIZIONE TORCIA

	CODICE PRODOTTO			DESCRIZIONE
1A	012150			Ugello Gas Ø 13mm (STD)
1B	012137			Ugello Gas Ø 10mm
1C	012162			Ugello Gas Ø 16mm
2	02011506			Punta guidafilo Ø 0.6
	02011508			Punta guidafilo Ø 0.8
	02011510			Punta guidafilo Ø 1.0
	02011512			Punta guidafilo Ø 1.2
3	0151			Diffusore gas
4	016160C			Lancia completa
	0171A			Copertura isolante per lancia
	0161R			Ghiera fissaggio per lancia
5	01101			Corpo torcia per cavo Taces STD (non compatibile con potacorrente tweco)
6	0181			Impugnatura
7	0191			Interruttore completo
	0191A			Corpo interruttore
	0191C			Coppia lamelle
8	011416S			Molla di protezione cavo anteriore
	3 METRI	**3,66 METRI**	**4,5 METRI**	
9	0120110E	0120112E	0120115E	Cavo coassiale Tw1
10	EA331			Mollone posteriore
11	BW195			Scatola posteriore completa
12	023004			Ghiera (solo con attacco con attacco Euro TW-E)
13	0130174			Connessione posteriore MK
	01224			O ring (connessione MK)
14	023005TW			Euro connettore TW-E (STD) 12x1
	023008			O ring (connessione euro)
	5 METRI	**7 METRI**		
A	014240455	014240457		Guaina guidafilo Ø 0,8 1,0
A2	023008			O-Ring
B	0104MKAL25			Guaina Guidafilo per alluminio (STD grigia) Ø 2,5
B1	0104MKAL15			Guaina Guidafilo per alluminio nera Ø 1,5
B2	0204ALT			Capocorda
B3	023008			O-ring

La tabella espone la configurazione standard. Per ogni genere di personalizzazione riferirsi all'Ufficio commerciale

Per altri liners guarda pag 23

Note: About the registered trade mark, reference number of the model of the machine and spare parts, please see pag 6.

EUROTORCH TW2

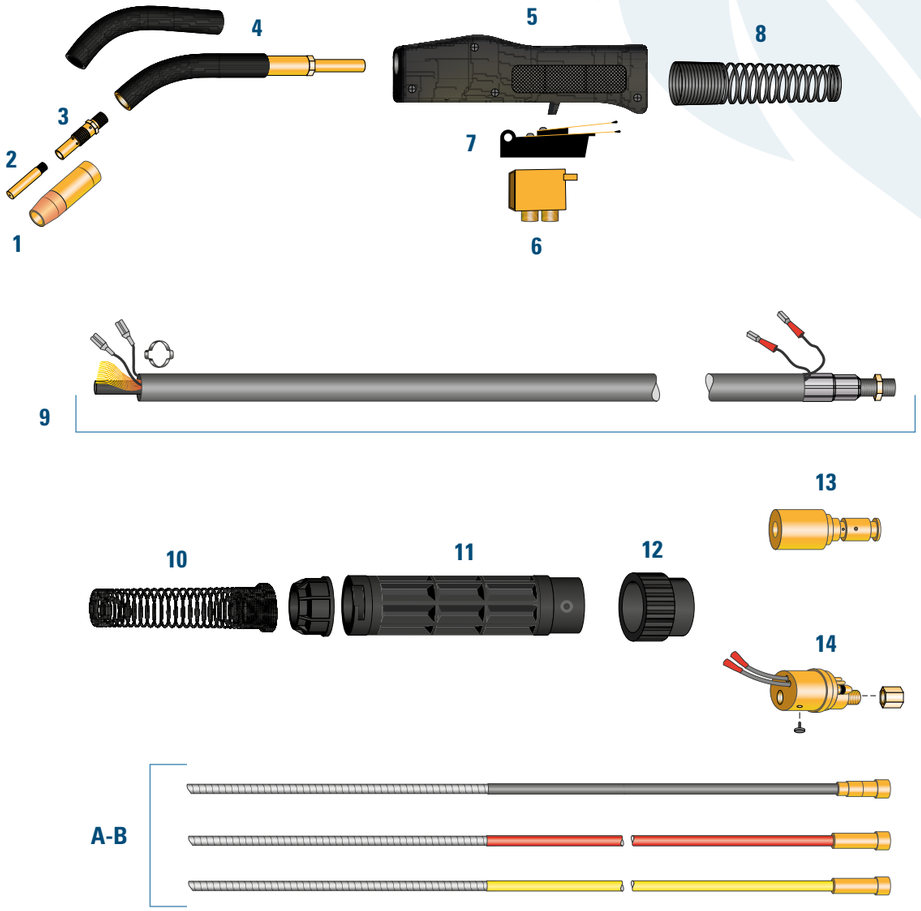

UTILIZZO CONSIGLIATO

Ideale per uso semiprofessionale, per fili di acciaio, acciaio inox e alluminio.

DATI TECNICI

Sistema di raffreddamento: raffreddamento ad aria
Ciclo di lavoro 60%: 280 Amp CO_2 , 220Amp MIX
Fili utilizzabili Ø: 0.8 – 1.6

EN 60974-7

TORCE COMPLETE

3 metri	3,66 metri	4,5 metri	
01230E	01240E	01245E	Con Euroconnettore
01230MK	01240MK	01245MK	Con connessione MK

DESCRIZIONE TORCIA

	CODICE PRODOTTO			DESCRIZIONE
1	012350			Ugello Gas Ø 13mm (STD)
	012362			Ugello Gas Ø 16mm
	012375			Ugello Gas Ø 17,5mm
2	0114H30			Punta guidafilo Ø 0.8
	0114H35			Punta guidafilo Ø 0.9
	0114H40			Punta guidafilo Ø 1.0
	0114H45			Punta guidafilo Ø 1.2
	0114H52			Punta guidafilo Ø 1.4
	0114H116			Punta guidafilo Ø 1.6
3	0152FN			Diffusore gas
4	0162A60			Lancia completa
	0172A			Copertura isolante per lancia
5	0182			Impugnatura
6	01102			Blocchetto connessione cavi
7	0192			Interruttore completo
	0192A			Corpo interruttore
	0192C			Coppia lamelle
8	011426S			Molla di protezione cavo anteriore
	3 METRI	**3,66 METRI**	**4,5 METRI**	
9	0120210E	0120212E	0120215E	Cavo coassiale Tw2
10	EA331			Mollone posteriore
11	BW195			Scatola posteriore completa
12	023004			Ghiera (solo con attacco con attacco Euro TW-E)
13	0130174			Connessione posteriore MK
	01224			O ring (connessione MK)
14	023005TW			Euro connettore TW-E (STD) 12x1
	023008			O ring (connessione euro)
	5 METRI	**7 METRI**		
A	014240455	014240457		Guaina guidafilo Ø1,7 per filoØ 0,8 - 1,0
A2	023008			O-Ring
B	0104MKAL25			Guaina Guidafilo per alluminio (STD grigia) Ø 2,5
	0104MKAL15			Guaina Guidafilo per alluminio nera Ø 1,5
B2	0104MKALT			Capocorda
B3	023008			O-ring

La tabella espone la configurazione standard. Per ogni genere di personalizzazione riferirsi all'Ufficio commerciale.

Per altri liners guarda pag 23

Note: About the registered trade mark, reference number of the model of the machine and spare parts, please see pag 6.

EUROTORCH TW3

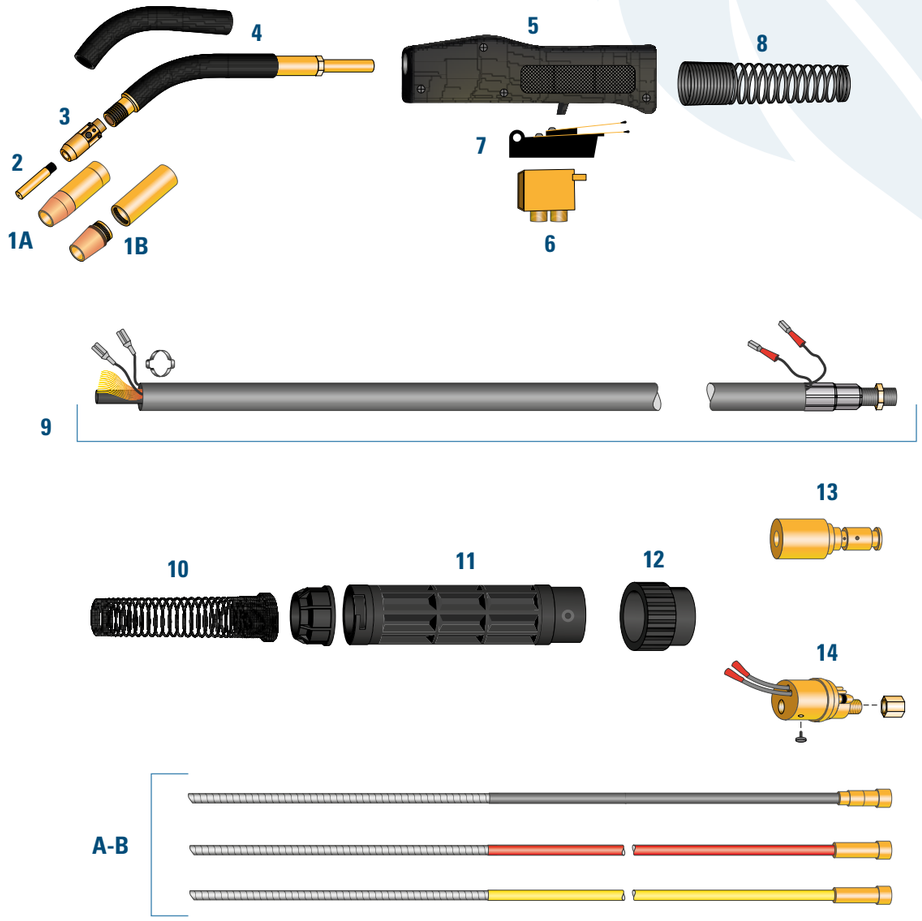

UTILIZZO CONSIGLIATO

Ideale per uso semiprofessionale, per fili di acciaio, acciaio inox e alluminio.

DATI TECNICI

Sistema di raffreddamento: raffreddamento ad aria
Ciclo di lavoro 60%: 320 Amp CO_2 , 250Amp MIX
Fili utilizzabili Ø: 0.8 – 1.6

EN 60974-7

TORCE COMPLETE

3 metri	3,66 metri	4,5 metri	
01330E	01340E	01345E	Con Euroconnettore
01330MK	01340MK	01345MK	Con connessione MK

DESCRIZIONE TORCIA

	CODICE PRODOTTO			DESCRIZIONE
1A	012350			Ugello Gas Ø 13mm
	012362			Ugello Gas Ø 16mm
	012375			Ugello Gas Ø 17,5mm
1B	0134CT			Ugello 2 pz: Boccola isolante passo largo CT
	0124CT62			Ugello 2 pz: Ugello gas Ø 16mm passo largo
	0124CT75			Ugello 2 pz: Ugello gas Ø 19mm passo largo
2	0114H30			Punta guidafilo Ø 0.8
	0114H35			Punta guidafilo Ø 0.9
	0114H40			Punta guidafilo Ø 1.0
	0114H45			Punta guidafilo Ø 1.2
	0114H52			Punta guidafilo Ø 1.4
	0114H116			Punta guidafilo Ø 1.6
3	0154A			Diffusore gas
4	0163A60			Lancia completa
	0174A			Copertura isolante per lancia
5	0182			Impugnatura
	01122			Vite impugnatura
6	01102			Blocchetto connessione cavi
7	0192			Interruttore completo
	0192A			Corpo interruttore
	0192C			Coppia lamelle
8	011426			Molla di protezione cavo anteriore
	3 METRI	**3,66 METRI**	**4,5 METRI**	
9	0120310E	0120312E	0120315E	Cavo coassiale Tw3
10	EA331			Molla posteriore
11	BW195			Scatola posteriore completa
12	023004			Ghiera (solo con attacco con attacco Euro TW-E)
13	0130174			Connessione posteriore MK
	01224			O ring (connessione MK)
14	023005TW			Euro connettore TW-E (STD) 12x1
	023008			O ring (connessione euro)
	5 METRI	**7 METRI**		
A	014240455	014240457		Guaina guidafilo Ø1,7 per filo Ø 0,8 - 1,0
	01441165	01441167		Guaina guidafilo Ø2,4 per filo Ø 1,2 - 1,6
A2	023008			O ring
B	0104MKAL25			Guaina Guidafilo per alluminio (STD grigia) Ø 2,5
	0104MKAL15			Guaina Guidafilo per alluminio nera Ø 1,5
B2	0104MKALT			Capocorda
B3	023008			O ring (connessione euro)

La tabella espone la configurazione standard. Per ogni genere di personalizzazione riferirsi all'Ufficio commerciale.

Per altri liners guarda pag 23

Note: About the registered trade mark, reference number of the model of the machine and spare parts, please see pag 6.

EUROTORCH TW4

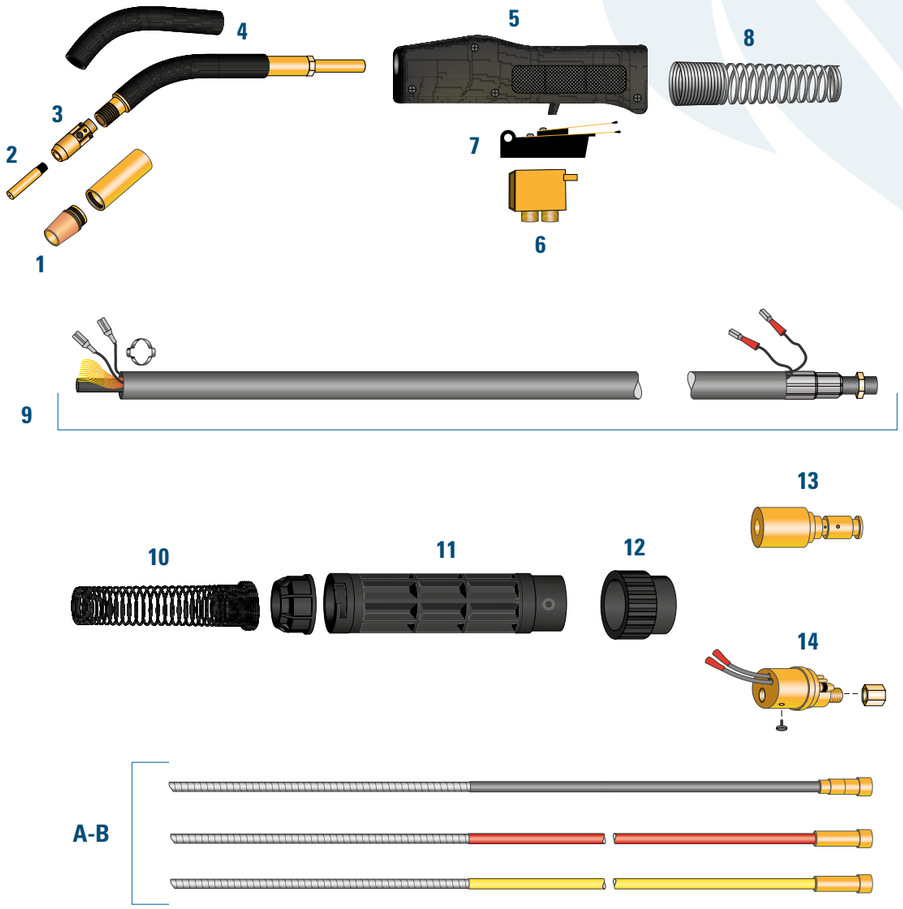

UTILIZZO CONSIGLIATO

Ideale media/pesante carpenteria, per fili di acciaio, acciaio inox e alluminio.

DATI TECNICI

Sistema di raffreddamento: raffreddamento ad aria
Ciclo di lavoro 60%: 400 Amp CO_2 , 360Amp MIX
Fili utilizzabili Ø: 0.8 – 1.6

EN 60974-7

TORCE COMPLETE

3 metri	3,66 metri	4,5 metri	
01430E	01440E	01445E	Con Euroconnettore
01430MK	01440MK	01445MK	Con connessione MK

DESCRIZIONE TORCIA

	CODICE PRODOTTO			DESCRIZIONE
1	0134CT			Boccola isolante passo largo CT
	0124CT62			Ugello gas Ø 16mm passo largo
	0124CT75			Ugello gas Ø 19mm passo largo
2	0114H30			Punta guidafilo Ø 0.8
	0114H35			Punta guidafilo Ø 0.9
	0114H40			Punta guidafilo Ø 1.0
	0114H45			Punta guidafilo Ø 1.2
	0114H52			Punta guidafilo Ø 1.4
	0114H116			Punta guidafilo Ø 1.6
3	0154A			Diffusore gas
4	0164A60			Lancia completa
	0174A			Copertura isolante per lancia
5	0184			Impugnatura
6	01104			Blocchetto connessione cavi
7	0194			Interruttore completo
	0194A			Corpo interruttore
	0192C			Coppia lamelle
8	0114465			Molla di protezione cavo anteriore
	3 METRI	**3,66 METRI**	**4,5 METRI**	
9	0120410E	0120412E	0120415E	Cavo coassiale Tw4
10	EA331			Mollone posteriore
11	BW195			Scatola posteriore completa
12	023004			Ghiera (solo con attacco con attacco Euro TW-E)
13	0130174			Connessione posteriore MK
	01224			O ring (connessione MK)
14	02005TW			Euro connettore TW-E (STD) 12x1
	023008			O ring (connessione euro)
	5 METRI	**7 METRI**		
A	01441165	01441167		Guaina guidafilo Ø2,4 per filo Ø 1,2 - 1,6
A2	023008			O-Ring
B	0104MKAL25			Guaina Guidafilo per alluminio (STD grigia) Ø 2,5
	0104MKAL15			Guaina Guidafilo per alluminio nera Ø 1,5
B2	0104MKALT			Capocorda
B3	023008			O-ring

La tabella espone la configurazione standard. Per ogni genere di personalizzazione riferirsi all'Ufficio commerciale.

Per altri liners guarda pag 23

Note: About the registered trade mark, reference number of the model of the machine and spare parts, please see pag 6.

EUROTORCH TW5

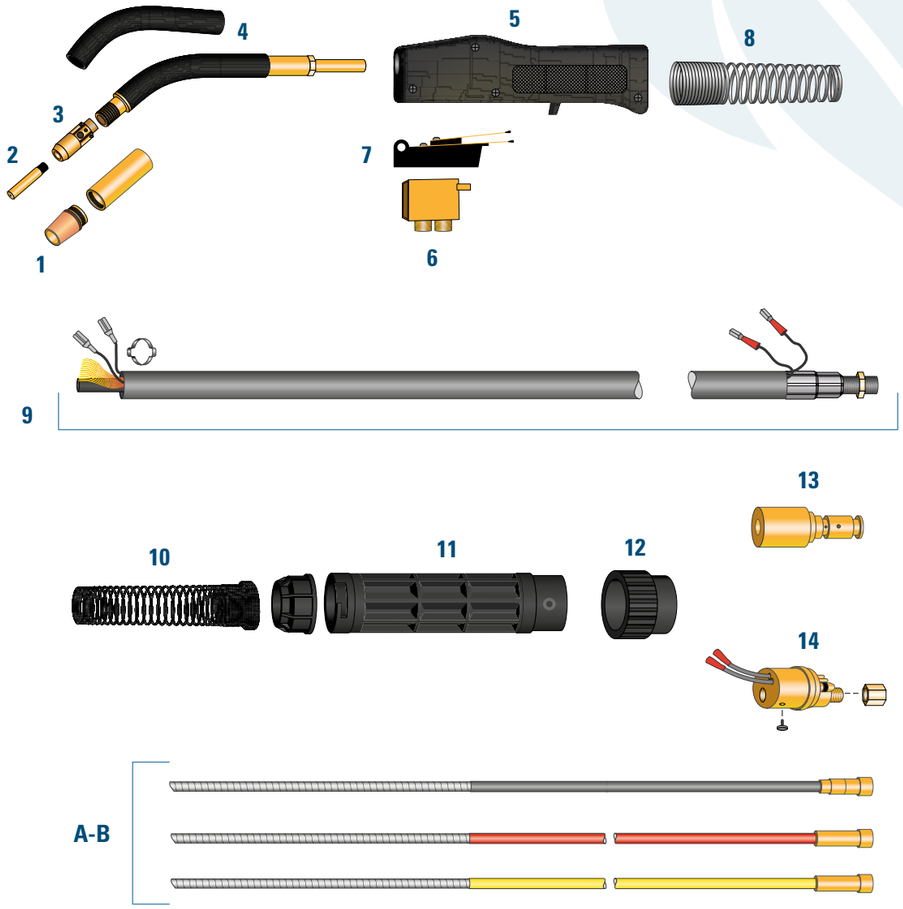

UTILIZZO CONSIGLIATO

Ideale per carpenteria pesante, per fili di acciaio, acciaio inox e alluminio.

DATI TECNICI

Sistema di raffreddamento: raffreddamento ad aria
Ciclo di lavoro 60%: 500 Amp CO_2 , 420Amp MIX
Fili utilizzabili Ø: 0.8 – 1.6

EN 60974-7

TORCE COMPLETE

3 metri	3,66 metri	4,5 metri	
01530E	01540E	01545E	Con Euroconnettore
01530MK	01540MK	01545MK	Con connessione MK

DESCRIZIONE TORCIA

	CODICE PRODOTTO			DESCRIZIONE
1	0135CT			Ugello 2 pezzi: Boccola isolante passo largo CT
	0125CT62			Ugello 2 pezzi: Ugello gas Ø 16mm passo largo
	0125CT75			Ugello 2 pezzi: Ugello gas Ø 19mm passo largo
2	0115H116			Punta guidafilo Ø 1.6
3	0155			Diffusore gas
4	0165A60			Lancia completa
	0175			Copertura isolante per lancia
5	0184			Impugnatura
6	01104			Blocchetto connessione cavi
7	0194			Interruttore completo
	0194A			Corpo interruttore
	0192C			Coppia lamelle
8	014465			Molla di protezione cavo anteriore
	3 METRI	**3,66 METRI**	**4,5 METRI**	
9	0120510E	0120512E	0120515E	Cavo coassiale Tw5
10	EA331			Molla posteriore
11	BW195			Scatola posteriore completa
12	023004			Ghiera (solo con attacco con attacco Euro TW-E)
13	0130174			Connessione posteriore MK
	01224			O ring (connessione MK)
14	023005TW			Euro connettore TW-E (STD) 12x1
	023008			O ring (connessione euro)
	5 METRI	**7 METRI**		
A	01441165	01441167		Guaina guidafilo Ø2,4 per filo Ø 1,2 - 1,6
A2	023008			O-Ring
B	0104MKAL25			Guaina Guidafilo per alluminio (STD grigia) Ø 2,5
B2	0104MKALT			Capocorda
B3	023008			O-ring

La tabella espone la configurazione standard. Per ogni genere di personalizzazione riferirsi all'Ufficio commerciale.

Per altri liners guarda pag 23

Note: About the registered trade mark, reference number of the model of the machine and spare parts, please see pag 6.

CONSUMABILI
TW SERIES

UGELLI

EUROTORCH TW1

CODICE PRODOTTO	DESCRIZIONE
012150	Ugello gas Ø 13mm
012137	Ugello gas Ø 10mm
012162	Ugello gas Ø 17,5mm

EUROTORCH TW2

CODICE PRODOTTO	DESCRIZIONE
012350	Ugello gas Ø 13mm
012362	Ugello gas Ø 16mm
012375	Ugello gas Ø 17,5mm

EUROTORCH TW3

CODICE PRODOTTO	DESCRIZIONE
012350	Ugello gas Ø 13mm
012362	Ugello gas Ø 16mm
012375	Ugello gas Ø 17,5mm
0134CT	UGELLO 2 PZ Boccola isolante passo largo CT
0124CT62	UGELLO 2 PZ Ugello gas Ø 16mm passo largo
0124CT75	UGELLO 2 PZ Ugello gas Ø 19mm passo largo

EUROTORCH TW4

CODICE PRODOTTO	DESCRIZIONE
012350	Ugello gas Ø 13mm
012362	Ugello gas Ø 16mm
012375	Ugello gas Ø 17,5mm
0134CT	UGELLO 2 PZ Boccola isolante passo largo CT
0124CT62	UGELLO 2 PZ Ugello gas Ø 16mm passo largo
0124CT75	UGELLO 2 PZ Ugello gas Ø 19mm passo largo

EUROTORCH TW5

CODICE PRODOTTO	DESCRIZIONE
0135CT	UGELLO 2 PZ Boccola isolante passo largo CT
0125CT62	UGELLO 2 PZ Ugello gas Ø 16mm passo largo
0125CT75	UGELLO 2 PZ Ugello gas Ø 19mm passo largo

DIFFUSORI E PORTAPUNTA

EUROTORCH TW1

CODICE PRODOTTO	DESCRIZIONE
0151	Diffusore gas

EUROTORCH TW2

CODICE PRODOTTO	DESCRIZIONE
0152FN	Diffusore gas

EUROTORCH TW3

CODICE PRODOTTO	DESCRIZIONE
0154A	Diffusore gas

EUROTORCH TW4

CODICE PRODOTTO	DESCRIZIONE
0154A	Diffusore gas

EUROTORCH TW5

CODICE PRODOTTO	DESCRIZIONE
0155	Diffusore gas

PUNTE

EUROTORCH TW1

CODICE PRODOTTO	DESCRIZIONE
02011506	Punta guidafilo Ø 0,6
02011508	Punta guidafilo Ø 0,8
02011510	Punta guidafilo Ø 1,0
02011512	Punta guidafilo Ø 1,2

EUROTORCH TW2

CODICE PRODOTTO	DESCRIZIONE
0114H30	Punta guidafilo Ø 0,8
0114H40	Punta guidafilo Ø 1,0
0114H45	Punta guidafilo Ø 1,2
0114H52	Punta guidafilo Ø 1,4
0114H116	Punta guidafilo Ø 1,6

EUROTORCH TW3

CODICE PRODOTTO	DESCRIZIONE
0114H30	Punta guidafilo Ø 0,8
0114H40	Punta guidafilo Ø 1,0
0114H45	Punta guidafilo Ø 1,2
0114H52	Punta guidafilo Ø 1,4
0114H116	Punta guidafilo Ø 1,6

EUROTORCH TW4

CODICE PRODOTTO	DESCRIZIONE
0114H30	Punta guidafilo Ø 0,8
0114H40	Punta guidafilo Ø 1,0
0114H45	Punta guidafilo Ø 1,2
0114H52	Punta guidafilo Ø 1,4
0114H116	Punta guidafilo Ø 1,6

EUROTORCH TW5

CODICE PRODOTTO	DESCRIZIONE
0115H116	Punta guidafilo Ø 1,6

GUAINE

CODICE PRODOTTO	DESCRIZIONE
014240455	Guaina guidafilo Ø 1,7 per filo Ø 0,8 - 1,0 mt 5
014240457	Guaina guidafilo Ø 1,7 per filo Ø 0,8 - 1,0 mt 7
01441165	Guaina guidafilo Ø 2,4 per filo Ø 1,2 - 1,6 mt 5
01441167	Guaina guidafilo Ø 2,4 per filo Ø 1,2 - 1,6 mt 7
0104MKAL25	Guaina Guidafilo per alluminio (STD grigia) Ø 2,5
0104MKAL15	Guaina Guidafilo per alluminio nera Ø 1,5

EUROTORCH BND 200&300A

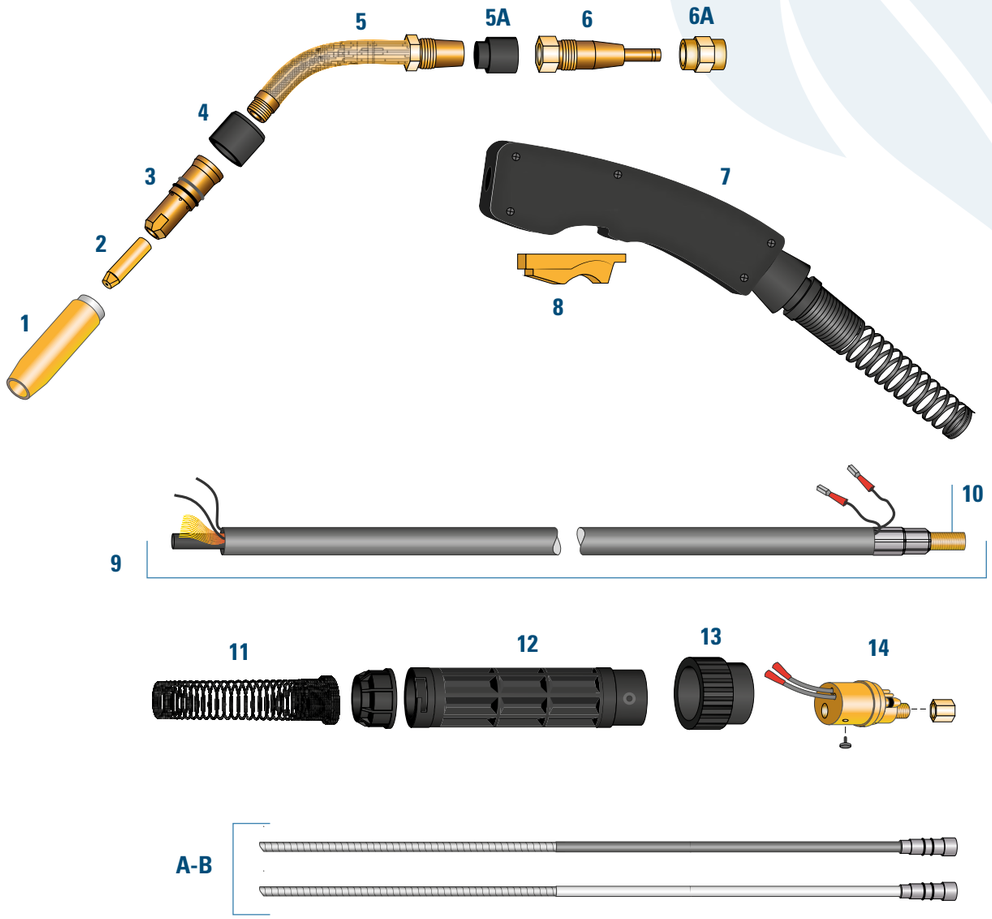

UTILIZZO CONSIGLIATO

Ideale per media carpenteria.

DATI TECNICI

Sistema di raffreddamento: raffreddamento ad aria
Ciclo di lavoro 60%: 280 Amp CO_2 , 220Amp MIX
Fili utilizzabili Ø: 0.8 – 1.6

EN 60974-7

TORCE COMPLETE

3m/10ft	4m/12ft	4,5m/15ft
144210AE	144212AE	144215AE

DESCRIZIONE TORCIA

	CODICE PRODOTTO			DESCRIZIONE
1	14022313			Ugello OT Ø 13mm 1/2"
	14022316			Ugello OT Ø 16mm 5/8"
2	14012310			Punta guidafilo Ø 1.0
	14012312			Punta guidafilo Ø 1.2
	14012314			Punta guidafilo Ø 1.4
3	140523			Diffusore gas
4	140323			Isolante ugello
5	140623			Lancia
5A	1406125			Isolante per lancia
6	14102			Corpo torcia
6A	141021			Dado corpo torcia
7	140823			Impugnatura con viti snodo e molla
8	140923			Interruttore completo
	3M (10FT)	**4M (12FT)**	**4,5M (15FT)**	
9	14203510	14203512	14203515	Coassiale BND 35
10	VARCBN45			Raccordo BND 400-500
	VARCBN231			Dado 1/4"
11	EA331			Molla
12	BW195			Scatola posteriore
13	023004			Ghiera
14	1430BN			Euro connettore BND
	023008			O-ring
A	140423			Guaina guidafilo nera Ø 0,8-1,0 mt 4,5
A2	140445			Guaina guidafilo bianca Ø 1,0-1,6 mt 4,5
	023008			O-Ring
B	1404AL			Guaina Guidafilo per alluminio mt 4,5
	1404ALT			Capocorda

La tabella espone la configurazione standard. Per ogni genere di personalizzazione riferirsi all'Ufficio commerciale.

Per altri liners guarda pag 29

Note: About the registered trade mark, reference number of the model of the machine and spare parts, please see pag 6.

EUROTORCH BND 400

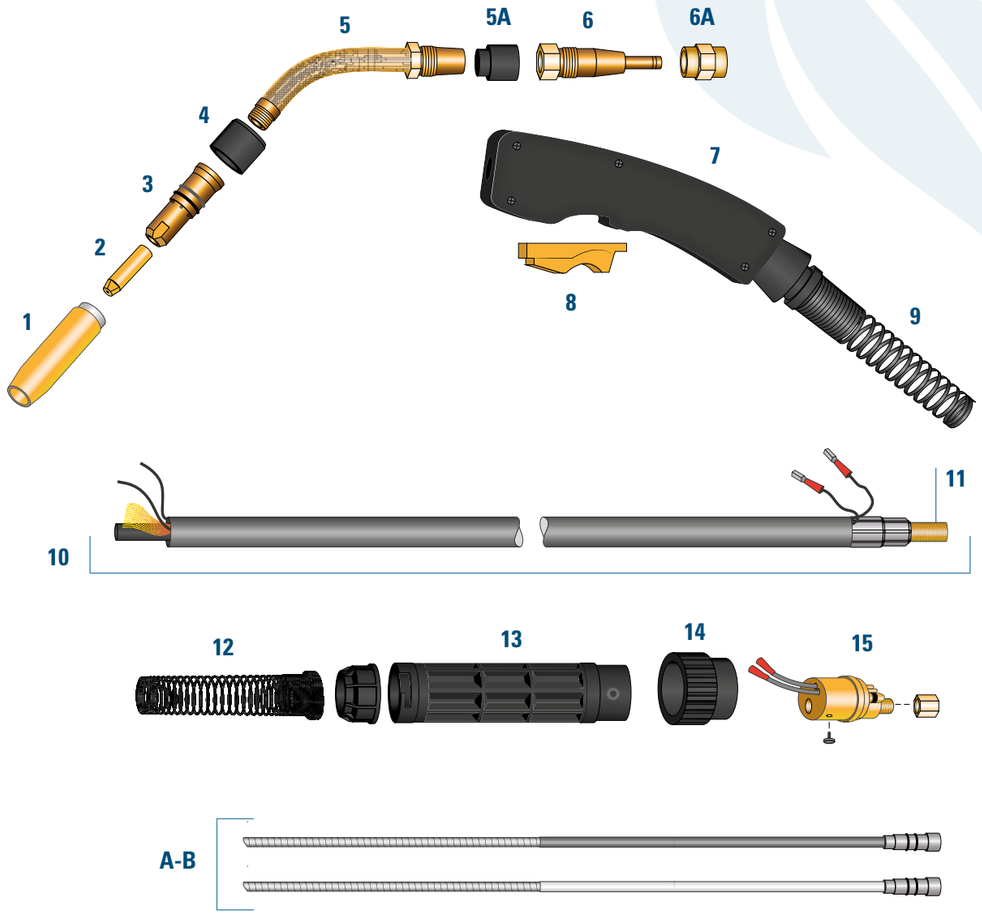

UTILIZZO CONSIGLIATO

Ideale per carpenteria pesante.

DATI TECNICI

Sistema di raffreddamento: raffreddamento ad aria
Ciclo di lavoro 60%: 400 Amp CO_2 , 330 Amp MIX
Fili utilizzabili Ø: 0.8 – 1.6

EN 60974-7

TORCE COMPLETE

3m/10ft	4m/12ft	4,5m/15ft
144410AE	144412AE	144415AE

DESCRIZIONE TORCIA

	CODICE PRODOTTO			DESCRIZIONE
1	14024514			Ugello OT Ø 14mm 9/16"
	14024519			Ugello OT Ø 19mm 3/4"
2	14014514			Punta guidafilo Ø 1.4
3	140545			Diffusore gas STD punta lunga
4	140345			Isolante ugello
5	140645			Lancia
5A	1406125			Isolante lancia
6	14104			Corpo torcia
6A	141041			Dado corpo torcia
7	140845			Impugnatura con viti
8	140945			Interruttore completo
9	14142			Snodo e molla anteriore
	3M (10FT)	**4M (12FT)**	**4,5M (15FT)**	
10	14204010	14204012	14204015	Coassiale BND 50
11	VARCBN45			Raccordo BND 400-500
12	EA331			Molla
13	BW195			Scatola posteriore
14	023004			Ghiera
15	1430BN			Euro connettore BND
	023008			O-Ring
A	140423			Guaina guidafilo nera Ø 0,8-1,0 mt 4,5
A2	140445			Guaina guidafilo bianca Ø 1,0-1,6 mt 4,5
	023008			O-Ring
B	1404AL			Guaina Guidafilo per alluminio mt 4,5
	1404ALT			Capocorda

La tabella espone la configurazione standard. Per ogni genere di personalizzazione riferirsi all'Ufficio commerciale.

Per altri liners guarda pag 29

Note: About the registered trade mark, reference number of the model of the machine and spare parts, please see pag 6.

CONSUMABILI
BND SERIES

UGELLI

EUROTORCH BND 200/300

CODICE PRODOTTO	DESCRIZIONE
14022313	Ugello OT Ø 13mm 1/2"
14022316	Ugello OT Ø 16mm 5/8"

EUROTORCH BND 400

CODICE PRODOTTO	DESCRIZIONE
14024514	Ugello OT Ø 14mm 9/16"
14024519	Ugello OT Ø 19mm 3/4"

DIFFUSORI E PORTAPUNTA

EUROTORCH BND 200/300

CODICE PRODOTTO	DESCRIZIONE
140523	Diffusore gas

EUROTORCH BND 400

CODICE PRODOTTO	DESCRIZIONE
140545	Diffusore gas punta lunga

CONSUMABILI BND SERIES

PUNTE

EUROTORCH BND 200/300

CODICE PRODOTTO	DESCRIZIONE
14012310	Punta guidafilo Ø 1,0
14012312	Punta guidafilo Ø 1,2
14012314	Punta guidafilo Ø 1,4

EUROTORCH BND 400

CODICE PRODOTTO	DESCRIZIONE
14014514	Punta guidafilo Ø 1,4

GUAINE

CODICE PRODOTTO	DESCRIZIONE
140423	Guaina guidafilo nera Ø 0,8-1,0 mt 4,5
140445	Guaina guidafilo bianca Ø 1,0-1,6 mt 4,5
1404AL	Guaina guidafilo per alluminio mt 4,5

EUROTORCH BZ 15

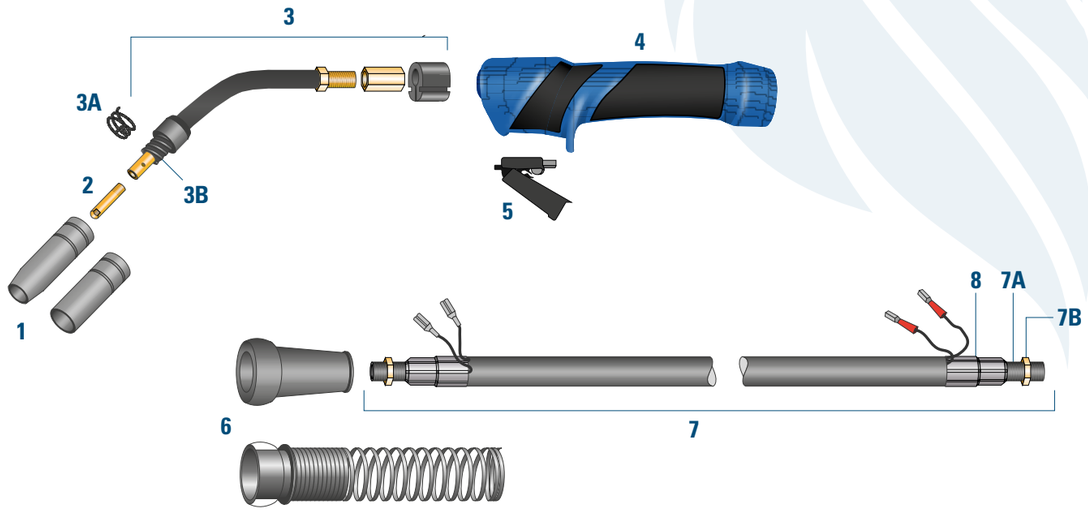

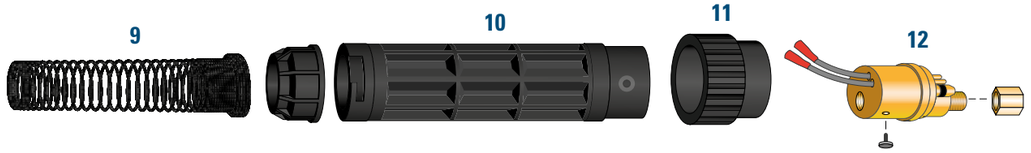

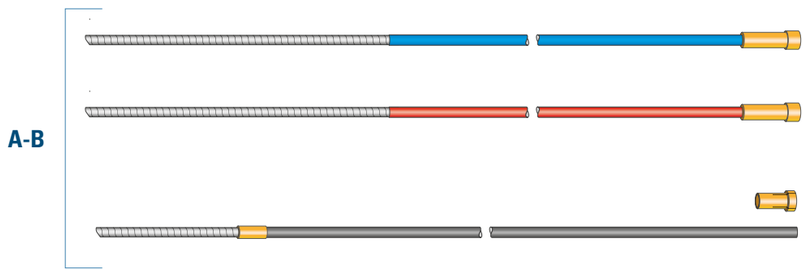

UTILIZZO CONSIGLIATO

Ideale per carozzeria leggera e uso semi professionale, per fili di acciaio, acciaio inox e alluminio.

DATI TECNICI

Sistema di raffreddamento: raffreddamento ad aria
Ciclo di lavoro 60%: 180 Amp CO2 , 150Amp MIX
Fili utilizzabili Ø: 0.6 – 1.2

EN 60974-7

TORCE COMPLETE

3 metri	4 metri	5 metri	
0200153SP	0200154SP	0200155SP	Imp. zigrinata
0200153SR	0200154SR	0200155SR	Imp. Gomma ergo

DESCRIZIONE TORCIA

	CODICE PRODOTTO			DESCRIZIONE			
1	020215ICO			Ugello gas Conico BZ15 Ø 12			
	020215ICL			Ugello gas Cilindrico BZ15			
	020215ICOD9			Ugello gas Conico BZ15 (small) Ø 9,5			
2	02011506			Punta M6X25	Cu		Ø 0.6
	02011508	02011508AL		Punta M6x25	Cu	Al	Ø 0.8
	02011510	02011510AL		Punta M6x25	Cu	Al	Ø 1.0
	02011512	02011512AL		Punta M6x25	Cu	Al	Ø 1.2
3	020615I			Lancia terminale completa			
3A	02051501			Molla			
3B	020515FC			Diffusore a molla BZ15			
4	0208ABZR			Impugnatura Ergonomica (+colori)			
	0208ABZ			Impugnatura zigrinata			
5	0209ABZ			Pulsante interruttore			
6	02144ER15			Snodo anteriore ergonomico BZ15			
	3 METRI	**4 METRI**	**5 METRI**				
7	0220153	0220154	0220155	Cavo coassiale 16mmq			
7A	VARC15E			Raccordo con cavo coassiale			
7B	02061501			Dado Ø 10x1 mm			
8	VAB1618LCU2G			Manicotto serraggio cavi			
9	EA331			Molla posteriore			
10	BW195			Scatola posteriore completa			
11	023004			Ghiera			
12	023005			Corpo torcia posteriore spinette mobili			
	3 METRI	**4 METRI**	**5 METRI**				
A	0204T3	0204T4	0204T5	Guaina guidafilo Blu (Ø 0,6 1,0)			
	0204T3R	0204T4R	0204T5R	Guaina guidafilo Rossa (Ø 1,0 1,2)			
	023008			O-Ring			
B	0204AL15			Guaina guidafilo per alluminio mt 4,5			
	0204AL155			Guaina guidafilo per alluminio mt 5,5			
	0204ALT			Capocorda			

La tabella espone la configurazione standard. Per ogni genere di personalizzazione riferirsi all'Ufficio commerciale.

Per altri liners guarda da pag 81

Note: About the registered trade mark, reference number of the model of the machine and spare parts, please see pag 6.

EUROTORCH BZ 24

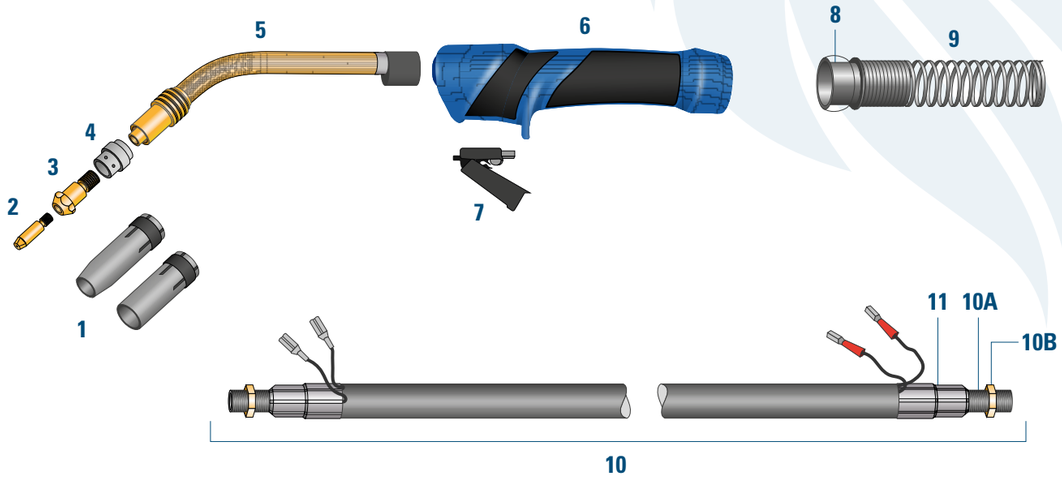

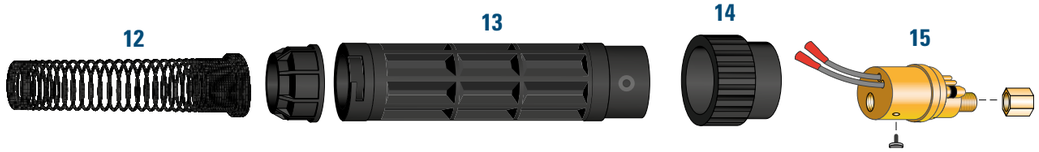

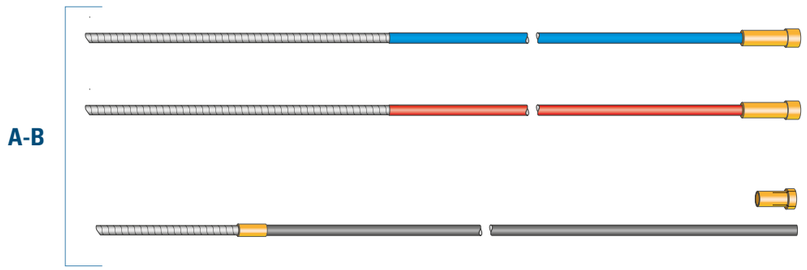

UTILIZZO CONSIGLIATO

Ideale per carrozzeria e carpenteria leggera, per fili di acciaio, acciaio inox e alluminio.

DATI TECNICI

Sistema di raffreddamento: raffreddamento ad aria
Ciclo di lavoro 60%: 250 Amp C02 , 220Amp MIX
Fili utilizzabili Ø: 0.8 – 1.2

EN 60974-7

TORCE COMPLETE

3 metri	4 metri	5 metri	
0200243SP	0200244SP	0200245SP	Imp. zigrinata
0200243SR	0200244SR	0200245SR	Imp. Gomma ergo

DESCRIZIONE TORCIA

	CODICE PRODOTTO			DESCRIZIONE				
1	020224CO			Ugello gas Conico BZ24 Ø 12,5				
	020224CL			Ugello gas Cilindrico BZ24 Ø 17				
	020224D10			Ugello gas Conico BZ24 (small) Ø 10				
2	02012506			Punta M6X28	Cu	CuCrZ		Ø 0.6
	02012508	02012508H	02012508AL	Punta M6x28	Cu	CuCrZr	Al	Ø 0.8
	02012510	02012510H	02012510AL	Punta M6x28	Cu	CuCrZr	Al	Ø 1.0
	02012512	02012512H	02012512AL	Punta M6x28	Cu	CuCrZr	Al	Ø 1.2
	02012514	02012514H	02012514AL	Punta M6x28	Cu	CuCrZr	Al	Ø 1.4
	02012516	02012516H	02012516AL	Punta M6x28	Cu	CuCrZr	Al	Ø 1.6
3	020324M6			Portapunta M6				
4	020524			Diffusore gas plastica				
	020524CER			Diffusore gas ceramica				
5	020624			Lancia				
6	0208ABZR			Impugnatura Ergonomica (+colori)				
	0208ABZ			Impugnatura zigrinata				
7	0209ABZ			Pulsante interruttore				
8	BW222			Snodo				
9	EA321			Molla				
	3 METRI	**4 METRI**	**5 METRI**					
10	0220253	0220254	0220255	Cavo coassiale 25mmq				
10A	VARC15EL			Raccordo cavo coassiale				
10B	02061501			Dado Ø 10x1 mm				
11	VAB1618LCU2G			Manicotto serraggio cavi				
12	EA331			Molla posteriore				
13	BW195			Scatola posteriore completa				
14	023004			Ghiera				
15	023005			Corpo torcia posteriore spinette mobili				
	3 METRI	**4 METRI**	**5 METRI**					
A	0204T3	0204T4	0204T5	Guaina guidafilo Blu (Ø 0,6 1,0)				
	0204T3R	0204T4R	0204T5R	Guaina guidafilo Rossa (Ø 1,0 1,2)				
	023008			O-Ring				
B	0204AL25			Guaina guidafilo per alluminio mt 4,5				
	0204AL255			Guaina guidafilo per alluminio mt 5,5				
	0204ALT			Capocorda				

La tabella espone la configurazione standard. Per ogni genere di personalizzazione riferirsi all'Ufficio commerciale.

Per altri liners guarda da pag 81

Note: About the registered trade mark, reference number of the model of the machine and spare parts, please see pag 6.

EUROTORCH BZ 25

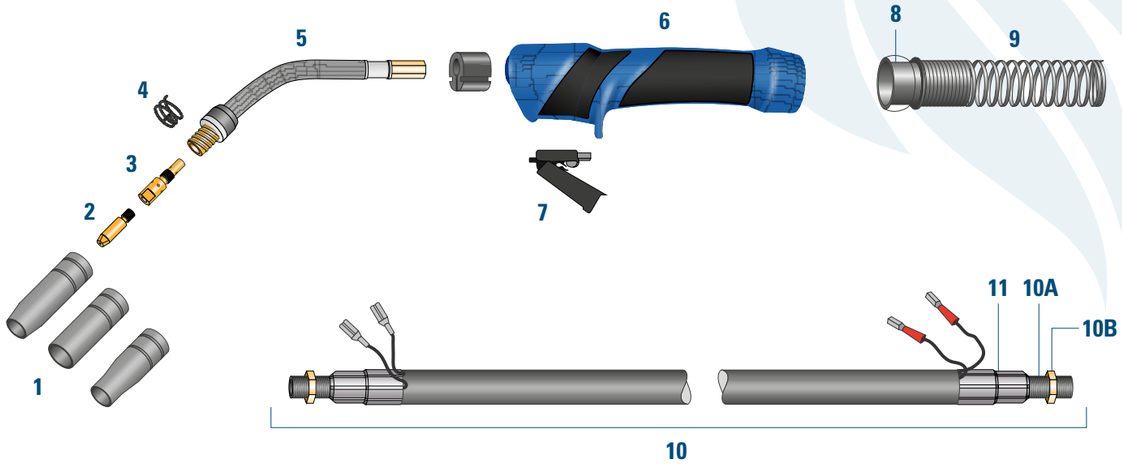

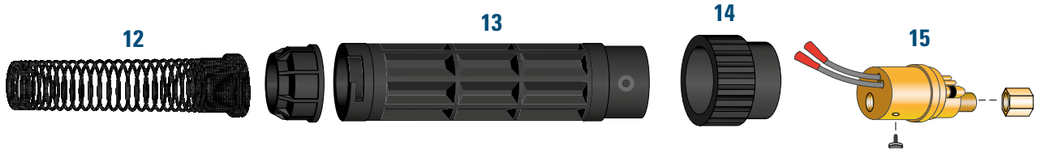

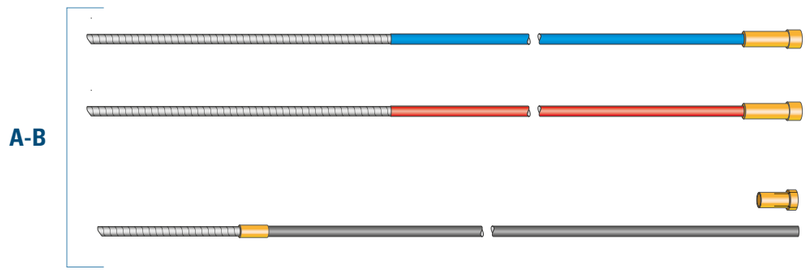

UTILIZZO CONSIGLIATO

Ideale per carrozzeria e carpenteria leggera, per fili di acciaio, acciaio inox e alluminio.

DATI TECNICI

Sistema di raffreddamento:	raffreddamento ad aria
Ciclo di lavoro 60%:	250 Amp C02 , 220Amp MIX
Fili utilizzabili Ø:	0.8 – 1.2

RoHS COMPLIANT EN 60974-7 CE

TORCE COMPLETE

3 metri	4 metri	5 metri	
0200253SP	0200254SP	0200255SP	Imp. zigrinata
0200253SR	0200254SR	0200255SR	Imp. Gomma ergo

DESCRIZIONE TORCIA

	CODICE PRODOTTO			DESCRIZIONE				
1	020225CO			Ugello Conico BZ25 Ø 15				
	020225CL			Ugello Cilindrico BZ25 Ø 18				
	020225D11			Ugello Conico BZ25 (small) Ø 11,5				
2	02012506			Punta M6X28	Cu	CuCrZ		Ø 0.6
	02012508	02012508H	02012508AL	Punta M6x28	Cu	CuCrZr	Al	Ø 0.8
	02012510	02012510H	02012510AL	Punta M6x28	Cu	CuCrZr	Al	Ø 1.0
	02012512	02012512H	02012512AL	Punta M6x28	Cu	CuCrZr	Al	Ø 1.2
	02012514	02012514H	02012514AL	Punta M6x28	Cu	CuCrZr	Al	Ø 1.4
	02012516	02012516H	10201256AL	Punta M6x28	Cu	CuCrZr	Al	Ø 1.6
3	020525			Diffusore gas M6x35				
	020525M8			Diffusore gas M8x35				
4	02052501			Molla				
5	020625			Lancia				
6	0208ABZR			Impugnatura Ergonomica (+colori)				
	0208ABZ			Impugnatura zigrinata				
7	0209ABZ			Pulsante interruttore				
8	BW222			Snodo				
9	EA321			Molla				
	3 METRI	**4 METRI**	**5 METRI**					
10	0220253	0220254	0220255	Cavo coassiale 25mmq				
10A	VARC15EL			Raccordo cavo coassiale				
10B	02061501			Dado Ø 10x1 mm				
11	VAB1618LCU2G			Manicotto serraggio cavi				
12	EA331			Molla posteriore				
13	BW195			Scatola posteriore completa				
14	023004			Ghiera				
15	023005			Corpo torcia posteriore spinette mobili				
	3 METRI	**4 METRI**	**5 METRI**					
A	0204T3	0204T4	0204T5	Guaina guidafilo Blu (Ø 0,6 1,0)				
	0204T3R	0204T4R	0204T5R	Guaina guidafilo Rossa (Ø 1,0 1,2)				
	023008			O-Ring				
B	0204AL25			Guaina guidafilo per alluminio mt 4,5				
	0204AL255			Guaina guidafilo per alluminio mt 5,5				
	0204ALT			Capocorda				

La tabella espone la configurazione standard. Per ogni genere di personalizzazione riferirsi all'Ufficio commerciale.

Per altri liners guarda da pag 81

Note: About the registered trade mark, reference number of the model of the machine and spare parts, please see pag 6.

EUROTORCH BZ 26

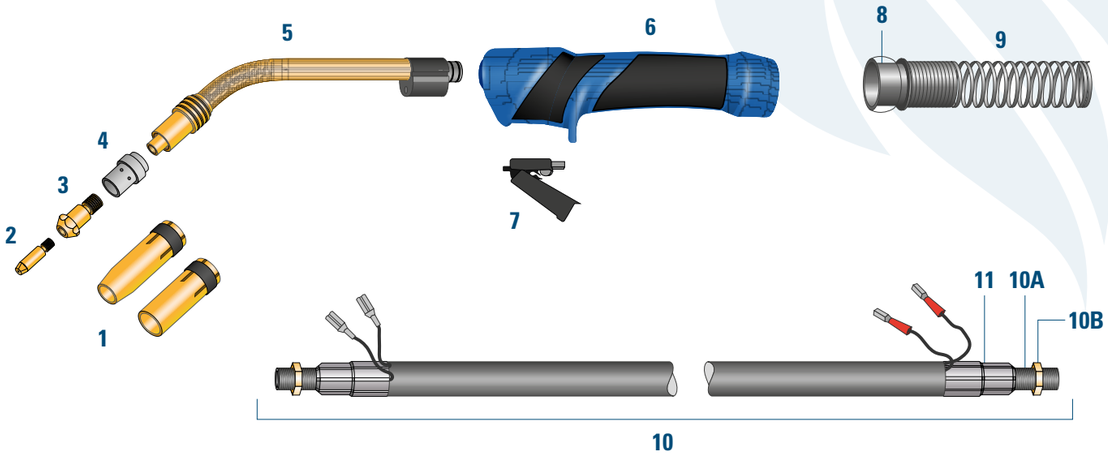

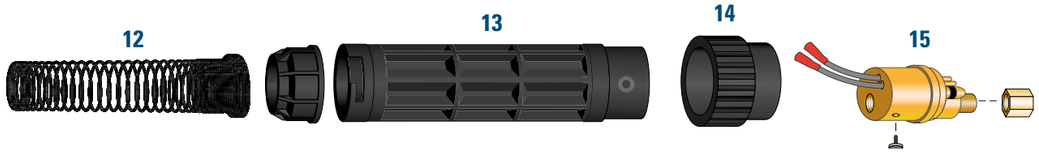

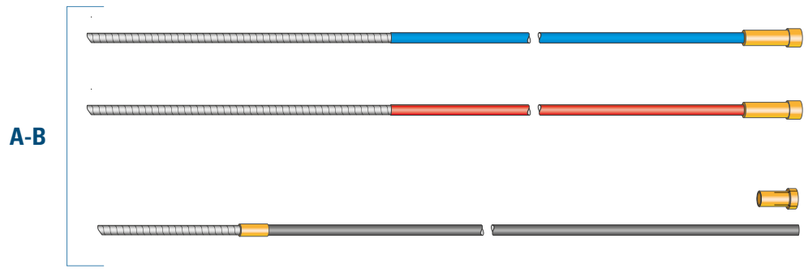

UTILIZZO CONSIGLIATO

Ideale per carrozzeria e carpenteria leggera, per fili di acciaio, acciaio inox e alluminio.

DATI TECNICI

Sistema di raffreddamento: raffreddamento ad aria
Ciclo di lavoro 60%: 290 Amp C02 , 260Amp MIX
Fili utilizzabili Ø: 0.8 – 1.2

RoHS COMPLIANT EN 60974-7 CE

TORCE COMPLETE

3 metri	4 metri	5 metri	
0200263SP	0200264SP	0200265SP	Imp. zigrinata
0200263SR	0200264SR	0200265SR	Imp. Gomma ergo

DESCRIZIONE TORCIA

	CODICE PRODOTTO			DESCRIZIONE				
1	020250112			Ugello conico Ø 12				
	020250114			Ugello conico Ø 14				
	020250116			Ugello conico Ø 16				
	020250119			Ugello cilindrico Ø 19				
2	02012506			Punta M6X28	Cu	CuCrZ		Ø 0.6
	02012508	02012508H	02012508AL	Punta M6x28	Cu	CuCrZr	Al	Ø 0.8
	02012510	02012510H	02012510AL	Punta M6x28	Cu	CuCrZr	Al	Ø 1.0
	02012512	02012512H	02012512AL	Punta M6x28	Cu	CuCrZr	Al	Ø 1.2
	02012514	02012514H	02012514AL	Punta M6x28	Cu	CuCrZr	Al	Ø 1.4
	02012516	02012516H	02012516AL	Punta M6x28	Cu	CuCrZr	Al	Ø 1.6
3	020326M6			Portapunta M6				
4	020526			Diffusore gas plastica				
5	020626			Lancia				
6	0208ABZR			Impugnatura Ergonomica (+colori)				
	0208ABZ			Impugnatura zigrinata				
7	0209ABZ			Pulsante interruttore				
8	BW222			Snodo				
9	EA321			Molla				
	3 METRI	**4 METRI**	**5 METRI**					
10	0220263	0220264	0220265	Cavo coassiale 35mmq				
10A	VARC15EL			Raccordo cavo coassiale				
10B	02061501			Dado Ø 10x1 mm				
11	VAB1820LCU2G			Manicotto serraggio cavi				
12	EA331			Molla posteriore				
13	BW195			Scatola posteriore completa				
14	023004			Ghiera				
15	023005			Corpo torcia posteriore spinette mobili				
	3 METRI	**4 METRI**	**5 METRI**					
A	0204T3	0204T4	0204T5	Guaina guidafilo Blu (Ø 0,6 1,0)				
	0204T3R	0204T4R	0204T5R	Guaina guidafilo Rossa (Ø 1,0 1,2)				
A2	023008			O-Ring				
B	0204AL25			Guaina guidafilo per alluminio mt 4,5				
	0204AL255			Guaina guidafilo per alluminio mt 5,5				
B2	0204ALT			Capocorda				

La tabella espone la configurazione standard. Per ogni genere di personalizzazione riferirsi all'Ufficio commerciale.

Per altri liners guarda da pag 81

Note: About the registered trade mark, reference number of the model of the machine and spare parts, please see pag 6.

EUROTORCH BZ 36

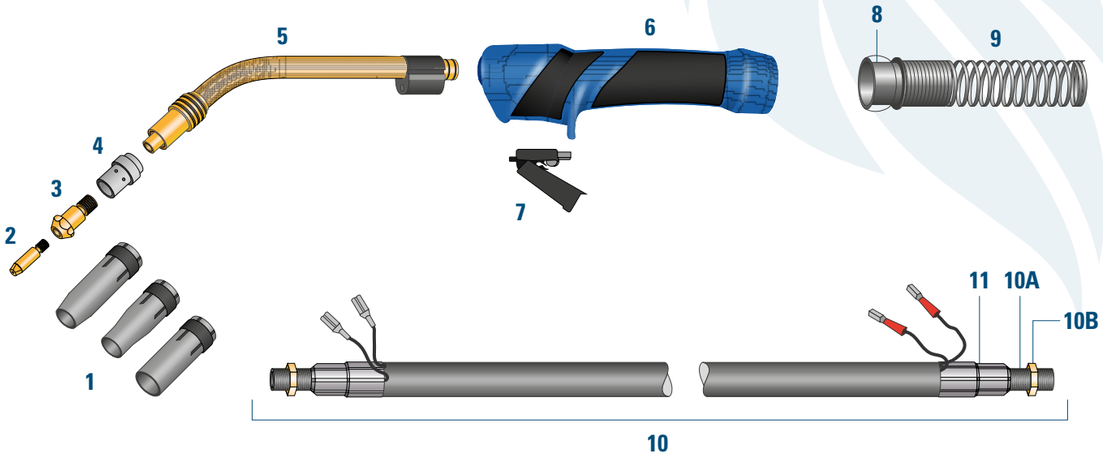

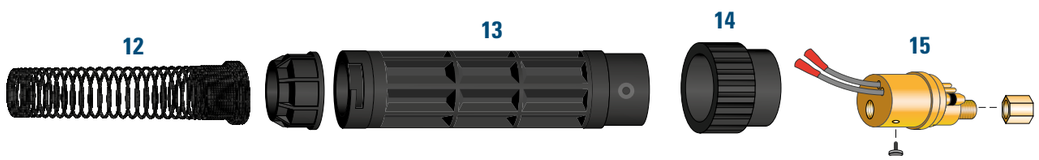

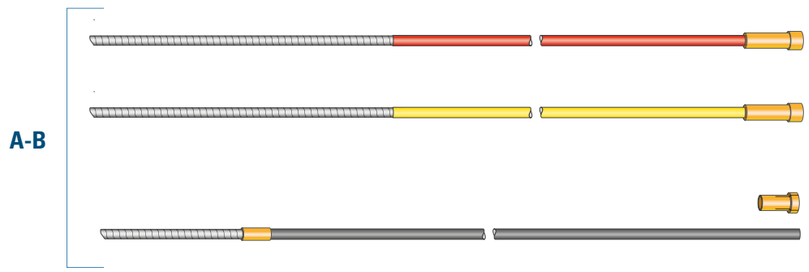

UTILIZZO CONSIGLIATO

Ideale per carrozzeria industriale e media/pesante carpenteria, per fili di acciaio, acciaio inox e alluminio.

DATI TECNICI

Sistema di raffreddamento: raffreddamento ad aria
Ciclo di lavoro 60%: 360 Amp C02 , 320Amp MIX
Fili utilizzabili Ø: 0.8 – 1.2

EN 60974-7

TORCE COMPLETE

3 metri	4 metri	5 metri	
0200363SP	0200364SP	0200365SP	Imp. zigrinata
0200363SR	0200364SR	0200365SR	Imp. Gomma ergo

DESCRIZIONE TORCIA

	CODICE PRODOTTO			DESCRIZIONE				
1	020236CO			Ugello Conico BZ36 Ø 16				
	020236CL			Ugello Cilindrico BZ36 Ø 20				
	020236D14			Ugello Conico BZ36 (small) Ø 14				
	020236D12			Ugello Conico BZ36 Ø 12				
2	02012506			Punta M6X28	Cu	CuCrZ		Ø 0.6
	02012508	02012508H	02012508AL	Punta M6x28	Cu	CuCrZr	Al	Ø 0.8
	02012510	02012510H	02012510AL	Punta M6x28	Cu	CuCrZr	Al	Ø 1.0
	02012512	02012512H	02012512AL	Punta M6x28	Cu	CuCrZr	Al	Ø 1.2
	02012514	02012514H	02012514AL	Punta M6x28	Cu	CuCrZr	Al	Ø 1.4
	02012516	02012516H	02012516AL	Punta M6x28	Cu	CuCrZr	Al	Ø 1.6
3	020336M6			Portapunta M6				
	020336M8			Portapunta M8				
4	020536			Diffusore gas plastica				
	020536CER			Diffusore gas ceramica				
5	020636			Lancia				
6	0208ABZR			Impugnatura Ergonomica (+colori)				
	0208ABZ			Impugnatura zigrinata				
7	0209ABZ			Pulsante interruttore				
8	BW222			Snodo				
9	EA321			Molla				
	3 METRI	**4 METRI**	**5 METRI**					
10	0220363	0220364	0220365	Cavo coassiale 50mmq				
10A	VARC36EL			Raccordo cavo coassiale				
10B	02061501			Dado Ø 10x1 mm				
11	VAB2022LCU2G			Manicotto serraggio cavi				
12	EA331			Molla posteriore				
13	BW195			Scatola posteriore completa				
14	023004			Ghiera				
15	023005			Corpo torcia posteriore spinette mobili				
	3 METRI	**4 METRI**	**5 METRI**					
A	0204T3R	0204T4R	0204T5R	Guaina guidafilo Rossa (Ø 1,0 1,2)				
	0204P3	0204P4	0204P5	Guaina guidafilo Gialla (Ø 1,2 1,6)				
A2	023008			O-Ring				
B	0204AL25			Guaina guidafilo per alluminio mt 4,5				
	0204AL255			Guaina guidafilo per alluminio mt 5,5				
B2	0204ALT			Capocorda				

La tabella espone la configurazione standard. Per ogni genere di personalizzazione riferirsi all'Ufficio commerciale.

Per altri liners guarda da pag 81

Note: About the registered trade mark, reference number of the model of the machine and spare parts, please see pag 6.

EUROTORCH BZ 40

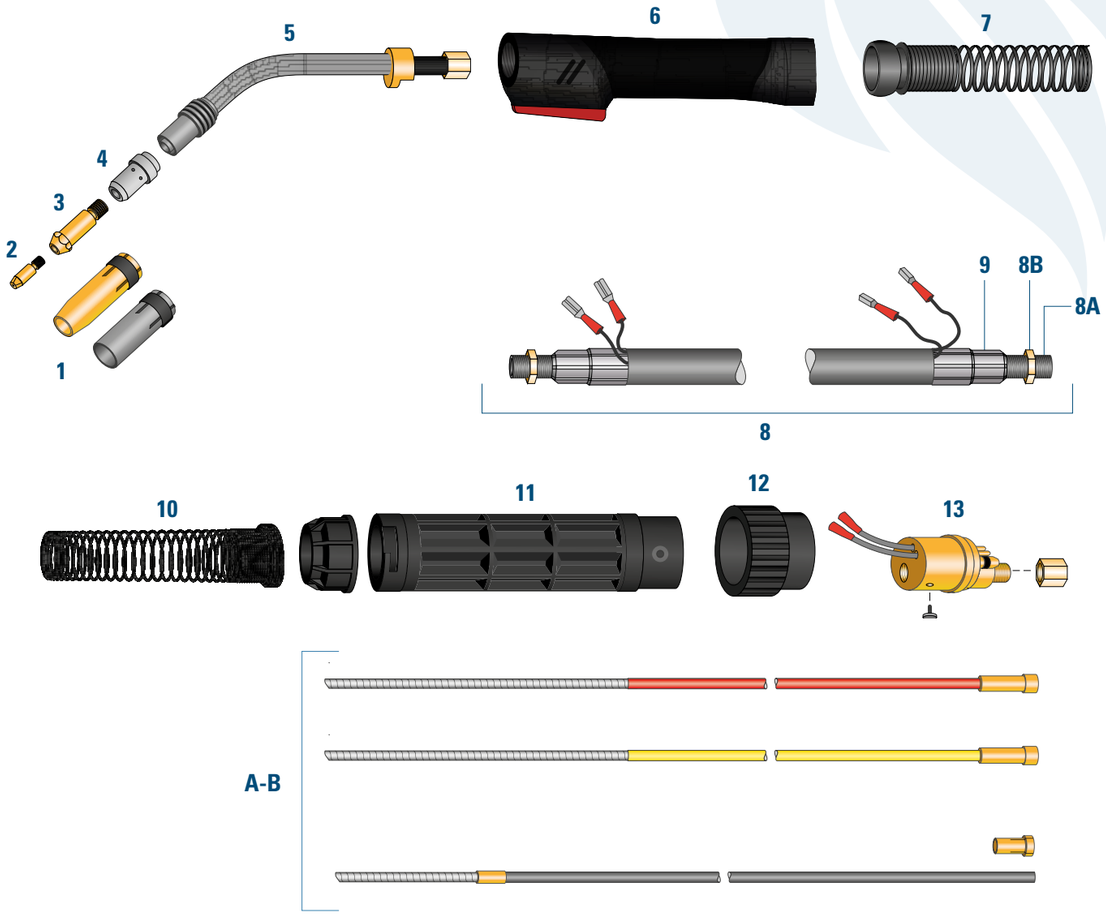

TORCE COMPLETE

3 metri	4 metri	5 metri	
0200403SP	0200404SP	0200405SP	Imp. zigrinata
0200403SR	0200404SR	0200405SR	Imp. Gomma ergo

DESCRIZIONE TORCIA

	CODICE PRODOTTO			DESCRIZIONE				
1	020240CO			Ugello conico				
2	0201M83008	0201M8308H	0201M83008AL	Punta M8X30	Cu	CuCrZ		Ø 0.8
	0201M83010	0201M83010H	0201M83010AL	Punta M8X30	Cu	CuCrZr	Al	Ø 1.0
	0201M83012	0201M83012H	0201M83012AL	Punta M8X30	Cu	CuCrZr	Al	Ø 1.2
	0201M83014	0201M83014H	0201M83014A	Punta M8X30	Cu	CuCrZr	Al	Ø 1.4
	0201M83016	0201M83016H	0201M83016AL	Punta M8X30	Cu	CuCrZr	Al	Ø 1.6
3	020340			Portapunta M8				
4	020540			Diffusore gas plastica				
5	020640			Lancia				
6	020840			Impugnatura Ergo + interruttore				
7	0214440			Snodo + molla				
	3 METRI	**4 METRI**	**5 METRI**					
8	0220403	0220404	0220405	Cavo coassiale 66mmq				
8A	VARC40EL			Raccordo cavo coassiale				
8B	020615014X1			Dado Ø 14x1 mm				
9	VAB2224LCU2G			Manicotto serraggio cavi				
10	EA331			Molla posteriore				
11	BW195			Scatola posteriore completa				
12	023004			Ghiera				
13	023005			Corpo torcia posteriore spinette mobili				
	3 METRI	**4 METRI**	**5 METRI**					
A	0204T3R	0204T4R	0204T5R	Guaina guidafilo Rossa (Ø 1,0 1,2)				
	0204P3	0204P4	0204P5	Guaina guidafilo Gialla (Ø 1,2 1,6)				
	023008			O-Ring				
B	0204AL25			Guaina guidafilo per alluminio mt 4,5				
	0204AL255			Guaina guidafilo per alluminio mt 5,5				
	0204ALT			Capocorda				

La tabella espone la configurazione standard. Per ogni genere di personalizzazione riferirsi all'Ufficio commerciale

Per altri liners guarda da pag 81

UTILIZZO CONSIGLIATO

Ideale per carpenteria pesante.

DATI TECNICI

Sistema di raffreddamento: raffreddamento ad aria
Ciclo di lavoro 60%: 500 Amp CO2 , 420Amp MIX
Fili utilizzabili Ø: 0.8 – 2.4

RoHS COMPLIANT EN 60974-7 CE

Note: About the registered trade mark, reference number of the model of the machine and spare parts, please see pag 6.

EUROTORCH BZ 240

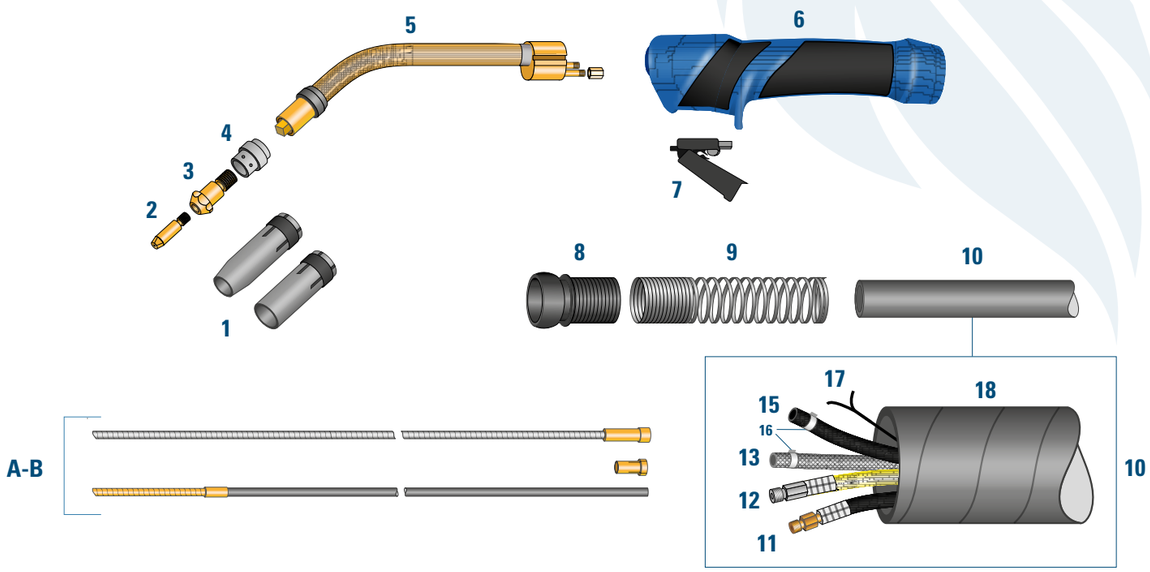

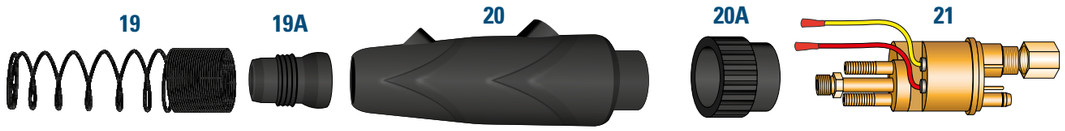

UTILIZZO CONSIGLIATO

Ideale media/pesante carpenteria, per fili di acciaio, acciaio inox e alluminio.

DATI TECNICI

Sistema di raffreddamento: raffreddamento ad acqua
Ciclo di lavoro 100%: 300 Amp C02 , 270 Amp MIX
Fili utilizzabili Ø: 0.8 – 1.2

EN 60974-7

TORCE COMPLETE

3 metri	4 metri	5 metri	
02002403SP	02002404SP	02002405SP	Imp. zigrinata
02002403SR	02002404SR	02002405SR	Imp. Gomma ergo

DESCRIZIONE TORCIA

	CODICE PRODOTTO			DESCRIZIONE				
1	020224CO			Ugello conico BZ24 Ø 12,5				
	020224CL			Ugello cilindrico BZ24 Ø 17				
	020224D10			Ugello conico BZ24 (small) Ø 10				
2	02012506			Punta M6X28	Cu	CuCrZ		Ø 0.6
	02012508	02012508H	02012508AL	Punta M6x28	Cu	CuCrZr	Al	Ø 0.8
	02012510	02012510H	02012510AL	Punta M6x28	Cu	CuCrZr	Al	Ø 1.0
	02012512	02012512H	02012512AL	Punta M6x28	Cu	CuCrZr	Al	Ø 1.2
	02012514	02012514H	02012514AL	Punta M6x28	Cu	CuCrZr	Al	Ø 1.4
	02012516	02012516H	02012516AL	Punta M6x28	Cu	CuCrZr	Al	Ø 1.6
3	020324M6			Porta punta M6				
4	020524			Diffusore gas standard plastica				
	020524CER			Diffusore gas ceramica				
5	0206240			Lancia				
6	0208ABZR			Impugnatura ergonomica (+colori)				
	0208ABZ			Impugnatura zigrinata				
7	0209ABZ			Pulsante interruttore				
8	BW222W			Snodo				
9	02144M92			Molla ad acqua				
	3 METRI	4 METRI	5 METRI					
10	02205013	02205014	02205015	Pacco cavo completo				
	3 METRI	4 METRI	5 METRI					
11	02245013	02245014	02245015	Cavo portacorrente ritorno H20				
	0245M501			Raccordo maschio cavo portacorrente				
	0245F501			Raccordo femmina cavo portacorrente				
	SL14			Manicotto				
	3 METRI	4 METRI	5 METRI					
12	02215013	02215014	02215015	Tubo porta guaina spirale				
	02PG501A			Raccordo porta guaina anteriore				
	02PG501P			Raccordo porta guaina posteriore				
	SL10			Manicotto				
13	VAGH58BPVC			Tubo mandata H20 Blu Ø 5x8 PVC				
	VAGH58B			Tubo mandata H2O Blu Ø 5x8 Gomma Trecciata				
14	VAGH58RPVC			Tubo ritorno H2O Rosso Ø 5x8 PVC				
	VAGH58R			Tubo ritorno H2O Rosso Ø 5x8 Gomma Trecciata				
15	VAGH57NPVC			Tubo gas nero Ø 5x8 PVC				
16A	02305013			Fascetta doppia tubetto gas Ø 8,7				
16B	02305011			Fascetta doppia tubetto H2O Ø 9,5				
16C	0235501D6			Attacco rapido maschio per tubo Ø 6				
17	VACVBP2N			PCavetto comandi bipolare				
18	VAPR2628N			Procavo in gomma telata Ø 26x28				
	VAPR2831N			Procavo in gomma telata Ø 28x31				
19	02144M92			Molla posteriore				
19A	BW222W			Manicotto per molla				
20	BW159W			Scatola posteriore + viti				
20A	023004			Ghiera				
21	0230501C			Corpo torcia posteriore				
	3 METRI	4 METRI	5 METRI					
A	0204501N3	0204501N4	0204501N5	Guaina guidafilo nuda std. Ø 1,2-1,6				
B	0204AL25			Guaina guidafilo per alluminio mt 4.5				
	0204AL255			Guaina guidafilo per alluminio mt 5.5				
	0204ALT			Capocorda				

La tabella espone la configurazione standard. Per ogni genere di personalizzazione riferirsi all'Ufficio commerciale

Per altri liners guarda da pag 81

Note: About the registered trade mark, reference number of the model of the machine and spare parts, please see pag 6.

EUROTORCH BZ 352

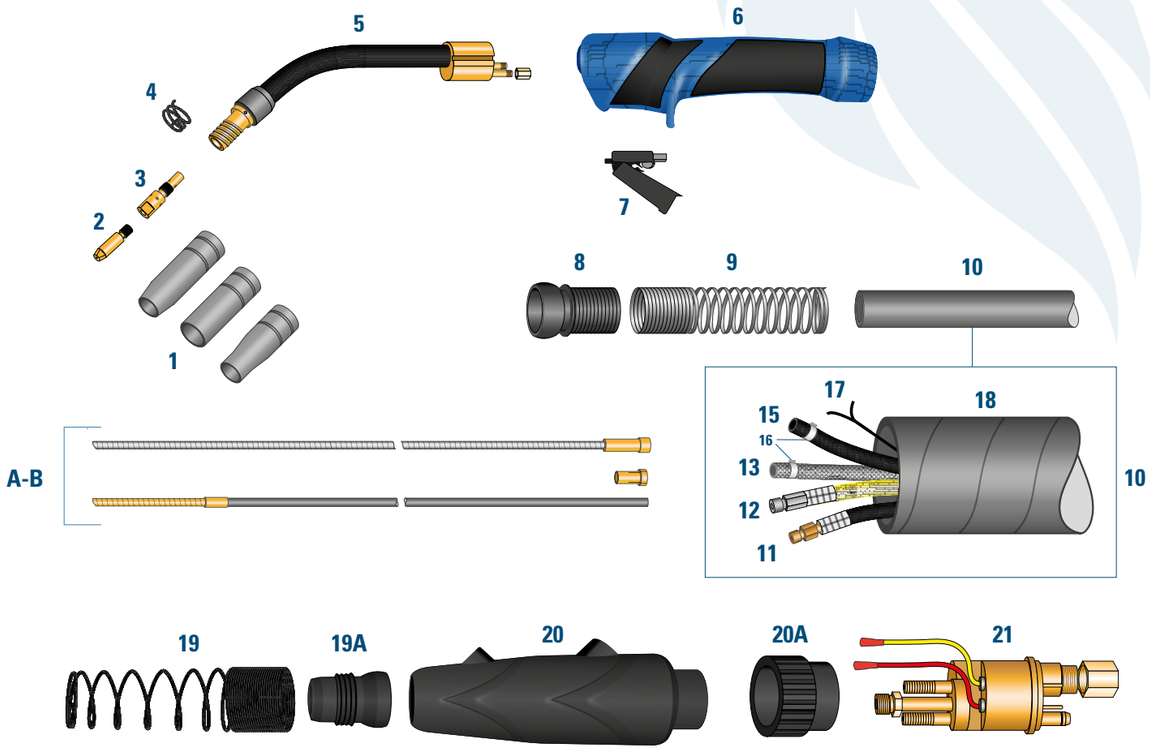

UTILIZZO CONSIGLIATO

Ideale media/pesante carpenteria, per fili di acciaio, acciaio inox e alluminio.

DATI TECNICI

Sistema di raffreddamento: raffreddamento ad acqua
Ciclo di lavoro 100%: 350 Amp CO_2 , 300 Amp MIX
Fili utilizzabili Ø: 0.8 – 1.2

EN 60974-7

TORCE COMPLETE

3 metri	4 metri	5 metri	
02003523SP	02003524SP	02003525SP	Imp. zigrinata
02003523SR	02003524SR	02003525SR	Imp. Gomma ergo

DESCRIZIONE TORCIA

	CODICE PRODOTTO			DESCRIZIONE				
1	020225CO			Ugello conico Ø 15				
	020225CL			Ugello cilindrico Ø 18				
	020225D11			Ugello conico (small) Ø 11,5				
2	02012506			Punta M6X28	Cu	CuCrZ		Ø 0.6
	02012508	02012508H	02012508AL	Punta M6x28	Cu	CuCrZr	Al	Ø 0.8
	02012510	02012510H	02012510AL	Punta M6x28	Cu	CuCrZr	Al	Ø 1.0
	02012512	02012512H	02012512AL	Punta M6x28	Cu	CuCrZr	Al	Ø 1.2
	02012514	02012514H	02012514AL	Punta M6x28	Cu	CuCrZr	Al	Ø 1.4
	02012516	02012516H	02012516AL	Punta M6x28	Cu	CuCrZr	Al	Ø 1.6
3	020525			Diffusore gas M6				
	020525M8			Diffusore gas M8				
4	02052501			Molla				
5	0206352			Lancia				
6	0208ABZR			Impugnatura ergonomica (+colori)				
	0208ABZ			Impugnatura zigrinata				
7	0209ABZ			Pulsante interruttore				
8	BW222W			Snodo				
9	02144M92			Molla ad acqua				
	3 METRI	4 METRI	5 METRI					
10	02205013	02205014	02205015	Pacco cavo completo				
	3 METRI	4 METRI	5 METRI					
11	02245013	02245014	02245015	Cavo portacorrente ritorno H20				
	0245M501			Raccordo maschio cavo portacorrente				
	0245F501			Raccordo femmina cavo portacorrente				
	SL14			Manicotto				
	3 METRI	4 METRI	5 METRI					
12	02215013	02215014	02215015	Tubo porta guaina spirale				
	02PG501A			Raccordo porta guaina anteriore				
	02PG501P			Raccordo porta guaina posteriore				
	SL10			Manicotto				
13	VAGH58BPVC			Tubo mandata H2O Blu Ø 5x8 PVC				
	VAGH58B			Tubo mandata H2O Blu Ø 5x8 Gomma Trecciata				
14	VAGH58RPVC			Tubo ritorno H2O Rosso Ø 5x8 PVC				
	VAGH58R			Tubo ritorno H2O Rosso Ø 5x8 Gomma Trecciata				
15	VAGH57NPVC			Tubo gas nero Ø 5x8 PVC				
16A	02305013			Fascetta doppia tubetto gas Ø 8,7				
16B	02305011			Fascetta doppia tubetto H2O Ø 9,5				
16C	0235501D6			Attacco rapido maschio per tubo Ø 6				
17	VACVBP2N			Cavetto comandi bipolare				
18	VAPR2628N			Procavo in gomma telata Ø 26x28				
	VAPR2831N			Procavo in gomma telata Ø 28x31				
19	02144M92			Molla posteriore				
19A	BW222W			Manicotto per molla				
20	BW159W			Scatola posteriore + viti				
20A	023004			Ghiera				
21	0230501C			Corpo torcia posteriore				
	3 METRI	4 METRI	5 METRI					
A	0204501N3	0204501N4	0204501N5	Guaina guidafilo nuda std. Ø 1,2-1,6				
B	0204AL25			Guaina guidafilo per alluminio mt 4.5				
	0204AL255			Guaina guidafilo per alluminio mt 5.5				
	0204ALT			Capocorda				

La tabella espone la configurazione standard. Per ogni genere di personalizzazione riferirsi all'Ufficio commerciale

Per altri liners guarda da pag 81

Note: About the registered trade mark, reference number of the model of the machine and spare parts, please see pag 6.

EUROTORCH BZ 401

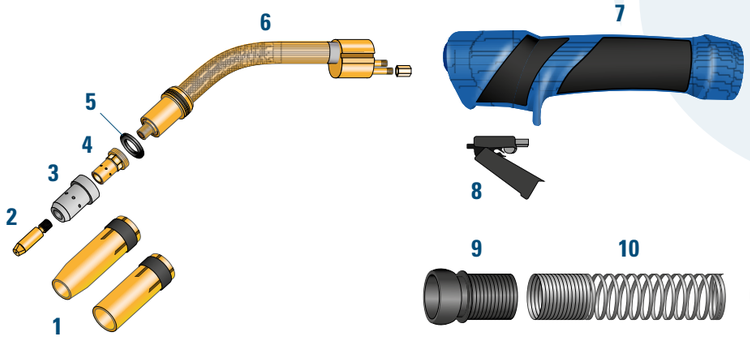

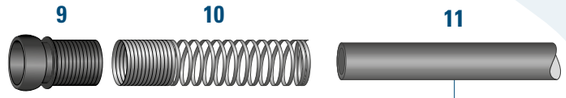

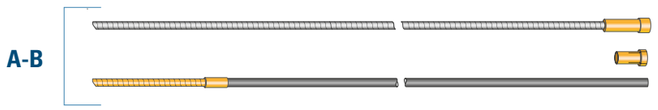

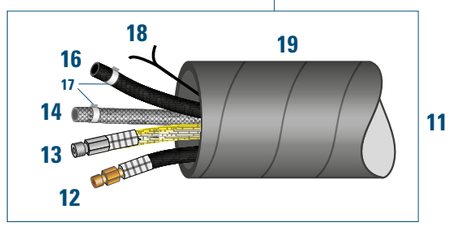

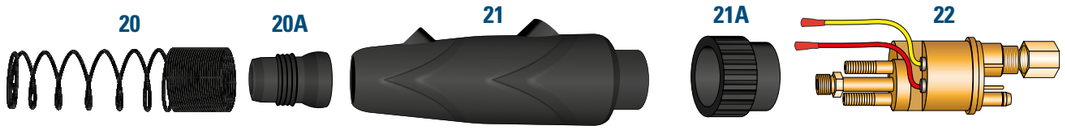

UTILIZZO CONSIGLIATO

Ideale per carpenteria pesante, per fili di acciaio, acciaio inox e alluminio (versione compatta della 501).

DATI TECNICI

Sistema di raffreddamento: raffreddamento ad acqua
Ciclo di lavoro 100%: 400 Amp CO_2 , 350 Amp MIX
Fili utilizzabili Ø: 0.8 – 1.6

EN 60974-7

TORCE COMPLETE

3 metri	4 metri	5 metri	
02004013SP	02004014SP	02004015SP	Imp. zigrinata
02004013SR	02004014SR	02004015SR	Imp. Gomma ergo

DESCRIZIONE TORCIA

	CODICE PRODOTTO			DESCRIZIONE
1	020250112			Ugello conico W 501 Ø 12
	020250114			Ugello conico W 501 Ø 14
	020250116			Ugello conico W 501 Ø 16
	020250119			Ugello cilindrico W 501 Ø 19
2	0201M83008	0201M83008H	0201M83008AL	Punta M8X30 Cu CuCrZr Al Ø 0.8
	0201M83010	0201M83010H	0201M83010AL	Punta M8X30 Cu CuCrZr Al Ø 1.0
	0201M83012	0201M83012H	0201M83012AL	Punta M8X30 Cu CuCrZr Al Ø 1.2
	0201M83014	0201M83014H	0201M83014AL	Punta M8X30 Cu CuCrZr Al Ø 1.4
	0201M83016	0201M83016H	0201M83016AL	Punta M8X30 Cu CuCrZr Al Ø 1.6
3	0205501			Diffusore gas standard plastica
	0205501CER			Diffusore gas ceramica
4	0205501C/C			Porta punta M8
5	0203501			Rondella isolante
6	0206401			Lancia
7	0208ABZR			Impugnatura ergonomica (+colori)
	0208ABZ			Impugnatura zigrinata
8	0209ABZ			Pulsante interruttore
9	BW222W			Snodo
10	02144M92			Molla ad acqua
	3 METRI	4 METRI	5 METRI	
11	02205013	02205014	02205015	Pacco cavo completo
	3 METRI	4 METRI	5 METRI	
12	02245013	02245014	02245015	Cavo portacorrente ritorno H20
	0245M501			Raccordo maschio cavo portacorrente
	0245F501			Raccordo femmina cavo portacorrente
	SL14			Manicotto
	3 METRI	4 METRI	5 METRI	
13	02215013	02215014	02215015	Tubo porta guaina spirale
	02PG501A			Raccordo porta guaina anteriore
	02PG501P			Raccordo porta guaina posteriore
	SL10			Manicotto
14	VAGH58BPVC			Tubo mandata H20 Blu Ø 5x8 PVC
	VAGH58B			Tubo mandata H2O Blu Ø 5x8 Gomma Trecciata
15	VAGH58RPVC			Tubo ritorno H2O Rosso Ø 5x8 PVC
	VAGH58R			Tubo ritorno H2O Rosso Ø 5x8 Gomma Trecciata
16	VAGH57NPVC			Tubo gas nero Ø 5x8 PVC
17A	02305013			Fascetta doppia tubetto gas Ø 8,7
17B	02305011			Fascetta doppia tubetto H2O Ø 9,5
17C	0235501D6			Attacco rapido maschio per tubo Ø 6
18	VACVBP2N			Cavetto comandi bipolare
19	VAPR2628N			Procavo in gomma telata Ø 26x28
	VAPR2831N			Procavo in gomma telata Ø 28x31
20	02144M92			Molla posteriore
20A	BW222W			Manicotto per molla
21	BW159W			Scatola posteriore + viti
21A	023004			Ghiera
22	0230501C			Corpo torcia posteriore
	3 METRI	4 METRI	5 METRI	
A	0204501N3	0204501N4	0204501N5	Guaina guidafilo nuda std. Ø 1,2-1,6
B	0204AL25			Guaina guidafilo per alluminio mt 4.5
	0204AL255			Guaina guidafilo per alluminio mt 5.5
	0204ALT			Capocorda

La tabella espone la configurazione standard. Per ogni genere di personalizzazione riferirsi all'Ufficio commerciale.

Per altri liners guarda da pag 81

Note: About the registered trade mark, reference number of the model of the machine and spare parts, please see pag 6.

EUROTORCH BZ 501

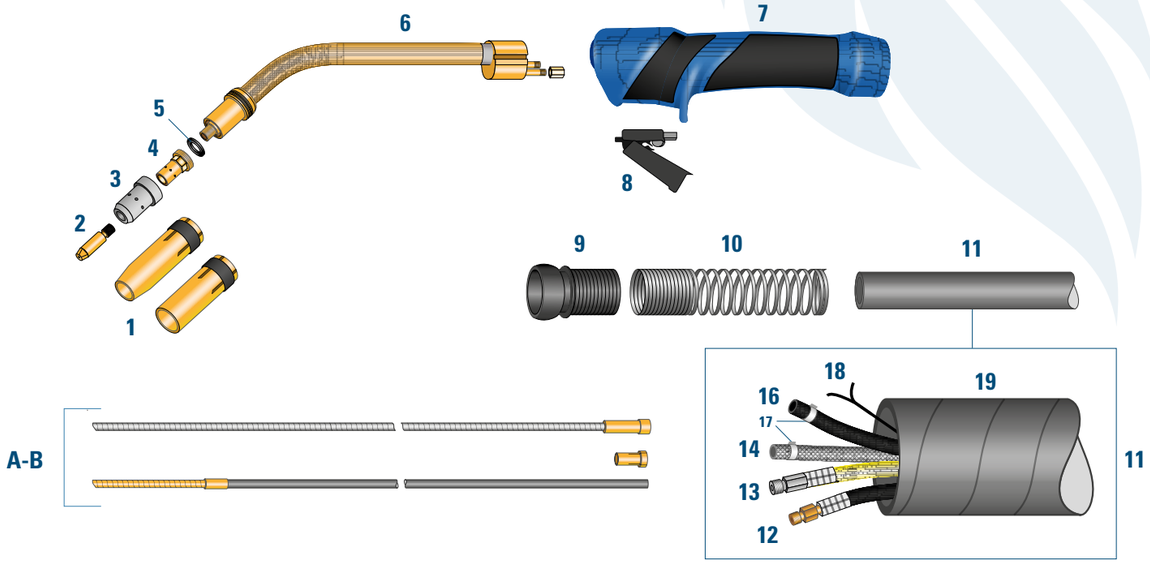

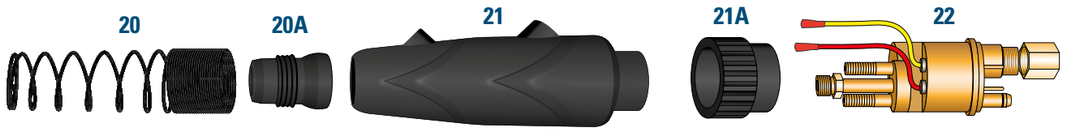

UTILIZZO CONSIGLIATO

Ideale per carpenteria pesante, per fili di acciaio, acciaio inox e alluminio.

DATI TECNICI

Sistema di raffreddamento: raffreddamento ad acqua
Ciclo di lavoro 100%: 450 Amp CO_2 , 400 Amp MIX
Fili utilizzabili Ø: 0.8 – 1.6

EN 60974-7

TORCE COMPLETE

3 metri	4 metri	5 metri	
02005013SP	02005014SP	02005015SP	Imp. zigrinata
02005013SR	02005014SR	02005015SR	Imp. Gomma ergo

DESCRIZIONE TORCIA

	CODICE PRODOTTO			DESCRIZIONE				
1	020250112			Ugello conico W 501 Ø 12				
	020250114			Ugello conico W 501 Ø 14				
	020250116			Ugello conico W 501 Ø 16				
	020250119			Ugello cilindrico W 501 Ø 19				
2	0201M83008	0201M83008H	0201M83008AL	Punta M8X30	Cu	CuCrZr	Al	Ø 0.8
	0201M83010	0201M83010H	0201M83010AL	Punta M8X30	Cu	CuCrZr	Al	Ø 1.0
	0201M83012	0201M83012H	0201M83012AL	Punta M8X30	Cu	CuCrZr	Al	Ø 1.2
	0201M83014	0201M83014H	0201M83014AL	Punta M8X30	Cu	CuCrZr	Al	Ø 1.4
	0201M83016	0201M83016H	0201M83016AL	Punta M8X30	Cu	CuCrZr	Al	Ø 1.6
3	0205501			Diffusore gas standard plastica				
	0205501CER			Diffusore gas ceramica				
4	0205501C/C			Porta punta M8				
5	0203501			Rondella isolante				
6	0206501			Lancia				
7	0208ABZR			Impugnatura ergonomica (+colori)				
	0208ABZ			Impugnatura zigrinata				
8	0209ABZ			Pulsante interruttore				
9	BW222W			Snodo				
10	02144M92			Molla ad acqua				
	3 METRI	**4 METRI**	**5 METRI**					
11	02205013	02205014	02205015	Pacco cavo completo				
	3 METRI	**4 METRI**	**5 METRI**					
12	02245013	02245014	02245015	Cavo portacorrente ritorno H20				
	0245M501			Raccordo maschio cavo portacorrente				
	0245F501			Raccordo femmina cavo portacorrente				
	SL14			Manicotto				
	3 METRI	**4 METRI**	**5 METRI**					
13	02215013	02215014	02215015	Tubo porta guaina spirale				
	02PG501A			Raccordo porta guaina anteriore				
	02PG501P			Raccordo porta guaina posteriore				
	SL10			Manicotto				
14	VAGH58BPVC			Tubo mandata H20 Blu Ø 5x8 PVC				
	VAGH58B			Tubo mandata H2O Blu Ø 5x8 Gomma Trecciata				
15	VAGH58RPVC			Tubo ritorno H2O Rosso Ø 5x8 PVC				
	VAGH58R			Tubo ritorno H2O Rosso Ø 5x8 Gomma Trecciata				
16	VAGH57NPVC			Tubo gas nero Ø 5x8 PVC				
17A	02305013			Fascetta doppia tubetto gas Ø 8,7				
17B	02305011			Fascetta doppia tubetto H2O Ø Ø 9,5				
17C	0235501D6			Attacco rapido maschio per tubo Ø 6				
18	VACVBP2N			Cavetto comandi bipolare				
19	VAPR2628N			Procavo in gomma telata Ø 26x28				
	VAPR2831N			Procavo in gomma telata Ø 28x31				
20	02144M92			Molla posteriore				
20A	BW222W			Manicotto per molla				
21	BW159W			Scatola posteriore + viti				
21A	023004			Ghiera				
22	0230501C			Corpo torcia posteriore				
	3 METRI	**4 METRI**	**5 METRI**					
A	0204501N3	0204501N4	0204501N5	Guaina guidafilo nuda std. Ø 1,2-1,6				
B	0204AL25			Guaina guidafilo per alluminio mt 4.5				
	0204AL255			Guaina guidafilo per alluminio mt 5.5				
	0204ALT			Capocorda				

La tabella espone la configurazione standard. Per ogni genere di personalizzazione riferirsi all'Ufficio commerciale.

Per altri liners guarda da pag 81

Note: About the registered trade mark, reference number of the model of the machine and spare parts, please see pag 6.

EUROTORCH TACES® 551

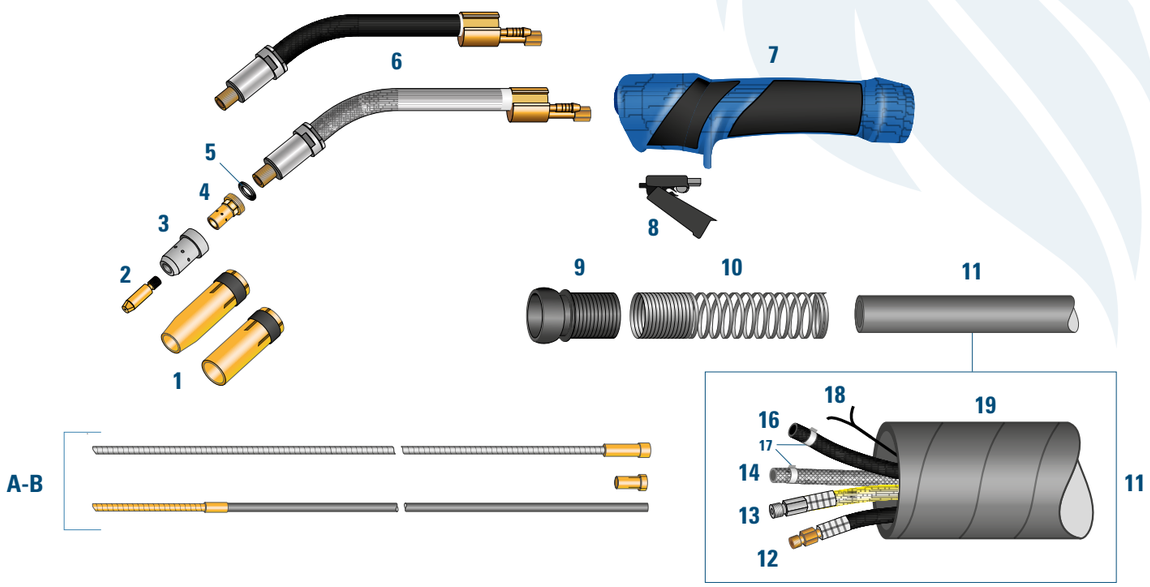

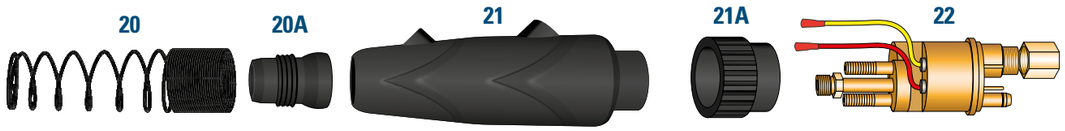

UTILIZZO CONSIGLIATO

Ideale per carpenteria pesante, per fili di acciaio, acciaio inox e alluminio, torcia con refrigerazione della punta.

DATI TECNICI

Sistema di raffreddamento: raffreddamento ad acqua
Ciclo di lavoro 100%: 550 Amp CO_2 , 500 Amp MIX
Fili utilizzabili Ø: 0.8 – 1.6

EN 60974-7

TORCE COMPLETE

3 metri	4 metri	5 metri	
02005513SP	02005514SP	02005515SP	Imp. zigrinata
02005513SR	02005514SR	02005515SR	Imp. Gomma ergo

DESCRIZIONE TORCIA

	CODICE PRODOTTO			DESCRIZIONE				
1	020250112			Ugello conico Ø 12				
	020250114			Ugello conico Ø 14				
	020250116			Ugello conico Ø 16				
	020250119			Ugello cilindrico Ø 19				
2	0201M83008	0201M83008H	0201M83008AL	Punta M8X30	Cu	CuCrZr	Al	Ø 0.8
	0201M83010	0201M83010H	0201M83010AL	Punta M8X30	Cu	CuCrZr	Al	Ø 1.0
	0201M83012	0201M83012H	0201M83012AL	Punta M8X30	Cu	CuCrZr	Al	Ø 1.2
	0201M83014	0201M83014H	0201M83014AL	Punta M8X30	Cu	CuCrZr	Al	Ø 1.4
	0201M83016	0201M83016H	0201M83016AL	Punta M8X30	Cu	CuCrZr	Al	Ø 1.6
3	0205501			Diffusore gas standard plastica				
	0205501CER			Diffusore gas ceramica				
4	0205501C/C			Porta punta M8				
5	0203501			Rondella isolante				
6	0206551C			Lancia				
7	0208ABZR			Impugnatura ergonomica (+colori)				
	0208ABZ			Impugnatura zigrinata				
8	0209ABZ			Pulsante interruttore				
9	BW222W			Snodo				
10	02144M92			Molla ad acqua				
	3 METRI	4 METRI	5 METRI					
11	02205013	02205014	02205015	Pacco cavo completo				
	3 METRI	4 METRI	5 METRI					
12	02245013	02245014	02245015	Cavo portacorrente ritorno H20				
	0245M501			Raccordo maschio cavo portacorrente				
	0245F501			Raccordo femmina cavo portacorrente				
	SL14			Manicotto				
	3 METRI	4 METRI	5 METRI					
13	02215013	02215014	02215015	Tubo porta guaina spirale				
	02PG501A			Raccordo porta guaina anteriore				
	02PG501P			Raccordo porta guaina posteriore				
	SL10			Manicotto				
14	VAGH58BPVC			Tubo mandata H20 Blu Ø 5x8 PVC				
	VAGH58B			Tubo mandata H2O Blu Ø 5x8 Gomma Trecciata				
15	VAGH58RPVC			Tubo ritorno H2O Rosso Ø 5x8 PVC				
	VAGH58R			Tubo ritorno H2O Rosso Ø 5x8 Gomma Trecciata				
16	VAGH57NPVC			Tubo gas nero Ø 5x8 PVC				
17A	02305013			Fascetta doppia tubetto gas Ø 8,7				
17B	02305011			Fascetta doppia tubetto H2O Ø Ø 9,5				
17C	0235501D6			Attacco rapido maschio per tubo Ø 6				
18	VACVBP2N			Cavetto comandi bipolare				
19	VAPR2628N			Procavo in gomma telata Ø 26x28				
	VAPR2831N			Procavo in gomma telata Ø 28x31				
20	02144M92			Molla posteriore				
	BW222W			Manicotto per molla				
21	BW159W			Scatola posteriore + viti				
	023004			Ghiera				
22	0230501C			Corpo torcia posteriore				
	3 METRI	4 METRI	5 METRI					
A	0204501N3	0204501N4	0204501N5	Guaina guidafilo nuda std. Ø 1,2-1,6				
B	0204AL25			Guaina guidafilo per alluminio mt 4.5				
	0204AL255			Guaina guidafilo per alluminio mt 5.5				
	0204ALT			Capocorda				

La tabella espone la configurazione standard. Per ogni genere di personalizzazione riferirsi all'Ufficio commerciale.

Per altri liners guarda da pag 81

Note: About the registered trade mark, reference number of the model of the machine and spare parts, please see pag 6.

EUROTORCH TACES® 601

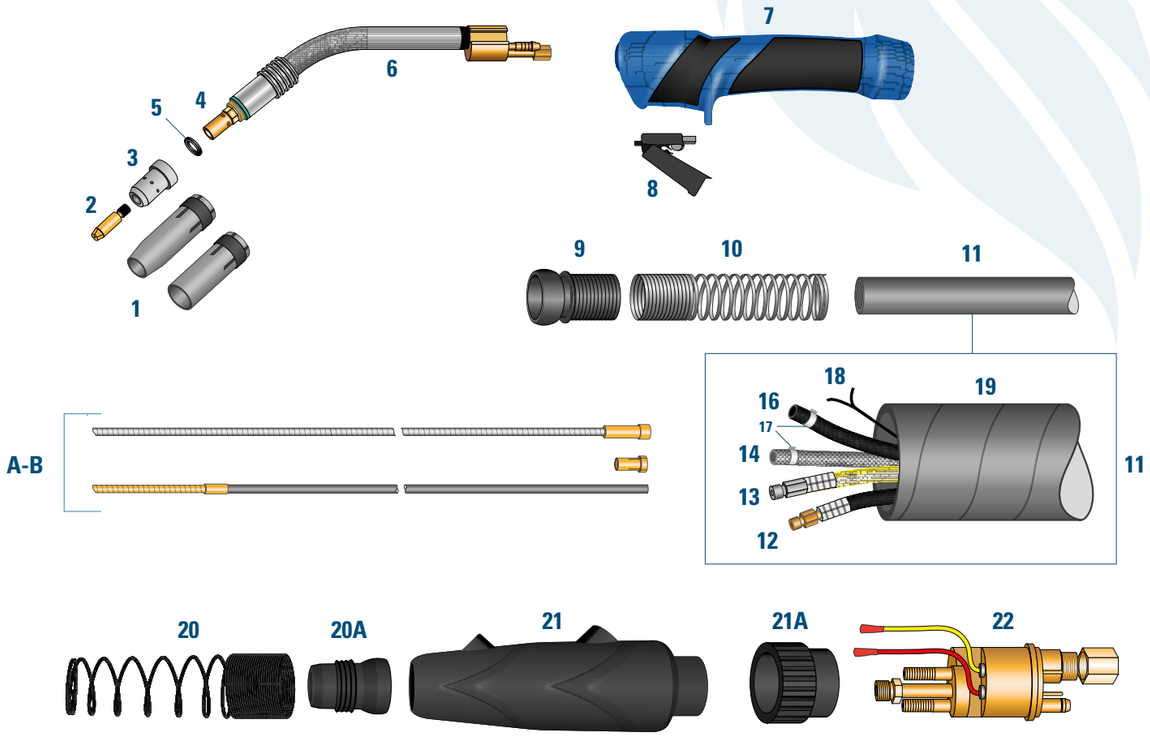

UTILIZZO CONSIGLIATO

Ideale per carpenteria pesante e molto pesante.

DATI TECNICI

Sistema di raffreddamento: raffreddamento ad acqua
Ciclo di lavoro 100%: 500 Amp CO_2 , 450 Amp MIX
Fili utilizzabili Ø: 0.8 – 1.6

EN 60974-7

TORCE COMPLETE

3 metri	4 metri	5 metri	
02006013SP	02006014SP	02006015SP	Imp. zigrinata
02006013SR	02006014SR	02006015SR	Imp. Gomma ergo

DESCRIZIONE TORCIA

	CODICE PRODOTTO			DESCRIZIONE				
1	020250112			Ugello conico Ø 12				
	020250114			Ugello conico Ø 14				
	020250116			Ugello conico Ø 16				
	020250119			Ugello cilindrico Ø 19				
2	0201M83008	0201M83008H	0201M83008AL	Punta M8X30	Cu	CuCrZr	Al	Ø 0.8
	0201M83010	0201M83010H	0201M83010AL	Punta M8X30	Cu	CuCrZr	Al	Ø 1.0
	0201M83012	0201M83012H	0201M83012AL	Punta M8X30	Cu	CuCrZr	Al	Ø 1.2
	0201M83014	0201M83014H	0201M83014AL	Punta M8X30	Cu	CuCrZr	Al	Ø 1.4
	0201M83016	0201M83016H	0201M83016AL	Punta M8X30	Cu	CuCrZr	Al	Ø 1.6
3	0205501			Diffusore gas standard plastica				
	0205501CER			Diffusore gas ceramica				
4	0205501C/C			Porta punta M8				
5	0203501			Rondella isolante				
6	0206601			Lancia				
7	0208ABZR			Impugnatura ergonomica (+colori)				
	0208ABZ			Impugnatura zigrinata				
8	0209ABZ			Pulsante interruttore				
9	BW222W			Snodo				
10	02144M92			Molla ad acqua				
	3 METRI	4 METRI	5 METRI					
11	02205013	02205014	02205015	Pacco cavo completo				
	3 METRI	4 METRI	5 METRI					
12	02245013	02245014	02245015	Cavo portacorrente ritorno H20				
	0245M501			Raccordo maschio cavo portacorrente				
	0245F501			Raccordo femmina cavo portacorrente				
	SL14			Manicotto				
	3 METRI	4 METRI	5 METRI					
13	02215013	02215014	02215015	Tubo porta guaina spirale				
	02PG501A			Raccordo porta guaina anteriore				
	02PG501P			Raccordo porta guaina posteriore				
	SL10			Manicotto				
14	VAGH58BPVC			Tubo mandata H20 Blu Ø 5x8 PVC				
	VAGH58B			Tubo mandata H2O Blu Ø 5x8 Gomma Trecciata				
15	VAGH58RPVC			Tubo ritorno H2O Rosso Ø 5x8 PVC				
	VAGH58R			Tubo ritorno H2O Rosso Ø 5x8 Gomma Trecciata				
16	VAGH57NPVC			Tubo gas nero Ø 5x8 PVC				
17A	02305013			Fascetta doppia tubetto gas Ø 8,7				
17B	02305011			Fascetta doppia tubetto H2O Ø 9,5				
17C	0235501D6			Attacco rapido maschio per tubo Ø 6				
18	VACVBP2N			Cavetto comandi bipolare				
19	VAPR2628N			Procavo in gomma telata Ø 26x28				
	VAPR2831N			Procavo in gomma telata Ø 28x31				
20	02144M92			Molla posteriore				
	BW222W			Manicotto per molla				
21	BW159W			Scatola posteriore + viti				
	023004			Ghiera				
22	0230501C			Corpo torcia posteriore				
	3 METRI	4 METRI	5 METRI					
A	0204501N3	0204501N4	0204501N5	Guaina guidafilo nuda std. Ø 1,2-1,6				
B	0204AL25			Guaina guidafilo per alluminio mt 4.5				
	0204AL255			Guaina guidafilo per alluminio mt 5.5				
	0204ALT			Capocorda				

La tabella espone la configurazione standard. Per ogni genere di personalizzazione riferirsi all'Ufficio commerciale.

Per altri liners guarda da pag 81

Note: About the registered trade mark, reference number of the model of the machine and spare parts, please see pag 6.

EUROTORCH MHS 092

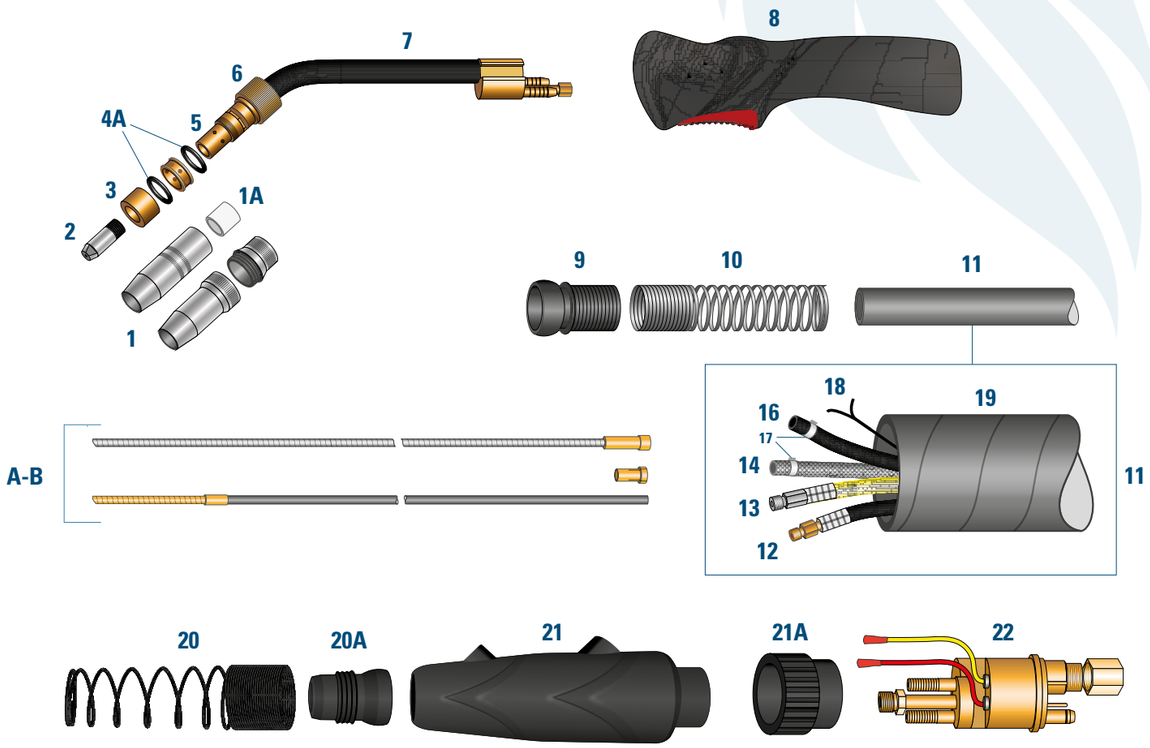

UTILIZZO CONSIGLIATO

Ideale per carpenteria pesante, per fili di acciaio, acciaio inox e alluminio.

DATI TECNICI

Sistema di raffreddamento: raffreddamento ad acqua
Ciclo di lavoro 100%: 600 Amp CO_2 , 550 Amp MIX
Fili utilizzabili Ø: 0.8 – 1.6

RoHS COMPLIANT EN 60974-7 CE

TORCE COMPLETE

3 metri	4 metri	5 metri
0300923HO	0300924HO	0300925HO

DESCRIZIONE TORCIA

	CODICE PRODOTTO			DESCRIZIONE
1	03029216			Ugello conico intero Ø 16
	030292UA			Ugello conico in 2 pz Ø 16 anteriore
	030292UP			Ugello conico in 2 pz Ø 16 posteriore
1A	033192			Boccolina isolante ugello
2	0201M83008	0201M830 08H		Punta M8X30 Cu CuCrZr Ø 0.8
	0201M83010	0201M830 10H		Punta M8X30 Cu CuCrZr Ø 1.0
	0201M83012	0201M830 12H		Punta M8X30 Cu CuCrZr Ø 1.2
	0201M83014	0201M830 14H		Punta M8X30 Cu CuCrZr Ø 1.4
	0201M83016	0201M830 16H		Punta M8X30 Cu CuCrZr Ø 1.6
	0301M1008			Punta M10X30 Nichelata Ø 0.8
	0301M1010			Punta M10X30 Nichelata Ø 1.0
	0301M1012			Punta M10X30 Nichelata Ø 1.2
	0301M1014			Punta M10X30 Nichelata Ø 1.4
	0301M1016			Punta M10X30 Nichelata Ø 1.6
3	033392			Boccola isolante filetto Sx
4	035192			Distributore H20
4A	033292Q			O-Ring quadro
5	030592M10			Portapunta M10
	030592M8			Portapunta M8
6	030392			Ghiera di spinta
7	030692HO			Lancia isolata
8	0208ABZ			Impugnatura
9	BW222W			Snodo
10	02144M92			Molla ad acqua
	3 METRI	4 METRI	5 METRI	
11	02205013	02205014	02205015	Pacco cavo completo
	3 METRI	4 METRI	5 METRI	
12	02245013	02245014	02245015	Cavo portacorrente ritorno H20
	0245M501			Raccordo maschio cavo portacorrente
	0245F501			Raccordo femmina cavo portacorrente
	SL14			Manicotto
	3 METRI	4 METRI	5 METRI	
13	02215013	02215014	02215015	Tubo porta guaina spirale
	02PG501A			Raccordo porta guaina anteriore
	02PG501P			Raccordo porta guaina posteriore
	SL10			Manicotto
14	VAGH58BPVC			Tubo mandata H20 Blu Ø 5x8 PVC
	VAGH58B			Tubo mandata H2O Blu Ø 5x8 Gomma Trecciata
15	VAGH58RPVC			Tubo ritorno H2O Rosso Ø 5x8 PVC
	VAGH58R			Tubo ritorno H2O Rosso Ø 5x8 Gomma Trecciata
16	VAGH57NPVC			Tubo gas nero Ø 5x8 PVC
17A	02305013			Fascetta doppia tubetto gas Ø 8,7
17B	02305011			Fascetta doppia tubetto H2O Ø 9,5
17C	0235501D6			Attacco rapido maschio per tubo Ø 6
18	VACVBP2N			Cavetto comandi bipolare
19	VAPR2628N			Procavo in gomma telata Ø 26x28
	VAPR2831N			Procavo in gomma telata Ø 28x31
20	02144M92			Molla posteriore
20A	BW222W			Manicotto per molla
21	BW159W			Scatola posteriore + viti
21A	023004			Ghiera
22	0230501C			Corpo torcia posteriore
	3 METRI	4 METRI	5 METRI	
A	0204501N3	0204501N4	0204501N5	Guaina guidafilo nuda std. Ø 1,2-1,6
B	0204AL25			Guaina guidafilo per alluminio mt 4.5
	0204AL255			Guaina guidafilo per alluminio mt 5.5
B1	0204ALT			Capocorda

La tabella espone la configurazione standard. Per ogni genere di personalizzazione riferirsi all'Ufficio commerciale

Per altri liners guarda da pag 81

Note: About the registered trade mark, reference number of the model of the machine and spare parts, please see pag 6.

EUROTORCH MHS 450

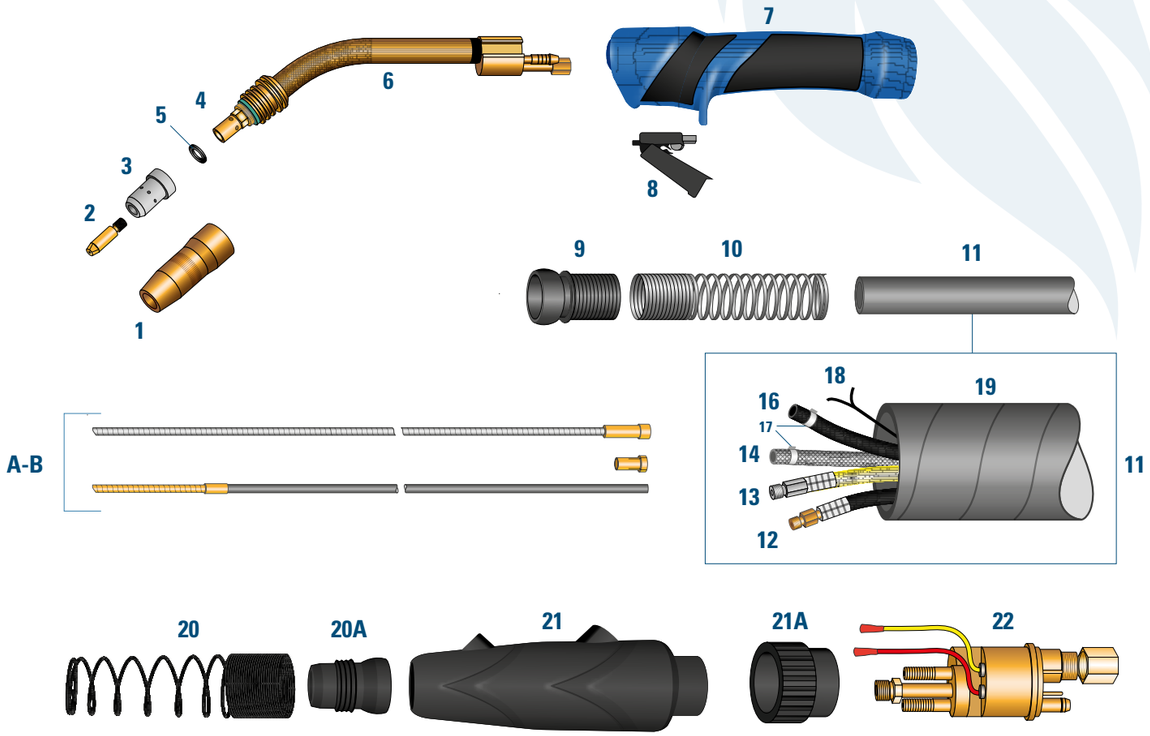

UTILIZZO CONSIGLIATO

Ideale per carpenteria pesante, per fili di acciaio, acciaio inox e alluminio.

DATI TECNICI

Sistema di raffreddamento: raffreddamento ad acqua
Ciclo di lavoro 100%: 500 Amp CO_2 , 450 Amp MIX
Fili utilizzabili Ø: 0.8 – 1.6

EN 60974-7

TORCE COMPLETE

3 metri	4 metri	5 metri	
02004503SP	02004504SP	02004505SP	Imp. zigrinata
02004503SR	02004504SR	02004505SR	Imp. Gomma ergo

DESCRIZIONE TORCIA

	CODICE PRODOTTO			DESCRIZIONE
1	020245BOB			Ugello conico Ø 16
2	0201M83008	0201M83008H	0201M83008AL	Punta M8X30 Cu CuCrZr Al Ø 0.8
	0201M83010	0201M83010H	0201M83010AL	Punta M8X30 Cu CuCrZr Al Ø 1.0
	0201M83012	0201M83012H	0201M83012AL	Punta M8X30 Cu CuCrZr Al Ø 1.2
	0201M83014	0201M83014H	0201M83014AL	Punta M8X30 Cu CuCrZr Al Ø 1.4
	0201M83016	0201M83016H	0201M83016AL	Punta M8X30 Cu CuCrZr Al Ø 1.6
3	0205501			Diffusore gas standard plastica
	0205501CER			Diffusore gas ceramica
4	0205501C/C			Porta punta M8
5	0203501			Rondella isolante
6	0206450W			Lancia
7	0208ABZR			Impugnatura ergonomica (+colori)
	0208ABZ			Impugnatura zigrinata
8	0209ABZ			Pulsante interruttore
9	BW222W			Snodo
10	02144M92			Molla ad acqua
	3 METRI	4 METRI	5 METRI	
11	02205013	02205014	02205015	Pacco cavo completo
	3 METRI	4 METRI	5 METRI	
12	02245013	02245014	02245015	Cavo portacorrente ritorno H20
	0245M501			Raccordo maschio cavo portacorrente
	0245F501			Raccordo femmina cavo portacorrente
	SL14			Manicotto
	3 METRI	4 METRI	5 METRI	
13	02215013	02215014	02215015	Tubo porta guaina spirale
	02PG501A			Raccordo porta guaina anteriore
	02PG501P			Raccordo porta guaina posteriore
	SL10			Manicotto
14	VAGH58BPVC			Tubo mandata H20 Blu Ø 5x8 PVC
	VAGH58B			Tubo mandata H2O Blu Ø 5x8 Gomma Trecciata
15	VAGH58RPVC			Tubo ritorno H2O Rosso Ø 5x8 PVC
	VAGH58R			Tubo ritorno H2O Rosso Ø 5x8 Gomma Trecciata
16	VAGH57NPVC			Tubo gas nero Ø 5x8 PVC
17A	02305013			Fascetta doppia tubetto gas Ø 8,7
17B	02305011			Fascetta doppia tubetto H2O Ø 9,5
17C	0235501D6			Attacco rapido maschio per tubo Ø 6
18	VACVBP2N			Cavetto comandi bipolare
19	VAPR2628N			Procavo in gomma telata Ø 26x28
	VAPR2831N			Procavo in gomma telata Ø 28x31
20	02144M92			Molla posteriore
	BW222W			Manicotto per molla
21	BW159W			Scatola posteriore + viti
	023004			Ghiera
22	0230501C			Corpo torcia posteriore
	3 METRI	4 METRI	5 METRI	
A	0204501N3	0204501N4	0204501N5	Guaina guidafilo nuda std. Ø 1,2-1,6
B	0204AL25			Guaina guidafilo per alluminio mt 4.5
	0204AL255			Guaina guidafilo per alluminio mt 5.5
B1	0204ALT			Capocorda

La tabella espone la configurazione standard. Per ogni genere di personalizzazione riferirsi all'Ufficio commerciale.

Per altri liners guarda da pag 81

Note: About the registered trade mark, reference number of the model of the machine and spare parts, please see pag 6.

EUROTORCH MHS 550

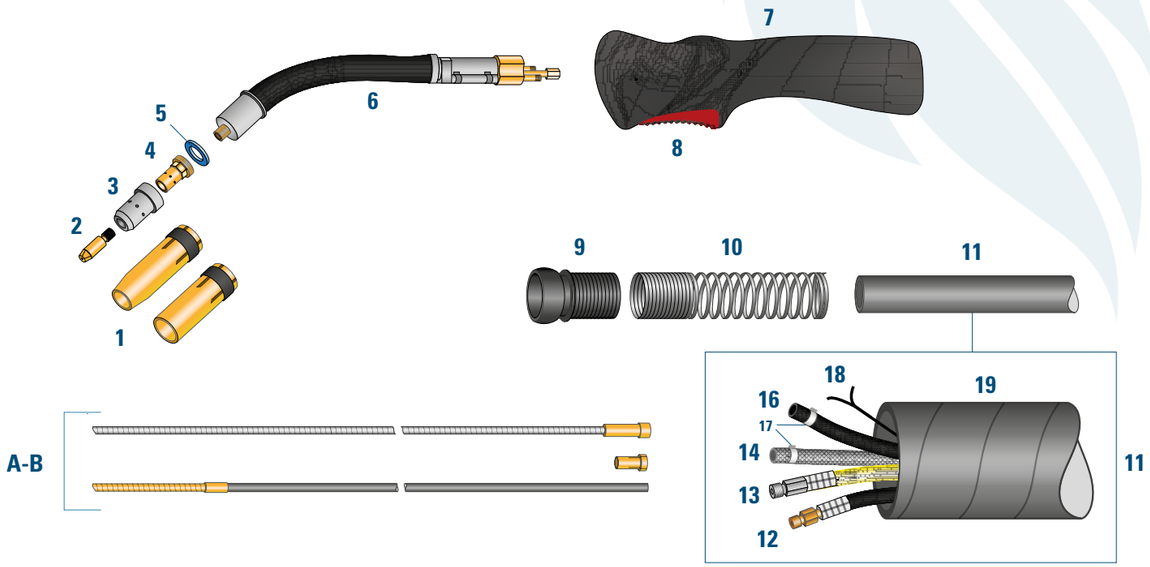

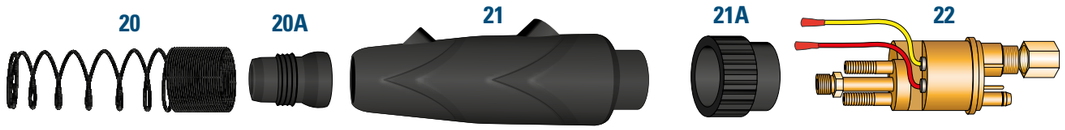

UTILIZZO CONSIGLIATO

Ideale per carpenteria pesante, per fili di acciaio, acciaio inox e alluminio.

DATI TECNICI

Sistema di raffreddamento: raffreddamento ad acqua
Ciclo di lavoro 100%: 500 Amp CO_2 , 450 Amp MIX
Fili utilizzabili Ø: 0.8 – 1.6

RoHS COMPLIANT EN 60974-7 CE

TORCE COMPLETE

3 metri	4 metri	5 metri
02005503	02005504	02005505

DESCRIZIONE TORCIA

	CODICE PRODOTTO			DESCRIZIONE
1	020250112			Ugello conico Ø 12
	020250114			Ugello conico Ø 14
	020250116			Ugello conico Ø 16
	020250119			Ugello cilindrico Ø 19
2	0201M83008	0201M83008H	0201M83008AL	Punta M8X30 Cu CuCrZr Al Ø 0.8
	0201M83010	0201M83010H	0201M83010AL	Punta M8X30 Cu CuCrZr Al Ø 1.0
	0201M83012	0201M83012H	0201M83012AL	Punta M8X30 Cu CuCrZr Al Ø 1.2
	0201M83014	0201M83014H	0201M83014AL	Punta M8X30 Cu CuCrZr Al Ø 1.4
	0201M83016	0201M83016H	0201M83016AL	Punta M8X30 Cu CuCrZr Al Ø 1.6
3	0205501			Diffusore gas standard plastica
	0205501CER			Diffusore gas ceramica
4	0205501C/C			Porta punta M8
5	0203501			Rondella isolante
6	0206550			Lancia
7	0208550			Impugnatura ergonomica
8	0209550			Pulsante interruttore
9	BW222W			Snodo
10	02144M92			Molla ad acqua
	3 METRI	4 METRI	5 METRI	
11	02205013	02205014	02205015	Pacco cavo completo
	3 METRI	4 METRI	5 METRI	
12	02245013	02245014	02245015	Cavo portacorrente ritorno H20
	0245M501			Raccordo maschio cavo portacorrente
	0245F501			Raccordo femmina cavo portacorrente
	SL14			Manicotto
	3 METRI	4 METRI	5 METRI	
13	02215013	02215014	02215015	Tubo porta guaina spirale
	02PG501A			Raccordo porta guaina anteriore
	02PG501P			Raccordo porta guaina posteriore
	SL10			Manicotto
14	VAGH58BPVC			Tubo mandata H20 Blu Ø 5x8 PVC
	VAGH58B			Tubo mandata H2O Blu Ø 5x8 Gomma Trecciata
15	VAGH58RPVC			Tubo ritorno H2O Rosso Ø 5x8 PVC
	VAGH58R			Tubo ritorno H2O Rosso Ø 5x8 Gomma Trecciata
16	VAGH57NPVC			Tubo gas nero Ø 5x8 PVC
17A	02305013			Fascetta doppia tubetto gas Ø 8,7
17B	02305011			Fascetta doppia tubetto H2O Ø 9,5
17C	0235501D6			Attacco rapido maschio per tubo Ø 6
18	VACVBP2N			Cavetto comandi bipolare
19	VAPR2628N			Procavo in gomma telata Ø 26x28
	VAPR2831N			Procavo in gomma telata Ø 28x31
20	02144M92			Molla posteriore
	BW222W			Manicotto per molla
21	BW159W			Scatola posteriore + viti
	023004			Ghiera
22	0230501C			Corpo torcia posteriore
	3 METRI	4 METRI	5 METRI	
A	0204501N3	0204501N4	0204501N5	Guaina guidafilo nuda std. Ø 1,2-1,6
B	0204AL25			Guaina guidafilo per alluminio mt 4.5
	0204AL255			Guaina guidafilo per alluminio mt 5.5
B1	0204ALT			Capocorda

La tabella espone la configurazione standard. Per ogni genere di personalizzazione riferirsi all'Ufficio commerciale.

Per altri liners guarda da pag 81

Note: About the registered trade mark, reference number of the model of the machine and spare parts, please see pag 6.

EUROTORCH MHS 650

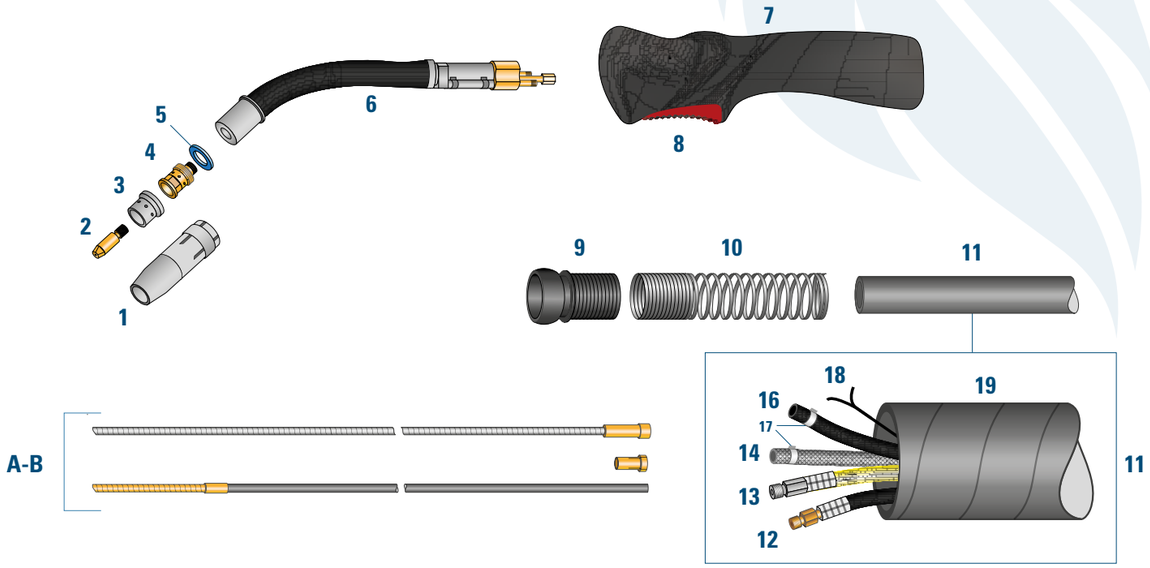

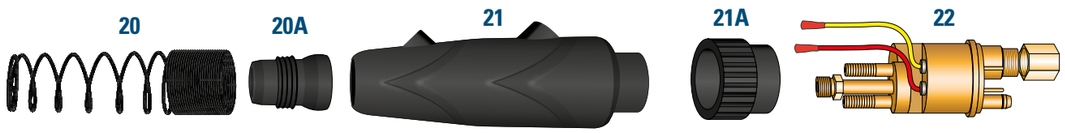

UTILIZZO CONSIGLIATO

Ideale per carpenteria pesante, per fili di acciaio, acciaio inox e alluminio.

DATI TECNICI

Sistema di raffreddamento: raffreddamento ad acqua
Ciclo di lavoro 100%: 600 Amp CO_2 , 550 Amp MIX
Fili utilizzabili Ø: 0.8 – 1.6

EN 60974-7

TORCE COMPLETE

3 metri	4 metri	5 metri
02006503	02006504	02006505

DESCRIZIONE TORCIA

	CODICE PRODOTTO			DESCRIZIONE
1	020265016			Ugello conico Ø 16
2	020165010H			Punta M8X35 CuCrZr Ø 1.0
	020165012H			Punta M8X35 CuCrZr Ø 1.2
	020165014H			Punta M8X35 CuCrZr Ø 1.4
	020165016H			Punta M8X35 CuCrZr Ø 1.6
3	0205650			Diffusore gas standard plastica
4	0205650PP			Porta punta M8
5	0203650			Rondella isolante
6	0206650			Lancia
7	0208550			Impugnatura ergonomica
8	0209550			Pulsante interruttore
9	BW222W			Snodo
10	02144M92			Molla ad acqua
	3 METRI	4 METRI	5 METRI	
11	02205013	02205014	02205015	Pacco cavo completo
	3 METRI	4 METRI	5 METRI	
12	02245013	02245014	02245015	Cavo portacorrente ritorno H20
	0245M501			Raccordo maschio cavo portacorrente
	0245F501			Raccordo femmina cavo portacorrente
	SL14			Manicotto
	3 METRI	4 METRI	5 METRI	
13	02215013	02215014	02215015	Tubo porta guaina spirale
	02PG501A			Raccordo porta guaina anteriore
	02PG501P			Raccordo porta guaina posteriore
	SL10			Manicotto
14	VAGH58BPVC			Tubo mandata H20 Blu Ø 5x8 PVC
	VAGH58B			Tubo mandata H2O Blu Ø 5x8 Gomma Trecciata
15	VAGH58RPVC			Tubo ritorno H2O Rosso Ø 5x8 PVC
	VAGH58R			Tubo ritorno H2O Rosso Ø 5x8 Gomma Trecciata
16	VAGH57NPVC			Tubo gas nero Ø 5x8 PVC
17A	02305013			Fascetta doppia tubetto gas Ø 8,7
17B	02305011			Fascetta doppia tubetto H2O Ø 9,5
17C	0235501D6			Attacco rapido maschio per tubo Ø 6
18	VACVBP2N			Cavetto comandi bipolare
19	VAPR2628N			Procavo in gomma telata Ø 26x28
	VAPR2831N			Procavo in gomma telata Ø 28x31
20	02144M92			Molla posteriore
	BW222W			Manicotto per molla
21	BW159W			Scatola posteriore + viti
	023004			Ghiera
22	0230501C			Corpo torcia posteriore
	3 METRI	4 METRI	5 METRI	
A	0204501N3	0204501N4	0204501N5	Guaina guidafilo nuda std. Ø 1,2-1,6
B	0204AL25			Guaina guidafilo per alluminio mt 4.5
	0204AL255			Guaina guidafilo per alluminio mt 5.5
B1	0204ALT			Capocorda

La tabella espone la configurazione standard. Per ogni genere di personalizzazione riferirsi all'Ufficio commerciale.

Per altri liners guarda da pag 81

Note: About the registered trade mark, reference number of the model of the machine and spare parts, please see pag 6.

EUROTORCH AUTOMATIC BZ 25

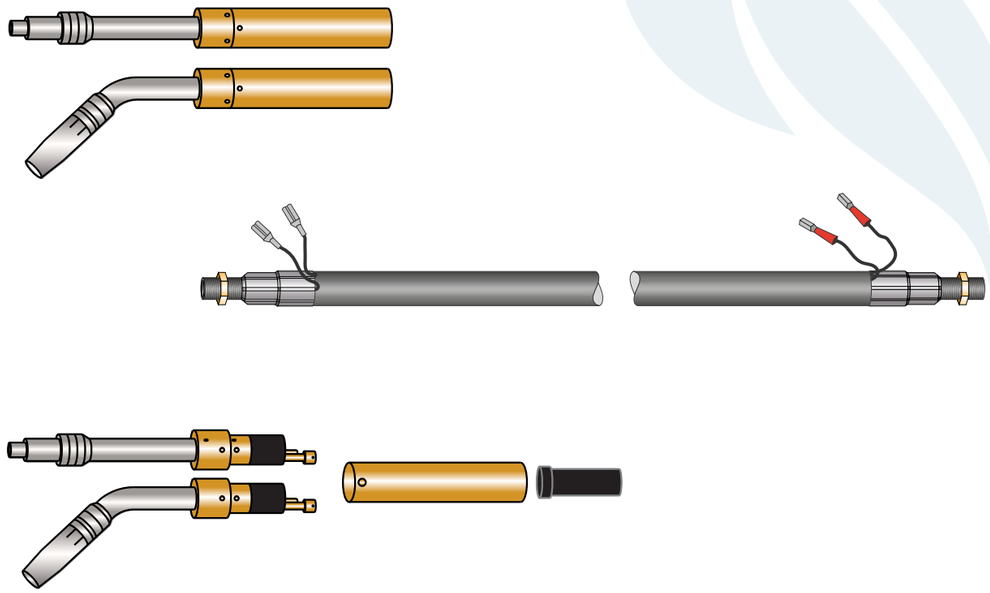

TORCE COMPLETE

CODICE PRODOTTO			DESCRIZIONE
1 METRI	2 METRI	3 METRI	
020025R1C	020025R2C	020025R3C	Torcia robot BZ 25 45° (curva)

EN 60974-7

RICAMBI

CODICE PRODOTTO			DESCRIZIONE
0206LRC25			Corpo torcia 45° (curvo)
0208R501			Impugnatura Ø 38mm
1 METRI	2 METRI	3 METRI	
0220251	0220252	0220253	Cavo coassiale assemblato

Per altri ricambi vedi eurotorch BZ 25 (manuale) a pag 34

Note: About the registered trade mark, reference number of the model of the machine and spare parts, please see pag 6.

EUROTORCH AUTOMATIC BZ 36

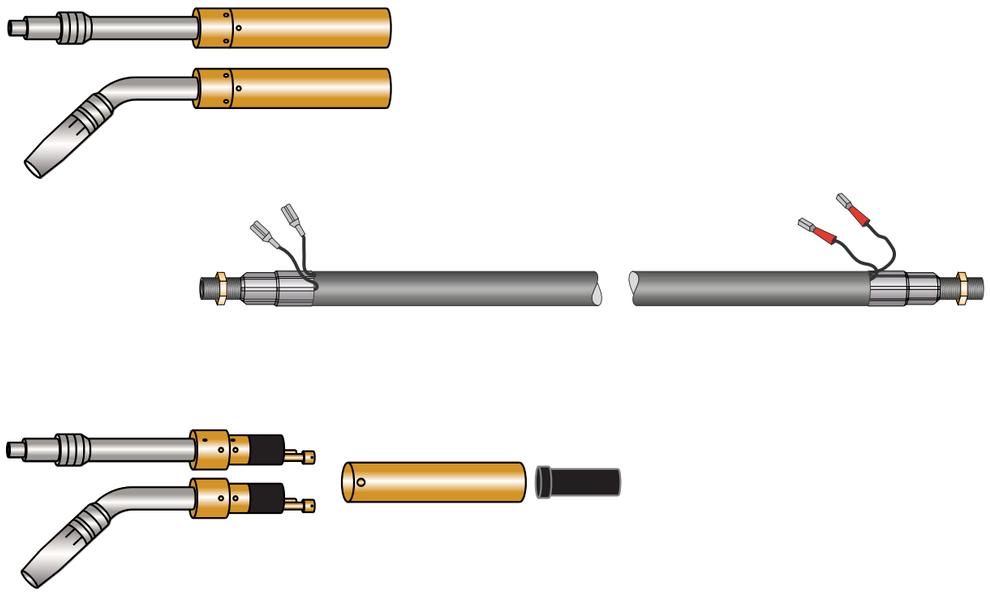

TORCE COMPLETE

CODICE PRODOTTO			DESCRIZIONE
1 METRI	2 METRI	3 METRI	
020036R1C	020036R2C	020036R3C	Torcia robot BZ 36 45° (curva)

EN 60974-7

RICAMBI

CODICE PRODOTTO			DESCRIZIONE
0206LRC36			Corpo torcia 45° (curvo)
0208R501			Impugnatura Ø 38mm
1 METRI	2 METRI	3 METRI	
0220361	0220362	0220363	Cavo coassiale assemblato

Per altri ricambi vedi eurotorch BZ 36 (manuale) a pag 38

Note: About the registered trade mark, reference number of the model of the machine and spare parts, please see pag 6.

EUROTORCH AUTOMATIC BZ 240

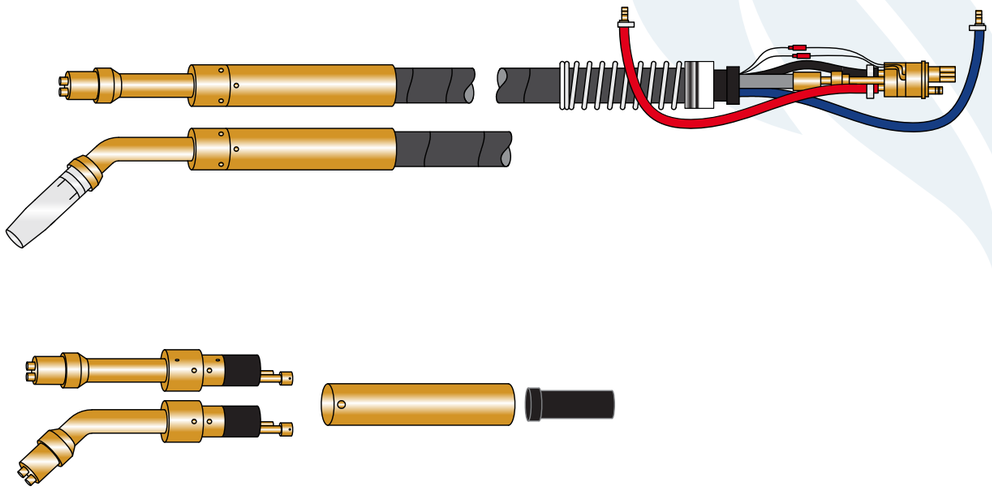

TORCE COMPLETE

CODICE PRODOTTO			DESCRIZIONE
1 METRI	**2 METRI**	**3 METRI**	
0200240R1C	0200240R2C	0200240R3C	Torcia robot BZ 240 45° (curva)

EN 60974-7

RICAMBI

CODICE PRODOTTO			DESCRIZIONE
0206LRC240			Corpo torcia 45° (curvo)
0208R501			Impugnatura Ø 38mm
1 METRI	**2 METRI**	**3 METRI**	
02245011	02245012	02245013	Cavo portacorrente e ritorno H2O
1 METRI	**2 METRI**	**3 METRI**	
02215011	02215012	02215013	Tubo porta guaina spirale

Per altri ricambi vedi eurotorch BZ 240 (manuale) a pag 42

Note: About the registered trade mark, reference number of the model of the machine and spare parts, please see pag 6.

EUROTORCH AUTOMATIC BZ 501

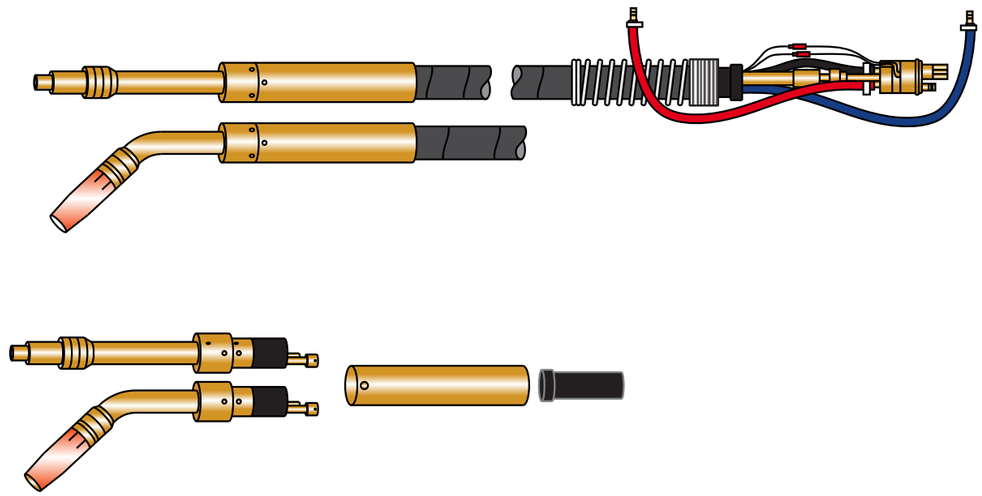

TORCE COMPLETE

CODICE PRODOTTO			DESCRIZIONE
1 METRI	**2 METRI**	**3 METRI**	
0200501R1D	0200501R2D	0200501R3D	Torcia robot BZ 501 180° (dritta)
1 METRI	**2 METRI**	**3 METRI**	
0200501R1C	0200501R2C	0200501R3C	Torcia robot BZ 501 45° (curva)

EN 60974-7

RICAMBI

CODICE PRODOTTO			DESCRIZIONE
0206LRD501			Corpo torcia 45° (curvo)
0206LRC501			Corpo torcia 45° (curvo)
0208R501			Impugnatura Ø 38mm
1 METRI	**2 METRI**	**3 METRI**	
02245011	02245012	02245013	Cavo portacorrente e ritorno H2O
1 METRI	**2 METRI**	**3 METRI**	
02215011	02215012	02215013	Tubo porta guaina spirale

Per altri ricambi vedi eurotorch BZ 501 (manuale) a pag 48

Note: About the registered trade mark, reference number of the model of the machine and spare parts, please see pag 6.

EUROTORCH AUTOMATIC BZ 401

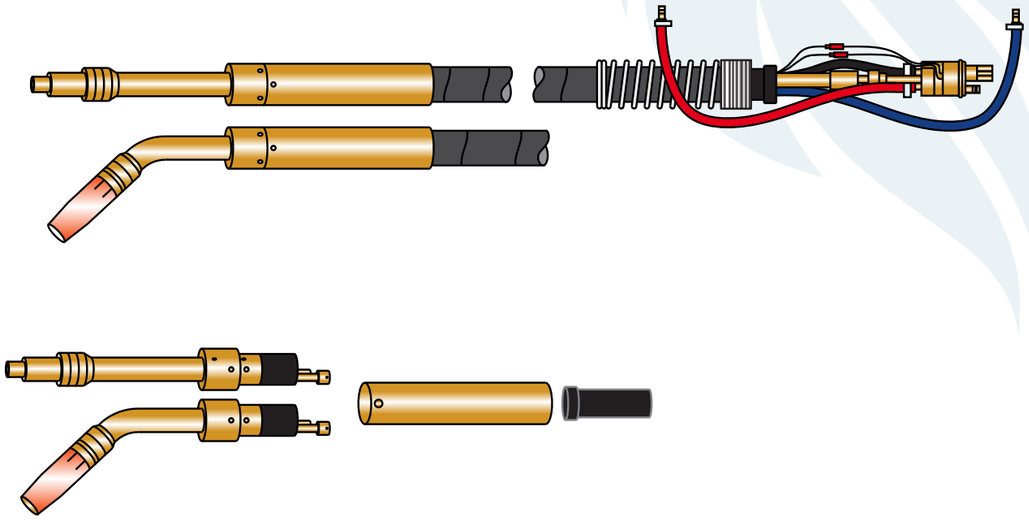

TORCE COMPLETE

CODICE PRODOTTO			DESCRIZIONE
1 METRI	**2 METRI**	**3 METRI**	
0200401R1D	0200401R2D	0200401R3D	Torcia robot BZ 401 180° (dritta)
1 METRI	**2 METRI**	**3 METRI**	
0200401R1C	0200401R2C	0200401R3C	Torcia robot BZ 401 45° (curva)

EN 60974-7

RICAMBI

CODICE PRODOTTO			DESCRIZIONE
0206LRD401			Corpo torcia 45° (curvo)
0206LRC401			Corpo torcia 45° (curvo)
0208R401			Impugnatura Ø 38mm
1 METRI	**2 METRI**	**3 METRI**	
02244011	02244012	02244013	Cavo portacorrente e ritorno H2O
1 METRI	**2 METRI**	**3 METRI**	
02214011	02214012	02214013	Tubo porta guaina spirale

Per altri ricambi vedi eurotorch BZ 401 (manuale) a pag 46

Note: About the registered trade mark, reference number of the model of the machine and spare parts, please see pag 6.

EUROTORCH AUTOMATIC TACES® 551

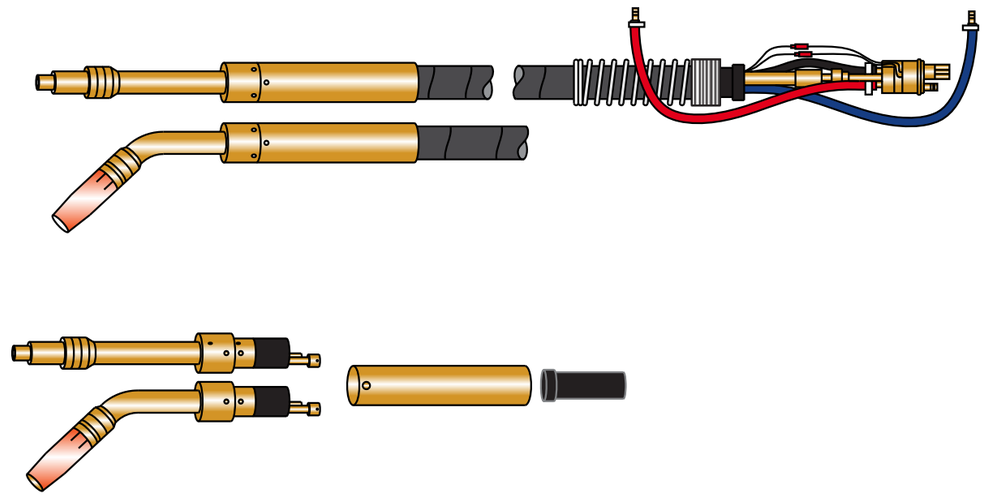

TORCE COMPLETE

CODICE PRODOTTO			DESCRIZIONE
1 METRI	**2 METRI**	**3 METRI**	
0200551R1D	0200551R2D	0200551R3D	Torcia robot BZ 551 180° (dritta)
1 METRI	**2 METRI**	**3 METRI**	
0200551R1C	0200551R2C	0200551R3C	Torcia robot BZ 551 45° (curva)

EN 60974-7

RICAMBI

CODICE PRODOTTO			DESCRIZIONE
0206LRD551			Corpo torcia 45° (curvo)
0206LRC551			Corpo torcia 45° (curvo)
0208R551			Impugnatura Ø 38mm
1 METRI	**2 METRI**	**3 METRI**	
02245511	02245512	02245513	Cavo portacorrente e ritorno H2O
1 METRI	**2 METRI**	**3 METRI**	
02215511	02215512	02215513	Tubo porta guaina spirale

Per altri ricambi vedi eurotorch TACES® 551 (manuale) a pag 50

Note: About the registered trade mark, reference number of the model of the machine and spare parts, please see pag 6.

EUROTORCH AUTOMATIC TACES® 601

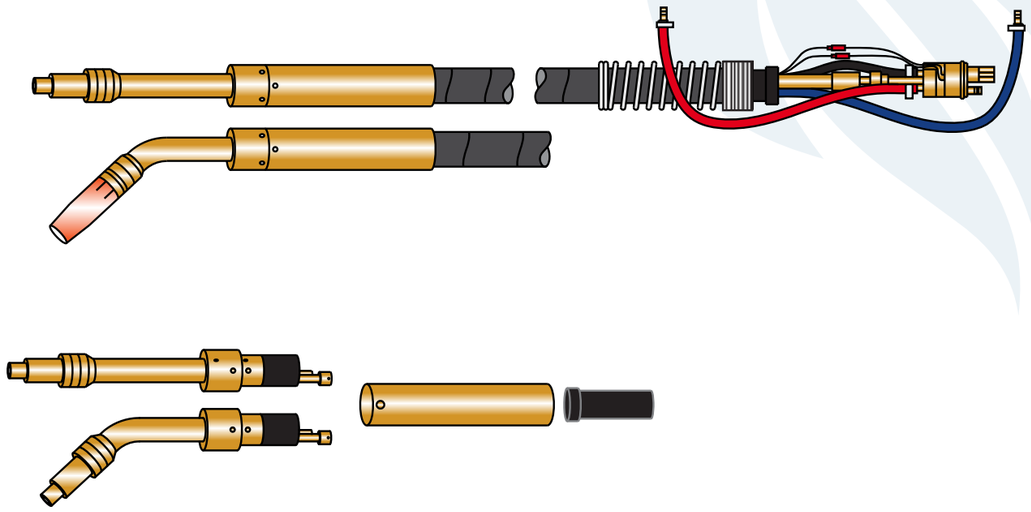

TORCE COMPLETE

CODICE PRODOTTO			DESCRIZIONE
1 METRI	**2 METRI**	**3 METRI**	
0200601R1D	0200601R2D	0200601R3D	Torcia robot MHS 601 180° (dritta)
1 METRI	**2 METRI**	**3 METRI**	
0200601R1C	0200601R2C	0200601R3C	Torcia robot MHS 601 45° (curva)

EN 60974-7

RICAMBI

CODICE PRODOTTO			DESCRIZIONE
0206LRD601			Corpo torcia 180° (dritto)
0206LRC601			Corpo torcia 45° (curvo)
0208R501			Impugnatura Ø 38mm
1 METRI	**2 METRI**	**3 METRI**	
02245011	02245012	02245013	Cavo portacorrente e ritorno H2O
1 METRI	**2 METRI**	**3 METRI**	
02215011	02215012	02215013	Tubo porta guaina spirale

Per altri ricambi vedi eurotorch TACES® 601 (manuale) a pag 52

Note: About the registered trade mark, reference number of the model of the machine and spare parts, please see pag 6.

EUROTORCH AUTOMATIC MHS 092

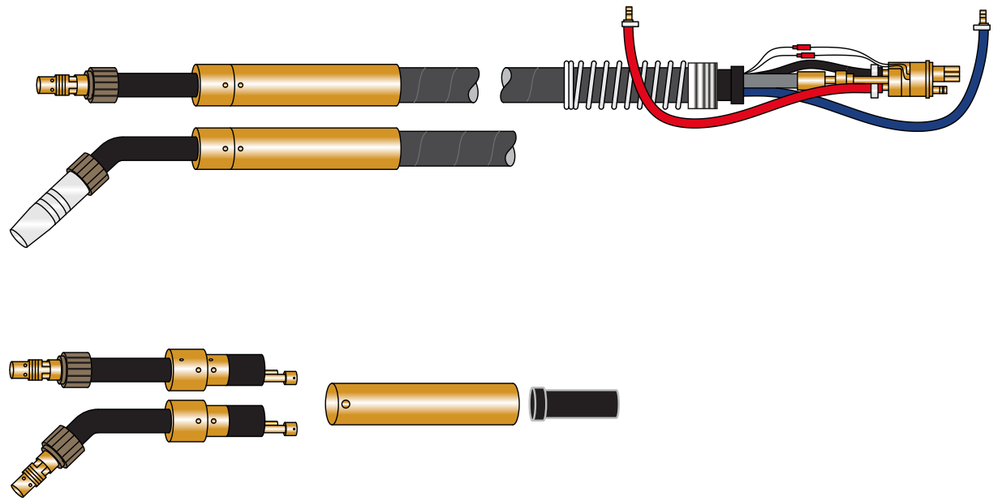

TORCE COMPLETE

CODICE PRODOTTO			DESCRIZIONE
1 METRI	**2 METRI**	**3 METRI**	
020092R1C	020092R2C	020092R3C	Torcia robot MHS 092 45° (curva)

EN 60974-7

RICAMBI

CODICE PRODOTTO			DESCRIZIONE
0206LRD92			Corpo torcia 180° (dritto)
0206LRC92			Corpo torcia 45° (curvo)
0208R501			Impugnatura Ø 38mm
1 METRI	**2 METRI**	**3 METRI**	
02245011	02245012	02245013	Cavo portacorrente e ritorno H2O
1 METRI	**2 METRI**	**3 METRI**	
02215011	02215012	02215013	Tubo porta guaina spirale

Per altri ricambi vedi eurotorch MHS 092 (manuale) a pag 54

Note: About the registered trade mark, reference number of the model of the machine and spare parts, please see pag 6.

EUROTORCH AUTOMATIC MHS 550

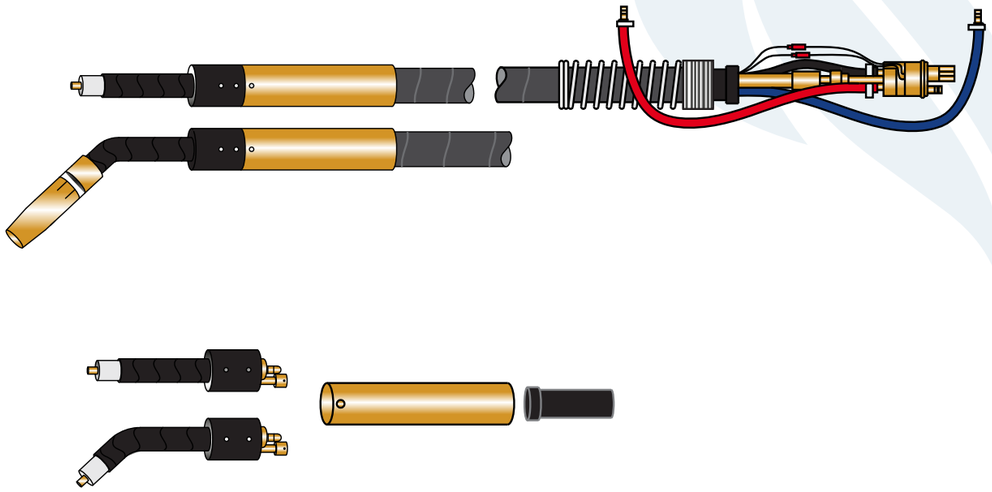

TORCE COMPLETE

CODICE PRODOTTO			DESCRIZIONE
1 METRI	**2 METRI**	**3 METRI**	
0200550R1D	0200550R2D	0200550R3D	Torcia robot MHS 550 180° (dritta)
1 METRI	**2 METRI**	**3 METRI**	
0200550R1C	0200550R2C	0200550R3C	Torcia robot MHS 550 45° (curva)

EN 60974-7

RICAMBI

CODICE PRODOTTO			DESCRIZIONE
0206LRD550			Corpo torcia 180° (dritto)
0206LRC550			Corpo torcia 45° (curvo)
0208R550			Impugnatura Ø 44mm
1 METRI	**2 METRI**	**3 METRI**	
02245011	02245012	02245013	Cavo portacorrente e ritorno H2O
1 METRI	**2 METRI**	**3 METRI**	
02215011	02215012	02215013	Tubo porta guaina spirale

Per altri ricambi vedi eurotorch MHS 550 (manuale) a pag 58

Note: About the registered trade mark, reference number of the model of the machine and spare parts, please see pag 6.

EUROTORCH AUTOMATIC MHS 650

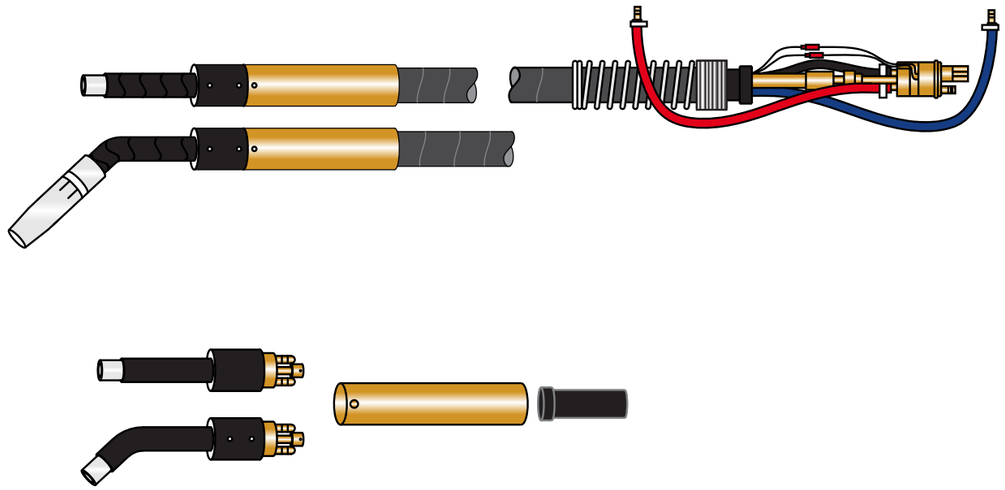

TORCE COMPLETE

CODICE PRODOTTO			DESCRIZIONE
1 METRI	**2 METRI**	**3 METRI**	
0200650R1D	0200650R2D	0200650R3D	Torcia robot MHS 650 180° (dritta)
1 METRI	**2 METRI**	**3 METRI**	
0200650R1C	0200650R2C	0200650R3C	Torcia robot MHS 650 45° (curva)

EN 60974-7

RICAMBI

CODICE PRODOTTO			DESCRIZIONE
0206LRD650			Corpo torcia 180° (dritto)
0206LRC650			Corpo torcia 45° (curvo)
0208R550			Impugnatura Ø 44mm
1 METRI	**2 METRI**	**3 METRI**	
02245011	02245012	02245013	Cavo portacorrente e ritorno H2O
1 METRI	**2 METRI**	**3 METRI**	
02215011	02215012	02215013	Tubo porta guaina spirale

Per altri ricambi vedi eurotorch MHS 650 (manuale) a pag 60

Note: About the registered trade mark, reference number of the model of the machine and spare parts, please see pag 6.

CONSUMABILI
BZ/MHS SERIES

UGELLI

EUROTORCH BZ 15

CODICE PRODOTTO	DESCRIZIONE
020215ICO	Ugello conico BZ15 Ø 12 (standard)
020215ICL	Ugello cilindrico BZ15
020215ICOD9	Ugello conico BZ15 (small) Ø 9,5

EUROTORCH BZ 24

CODICE PRODOTTO	DESCRIZIONE
020224CO	Ugello conico BZ24 Ø 12,5 (standard)
020224CL	Ugello cilindrico BZ24 Ø 17
020224D10	Ugello conico BZ24 (small) Ø 10

EUROTORCH BZ 25

CODICE PRODOTTO	DESCRIZIONE
020225CO	Ugello conico BZ25 Ø 15 (standard)
020225CL	Ugello cilindrico BZ25 Ø 18
020225D11	Ugello conico BZ25 (small) Ø 11,5

EUROTORCH BZ 26

CODICE PRODOTTO	DESCRIZIONE
020250112	Ugello conico Ø 12
020250114	Ugello conico Ø 14
020250116	Ugello conico Ø 16
020250119	Ugello cilindrico Ø 19

EUROTORCH BZ 36

CODICE PRODOTTO	DESCRIZIONE
020236CO	Ugello conico BZ36 Ø 16 (standard)
020236CL	Ugello cilindrico BZ36 Ø 20
020236D14	Ugello conico BZ36 (small) Ø 14
020236D12	Ugello conico BZ36 Ø 12

EUROTORCH BZ 40

CODICE PRODOTTO	DESCRIZIONE
020240CO	Ugello conico
020240CL	Ugello cilindrico

EUROTORCH BZ 240

CODICE PRODOTTO	DESCRIZIONE
020224CO	Ugello conico BZ24 Ø 12,5 (standard)
020224CL	Ugello cilindrico BZ24 Ø 17
020224D10	Ugello conico BZ24 (small) Ø 10

EUROTORCH BZ 352

CODICE PRODOTTO	DESCRIZIONE
020225CO	Ugello conico Ø 15 (standard)
020225CL	Ugello cilindrico Ø 18
020225D11	Ugello conico (small) Ø 11,5

EUROTORCH BZ 401

CODICE PRODOTTO	DESCRIZIONE
020250112	Ugello conico W 501 Ø 12
020250114	Ugello conico W 501 Ø 14
020250116	Ugello conico W 501 Ø 16
020250119	Ugello cilindrico W 501 Ø 19

EUROTORCH BZ 501

CODICE PRODOTTO	DESCRIZIONE
020250112	Ugello conico W 501 Ø 12
020250114	Ugello conico W 501 Ø 14
020250116	Ugello conico W 501 Ø 16
020250119	Ugello cilindrico W 501 Ø 19

UGELLI

EUROTORCH BZ 551

CODICE PRODOTTO	DESCRIZIONE
020250112	Ugello conico W 501 Ø 12
020250114	Ugello conico W 501 Ø 14
020250116	Ugello conico W 501 Ø 16
020250119	Ugello cilindrico W 501 Ø 19

EUROTORCH MHS 092

CODICE PRODOTTO	DESCRIZIONE
03029216	Ugello conico intero (standard) Ø 16
030292UA	Ugello conico in 2 pz Ø 16: anteriore
030292UP	Ugello conico in 2 pz Ø 16: posteriore

EUROTORCH MHS 450

CODICE PRODOTTO	DESCRIZIONE
020245BOB	Ugello conico 16

EUROTORCH MHS 550

CODICE PRODOTTO	DESCRIZIONE
020250116	Ugello conico 16

EUROTORCH MHS 601

CODICE PRODOTTO	DESCRIZIONE
020250116	Ugello: conico 16

EUROTORCH MHS 650

CODICE PRODOTTO	DESCRIZIONE
020265016	Ugello: conico 16

DIFFUSORI E PORTAPUNTA

EUROTORCH BZ 15

CODICE PRODOTTO	DESCRIZIONE
020515FC	Diffusore a molla BZ15

EUROTORCH BZ 24

CODICE PRODOTTO	DESCRIZIONE
020324M6	Portapunta M6
020524	Diffusore gas plastica
020524CER	Diffusore gas ceramica

EUROTORCH BZ 25

CODICE PRODOTTO	DESCRIZIONE
020525	Diffusore gas M6x35 (standard)
020525M8	Diffusore gas M8x35

EUROTORCH BZ 26

CODICE PRODOTTO	DESCRIZIONE
020326M6	Portapunta M6
020326M8	Portapunta M8
020526	Diffusore gas plastica
020526CER	Diffusore gas ceramica

EUROTORCH BZ 36

CODICE PRODOTTO	DESCRIZIONE
020336M6	Portapunta M6
020336M8	Portapunta M8
020536	Diffusore gas plastica
020536CER	Diffusore gas ceramica

EUROTORCH BZ 40

CODICE PRODOTTO	DESCRIZIONE
020340	Portapunta M8
020540	Diffusore gas plastica
020540CER	Diffusore gas ceramica

EUROTORCH BZ 240

CODICE PRODOTTO	DESCRIZIONE
020324M6	Portapunta M6
020524	Diffusore gas standard plastica
020524CER	Diffusore gas ceramica

DIFFUSORI E PORTAPUNTA

EUROTORCH BZ 352

CODICE PRODOTTO	DESCRIZIONE
020525	Diffusore gas M6
020525M8	Diffusore gas M8

EUROTORCH BZ 401

CODICE PRODOTTO	DESCRIZIONE
0205501	Diffusore gas standard plastica
0205501CER	Diffusore gas ceramica
0205501C/C	Porta punta M8

EUROTORCH BZ 501

CODICE PRODOTTO	DESCRIZIONE
0205501	Diffusore gas standard plastica
0205501CER	Diffusore gas ceramica
0205501C/C	Porta punta M8

EUROTORCH BZ 551

CODICE PRODOTTO	DESCRIZIONE
0205501	Diffusore gas standard plastica
0205501CER	Diffusore gas ceramica
0205501C/C	Porta punta M8

EUROTORCH MHS 092

CODICE PRODOTTO	DESCRIZIONE
030592M10	Portapunta M10
030591M8	Portapunta M8

EUROTORCH MHS 450

CODICE PRODOTTO	DESCRIZIONE
0205501	Diffusore gas standard plastica
0205501CER	Diffusore gas ceramica
0205501C/C	Porta punta M8

EUROTORCH MHS 550

CODICE PRODOTTO	DESCRIZIONE
0205501	Diffusore gas standard plastica
0205501CER	Diffusore gas ceramica
0205501C/C	Porta punta M8

EUROTORCH MHS 601

CODICE PRODOTTO	DESCRIZIONE
0205501	Diffusore gas standard plastica
0205501CER	Diffusore gas ceramica
0205501C/C	Porta punta M8

EUROTORCH MHS 650

CODICE PRODOTTO	DESCRIZIONE
0205650	Diffusore gas standard plastica
0205650PP	Porta punta M8

PUNTE

EUROTORCH BZ 15

CODICE PRODOTTO			DESCRIZIONE			
02011506			Punta M6x25	Cu(Std)		Ø 0,6
02011508		02011508AL	Punta M6x25	Cu(Std)	Al	Ø 0,8
02011510		02011510AL	Punta M6x25	Cu(Std)	Al	Ø 1,0
02011512		02011512AL	Punta M6x25	Cu(Std)	Al	Ø 1,2

EUROTORCH BZ 24

CODICE PRODOTTO			DESCRIZIONE				
02012506	02012506H		Punta M6x28	Cu(Std)	CuCrZr		Ø 0,6
02012508	02012508H	02012508AL	Punta M6x28	Cu(Std)	CuCrZr	Al	Ø 0,8
02012510	02012510H	02012510AL	Punta M6x28	Cu(Std)	CuCrZr	Al	Ø 1,0
02012512	02012512H	02012512AL	Punta M6x28	Cu(Std)	CuCrZr	Al	Ø 1,2
02012514	02012514H	02012514AL	Punta M6x28	Cu(Std)	CuCrZr	Al	Ø 1,4
02012516	02012516H	02012516AL	Punta M6x28	Cu(Std)	CuCrZr	Al	Ø 1,6

EUROTORCH BZ 25

CODICE PRODOTTO			DESCRIZIONE				
02012506	02012506H		Punta M6x28	Cu(Std)	CuCrZr		Ø 0,6
02012508	02012508H	02012508AL	Punta M6x28	Cu(Std)	CuCrZr	Al	Ø 0,8
02012510	02012510H	02012510AL	Punta M6x28	Cu(Std)	CuCrZr	Al	Ø 1,0
02012512	02012512H	02012512AL	Punta M6x28	Cu(Std)	CuCrZr	Al	Ø 1,2
02012514	02012514H	02012514AL	Punta M6x28	Cu(Std)	CuCrZr	Al	Ø 1,4
02012516	02012516H	02012516AL	Punta M6x28	Cu(Std)	CuCrZr	Al	Ø 1,6
0201M83008	0201M83008H	0201M83008AL	Punta M8x30	Cu(Std)	CuCrZr	Al	Ø 0,8
0201M83010	0201M83010H	0201M83010AL	Punta M8x30	Cu(Std)	CuCrZr	Al	Ø 1,0
0201M83012	0201M83012H	0201M83012AL	Punta M8x30	Cu(Std)	CuCrZr	Al	Ø 1,2
0201M83014	0201M83014H	0201M83014AL	Punta M8x30	Cu(Std)	CuCrZr	Al	Ø 1,4
0201M83016	0201M83016H	0201M83016AL	Punta M8x30	Cu(Std)	CuCrZr	Al	Ø 1,6

CONSUMABILI BZ/MHS SERIES

PUNTE

EUROTORCH BZ 26

CODICE PRODOTTO			DESCRIZIONE				
02012506	02012506H		Punta M6x28	Cu(Std)	CuCrZr		Ø 0,6
02012508	02012508H	02012508AL	Punta M6x28	Cu(Std)	CuCrZr	Al	Ø 0,8
02012510	02012510H	02012510AL	Punta M6x28	Cu(Std)	CuCrZr	Al	Ø 1,0
02012512	02012512H	02012512AL	Punta M6x28	Cu(Std)	CuCrZr	Al	Ø 1,2
02012514	02012514H	02012514AL	Punta M6x28	Cu(Std)	CuCrZr	Al	Ø 1,4
02012516	02012516H	02012516AL	Punta M6x28	Cu(Std)	CuCrZr	Al	Ø 1,6

EUROTORCH BZ 36

CODICE PRODOTTO			DESCRIZIONE				
02012506	02012506H		Punta M6x28	Cu(Std)	CuCrZr		Ø 0,6
02012508	02012508H	02012508AL	Punta M6x28	Cu(Std)	CuCrZr	Al	Ø 0,8
02012510	02012510H	02012510AL	Punta M6x28	Cu(Std)	CuCrZr	Al	Ø 1,0
02012512	02012512H	02012512AL	Punta M6x28	Cu(Std)	CuCrZr	Al	Ø 1,2
02012514	02012514H	02012514AL	Punta M6x28	Cu(Std)	CuCrZr	Al	Ø 1,4
02012516	02012516H	02012516AL	Punta M6x28	Cu(Std)	CuCrZr	Al	Ø 1,6
0201M83008	0201M83008H	0201M83008AL	Punta M8x30	Cu(Std)	CuCrZr	Al	Ø 0,8
0201M83010	0201M83010H	0201M83010AL	Punta M8x30	Cu(Std)	CuCrZr	Al	Ø 1,0
0201M83012	0201M83012H	0201M83012AL	Punta M8x30	Cu(Std)	CuCrZr	Al	Ø 1,2
0201M83014	0201M83014H	0201M83014AL	Punta M8x30	Cu(Std)	CuCrZr	Al	Ø 1,4
0201M83016	0201M83016H	0201M83016AL	Punta M8x30	Cu(Std)	CuCrZr	Al	Ø 1,6

EUROTORCH BZ 40

CODICE PRODOTTO			DESCRIZIONE				
0201M83008	0201M83008H	0201M83008AL	Punta M6x28	Cu(Std)	CuCrZr	Al	Ø 0,8
0201M83010	0201M83010H	0201M83010AL	Punta M6x28	Cu(Std)	CuCrZr	Al	Ø 1,0
0201M83012	0201M83012H	0201M83012AL	Punta M6x28	Cu(Std)	CuCrZr	Al	Ø 1,2
0201M83014	0201M83014H	0201M83014AL	Punta M6x28	Cu(Std)	CuCrZr	Al	Ø 1,4
0201M83016	0201M83016H	0201M83016AL	Punta M6x28	Cu(Std)	CuCrZr	Al	Ø 1,6

EUROTORCH BZ 240

CODICE PRODOTTO			DESCRIZIONE				
02012506	02012506H		Punta M6x28	Cu(Std)	CuCrZr		Ø 0,6
02012508	02012508H	02012508AL	Punta M6x28	Cu(Std)	CuCrZr	Al	Ø 0,8
02012510	02012510H	02012510AL	Punta M6x28	Cu(Std)	CuCrZr	Al	Ø 1,0
02012512	02012512H	02012512AL	Punta M6x28	Cu(Std)	CuCrZr	Al	Ø 1,2
02012514	02012514H	02012514AL	Punta M6x28	Cu(Std)	CuCrZr	Al	Ø 1,4
02012516	02012516H	02012516AL	Punta M6x28	Cu(Std)	CuCrZr	Al	Ø 1,6

EUROTORCH BZ 352

CODICE PRODOTTO			DESCRIZIONE				
02012506	02012506H		Punta M6x28	Cu(Std)	CuCrZr		Ø 0,6
02012508	02012508H	02012508AL	Punta M6x28	Cu(Std)	CuCrZr	Al	Ø 0,8
02012510	02012510H	02012510AL	Punta M6x28	Cu(Std)	CuCrZr	Al	Ø 1,0
02012512	02012512H	02012512AL	Punta M6x28	Cu(Std)	CuCrZr	Al	Ø 1,2
02012514	02012514H	02012514AL	Punta M6x28	Cu(Std)	CuCrZr	Al	Ø 1,4
02012516	02012516H	02012516AL	Punta M6x28	Cu(Std)	CuCrZr	Al	Ø 1,6

EUROTORCH BZ 401

CODICE PRODOTTO			DESCRIZIONE				
0201M83008	0201M83008H	0201M83008AL	Punta M8x30	Cu(Std)	CuCrZr	Al	Ø 0,8
0201M83010	0201M83010H	0201M83010AL	Punta M8x30	Cu(Std)	CuCrZr	Al	Ø 1,0
0201M83012	0201M83012H	0201M83012AL	Punta M8x30	Cu(Std)	CuCrZr	Al	Ø 1,2
0201M83014	0201M83014H	0201M83014AL	Punta M8x30	Cu(Std)	CuCrZr	Al	Ø 1,4
0201M83016	0201M83016H	0201M83016AL	Punta M8x30	Cu(Std)	CuCrZr	Al	Ø 1,6

EUROTORCH BZ 501

CODICE PRODOTTO			DESCRIZIONE				
0201M83008	0201M83008H	0201M83008AL	Punta M8x30	Cu(Std)	CuCrZr	Al	Ø 0,8
0201M83010	0201M83010H	0201M83010AL	Punta M8x30	Cu(Std)	CuCrZr	Al	Ø 1,0
0201M83012	0201M83012H	0201M83012AL	Punta M8x30	Cu(Std)	CuCrZr	Al	Ø 1,2
0201M83014	0201M83014H	0201M83014AL	Punta M8x30	Cu(Std)	CuCrZr	Al	Ø 1,4
0201M83016	0201M83016H	0201M83016AL	Punta M8x30	Cu(Std)	CuCrZr	Al	Ø 1,6

EUROTORCH BZ 551

CODICE PRODOTTO			DESCRIZIONE				
0201M83008	0201M83008H	0201M83008AL	Punta M8x30	Cu(Std)	CuCrZr	Al	Ø 0,8
0201M83010	0201M83010H	0201M83010AL	Punta M8x30	Cu(Std)	CuCrZr	Al	Ø 1,0
0201M83012	0201M83012H	0201M83012AL	Punta M8x30	Cu(Std)	CuCrZr	Al	Ø 1,2
0201M83014	0201M83014H	0201M83014AL	Punta M8x30	Cu(Std)	CuCrZr	Al	Ø 1,4
0201M83016	0201M83016H	0201M83016AL	Punta M8x30	Cu(Std)	CuCrZr	Al	Ø 1,6

CONSUMABILI BZ/MHS SERIES

PUNTE

EUROTORCH MH6 092

CODICE PRODOTTO		DESCRIZIONE			
0201M83008	0201M83008H	Punta M8x30	Cu(Std)	CuCrZr	Ø 0,8
0201M83010	0201M83010H	Punta M8x30	Cu(Std)	CuCrZr	Ø 1,0
0201M83012	0201M83012H	Punta M8x30	Cu(Std)	CuCrZr	Ø 1,2
0201M83014	0201M83014H	Punta M8x30	Cu(Std)	CuCrZr	Ø 1,4
0201M83016	0201M83016H	Punta M8x30	Cu(Std)	CuCrZr	Ø 1,6
0301M1008		Punta M10x30			Ø 0,8
0301M1010		Punta M10x30			Ø 1,0
0301M1012		Punta M10x30			Ø 1,2
0301M1014		Punta M10x30			Ø 1,4
0301M1016		Punta M10x30			Ø 1,6

EUROTORCH MHS 450

CODICE PRODOTTO			DESCRIZIONE				
0201M83008	0201M83008H	0201M83008AL	Punta M8x30	Cu(Std)	CuCrZr	Al	Ø 0,8
0201M83010	0201M83010H	0201M83010AL	Punta M8x30	Cu(Std)	CuCrZr	Al	Ø 1,0
0201M83012	0201M83012H	0201M83012AL	Punta M8x30	Cu(Std)	CuCrZr	Al	Ø 1,2
0201M83014	0201M83014H	0201M83014AL	Punta M8x30	Cu(Std)	CuCrZr	Al	Ø 1,4
0201M83016	0201M83016H	0201M83016AL	Punta M8x30	Cu(Std)	CuCrZr	Al	Ø 1,6

EUROTORCH MHS 550

CODICE PRODOTTO			DESCRIZIONE				
0201M83008	0201M83008H	0201M83008AL	Punta M8x30	Cu(Std)	CuCrZr	Al	Ø 0,8
0201M83010	0201M83010H	0201M83010AL	Punta M8x30	Cu(Std)	CuCrZr	Al	Ø 1,0
0201M83012	0201M83012H	0201M83012AL	Punta M8x30	Cu(Std)	CuCrZr	Al	Ø 1,2
0201M83014	0201M83014H	0201M83014AL	Punta M8x30	Cu(Std)	CuCrZr	Al	Ø 1,4
0201M83016	0201M83016H	0201M83016AL	Punta M8x30	Cu(Std)	CuCrZr	Al	Ø 1,6

EUROTORCH MHS 601

CODICE PRODOTTO			DESCRIZIONE				
0201M83008	0201M83008H	0201M83008AL	Punta M8x30	Cu(Std)	CuCrZr	Al	Ø 0,8
0201M83010	0201M83010H	0201M83010AL	Punta M8x30	Cu(Std)	CuCrZr	Al	Ø 1,0
0201M83012	0201M83012H	0201M83012AL	Punta M8x30	Cu(Std)	CuCrZr	Al	Ø 1,2
0201M83014	0201M83014H	0201M83014AL	Punta M8x30	Cu(Std)	CuCrZr	Al	Ø 1,4
0201M83016	0201M83016H	0201M83016AL	Punta M8x30	Cu(Std)	CuCrZr	Al	Ø 1,6

EUROTORCH MHS 650

CODICE PRODOTTO	DESCRIZIONE		
0201M83510H	Punta M8x35	CuCrZr	Ø 1,0
0201M83512H	Punta M8x35	CuCrZr	Ø 1,2
0201M83514H	Punta M8x35	CuCrZr	Ø 1,4
0201M83516H	Punta M8x35	CuCrZr	Ø 1,6

GUAINE METALLICHE

EUROTORCH GUAINE METALLICHE RICOPERTE PER TERMINALE EURO

CODICE PRODOTTO			DESCRIZIONE
4 METRI	**5 METRI**		
0204T4	0204T5		Guaina guidafilo Blu Ø 0,6-1,0 mt 4 / 5
3 METRI	**4 METRI**	**5 METRI**	
0204T3R	0204T4R	0204T5R	Guaina guidafilo Rossa Ø 1,0-1,2 mt 3 / 4 / 5
3 METRI	**4 METRI**	**5 METRI**	
0204P3	0204P4	0204P5	Guaina guidafilo Gialla Ø 1,2-1,6 mt 3 / 4 / 5

EUROTORCH GUAINE METALLICHE NUDE COMPLETE PER TERMINALE EURO

CODICE PRODOTTO			DESCRIZIONE
4 METRI	**5 METRI**	**7 METRI**	
0204501N4	0204501N5	0204501N7	Guaina guidafilo nuda Ø 1,2-1,6 (STD) mt 4 / 5 / 7

EUROTORCH GUAINE METALLICHE RICOPERTE PER TERMINALE EURO AL METRO

CODICE PRODOTTO	DESCRIZIONE
VAGR1539B	Guaina guidafilo blu Ø 1,5 x 3,9-4,8 al metro per filo Ø 0,6-1,0
VAGR1539	Guaina guidafilo nera Ø 1,5 x 3,9-4,8 al metro per filo Ø 0,6-1,2
VAGR2040R	Guaina guidafilo rossa Ø 2,0 x 4,0-4,6 al metro per filo Ø 1,0-1,2
VAGR2339	Guaina guidafilo gialla Ø 2,3 x 3,9-4,8 al metro per filo Ø 1,2-1,6
VAGR2047	Guaina guidafilo bianca Ø 2,0 x 4,7-5,3 al metro per filo Ø 1,0-1,6

EUROTORCH GUAINE METALLICHE NUDE AL METRO

CODICE PRODOTTO	DESCRIZIONE
VAGS2040	Guaina guidafilo nuda Ø 2,0 x 4,0 al metro per filo Ø 1,2-1,6

GUAINE PER ALLUMINIO

EUROTORCH GUAINE PER ALUMINIO TERMINALE EURO

CODICE PRODOTTO			DESCRIZIONE
4,5 METRI	**5,5 METRI**		
0204AL25	0204AL255		Guaina guidafilo grigia per alluminio 2,5 x 4,7 (STD) mt 4,5 / 5,5 (completa)
0204ALT			Capocorda
0204ALG			Guainetta metallica (Cu) terminale con nottolino
3 METRI	**4 METRI**	**5 METRI**	
0204ALB3	0204ALB4	0204ALB5	Guaina guidafilo per alluminio blu 1,5 x 4,0 mt 3 / 4 / 5 (completa)
0204ALT			Capocorda
0204ALG			Guainetta metallica (Cu) terminale con nottolino
3 METRI	**4 METRI**	**5 METRI**	
0204ALR3	0204ALR4	0204ALR5	Guaina guidafilo per alluminio rossa 2,0 x 4,0 mt 3 / 4 / 5 (completa)
0204ALT			Capocorda
0204ALG			Guainetta metallica (Cu) terminale con nottolino
3 METRI	**4 METRI**	**5 METRI**	
0204ALG3	0204ALG4	0204ALG5	Guaina guidafilo per alluminio gialla 3,0 x 4,5 mt 3 / 4 / 5 (completa)
0204ALT			Capocorda
0204ALG			Guainetta metallica (Cu) terminale con nottolino
3 METRI	**4 METRI**	**5 METRI**	
0204AL153	0204AL154	0204AL155	Guaina guidafilo per alluminio nera 1,5 x 4,0 mt 3 / 4 / 5 (completa)
0204ALT			Capocorda
0204ALG			Guainetta metallica (Cu) terminale con nottolino

EUROTORCH GUAINE PER ALUMINIO AL METRO

CODICE PRODOTTO	DESCRIZIONE
VAALB	Guaina blu 1,5 x 4,0 al metro
VAALR	Guaina rossa 2,0 x 4,0 al metro
VAALG	Guaina gialla 3,0 x 4,5 al metro
VAAL1545	Guaina nera 1,5 x 4,5 al metro
VAAL2545	Guaina grigia 2,5 x 4,5 (STD) al metro

EUROTORCH FR AL 2300

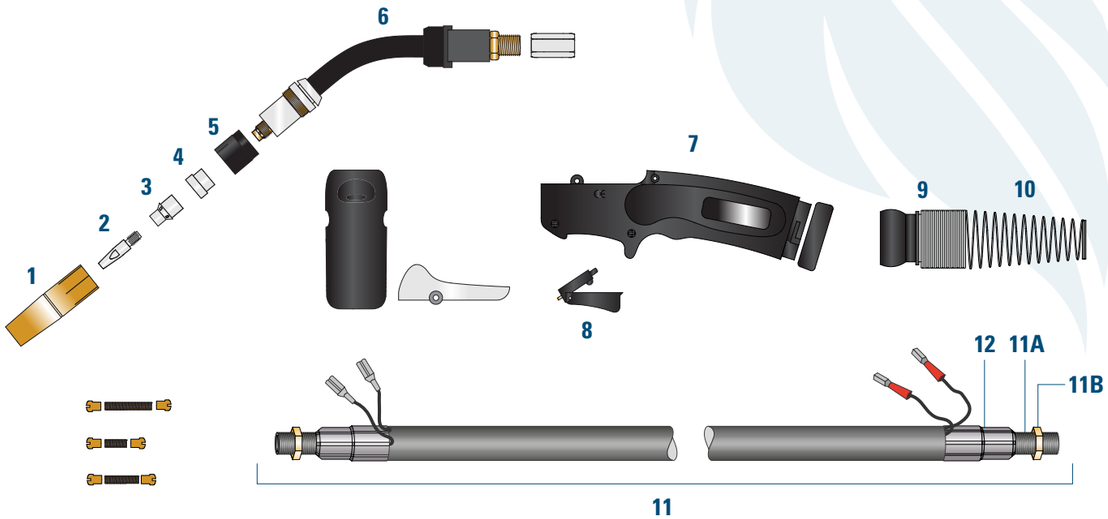

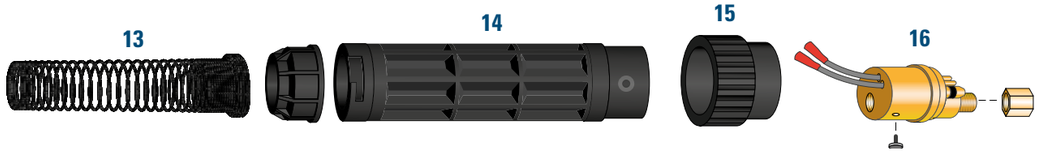

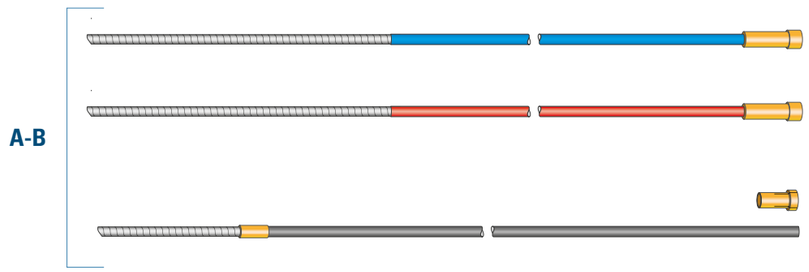

UTILIZZO CONSIGLIATO

Ideale per media carpenteria.

DATI TECNICI

Sistema di raffreddamento: raffreddamento ad aria
Ciclo di lavoro 60%: 230 Amp CO_2 , 200 Amp MIX
Fili utilizzabili Ø: 0.6 – 1.0

EN 60974-7

TORCE COMPLETE

3,5 metri | 4,5 metri
18002FR35 | 18002FR45 | Lancia normale

DESCRIZIONE TORCIA

	CODICE PRODOTTO		DESCRIZIONE
1	18025174		Ugello Gas conico Ø 10
	18025173		Ugello Gas conico Ø 12
	18025172		Ugello Gas cilindrico Ø 17
2	1801M63308H		Punta guidafilo M6x33 Ø 0,8 CuCrZr
	1801M63310H		Punta guidafilo M6x33 Ø 1,0 CuCrZr
	1801M63312H		Punta guidafilo M6x33 Ø 1,2 CuCrZr
3	18051718		Diffusore porta punta M6
4	18060225		Isolante
5	18065171		Ghiera portaugello
6	18061875		Lancia AL 2300
7	1808W500		Impugnatura Ergonomica
8	0209ABZ		Pulsante interruttore
9	BW222W		Snodo
10	EA321		Molla
	3,5 METRI	**4,5 METRI**	
11	18202535	18202545	Cavo coassiale 25mmq
11A	VARCFR		Raccordo cavo coassiale anteriore
	VARC15EL		Raccordo cavo coassiale posteriore
11B	02061501		Dado Ø 10x1mm
12	VAB1618LCU2G		Manicotto serraggio cavi
13	EA331		Molla posteriore
14	BW195		Scatola posteriore
15	023004		Ghiera
16	023005		Corpo torcia posteriore spinette mobili
	4 METRI	**5 METRI**	
A	0204T4	0204T5	Guaina guidafilo Blu (Ø 0,6 1,0)
	0204R4	0204R5	Guaina guidafilo Rossa (Ø 1,0 1,2)
	023008		O-Ring
B	0204AL15		Guaina Guidafilo per alluminio mt 4,5
	0204AL155		Guaina Guidafilo per alluminio mt 5,5
	0204ALT		Capocorda

La tabella espone la configurazione standard. Per ogni genere di personalizzazione riferirsi all'Ufficio commerciale.

Per altri liners guarda pag 99

Note: About the registered trade mark, reference number of the model of the machine and spare parts, please see pag 6.

EUROTORCH FR AL 3000

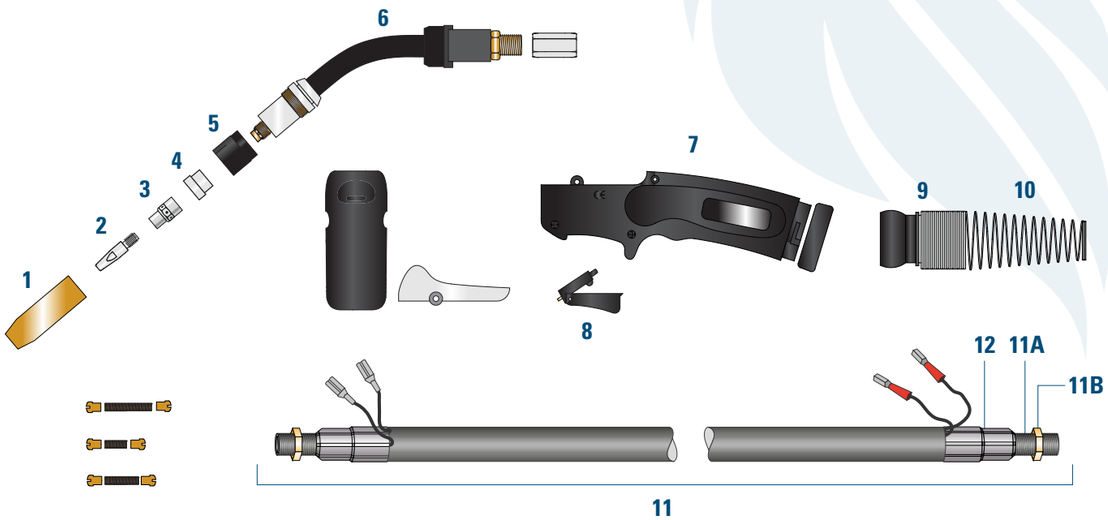

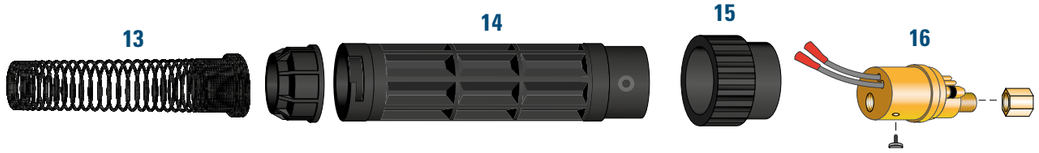

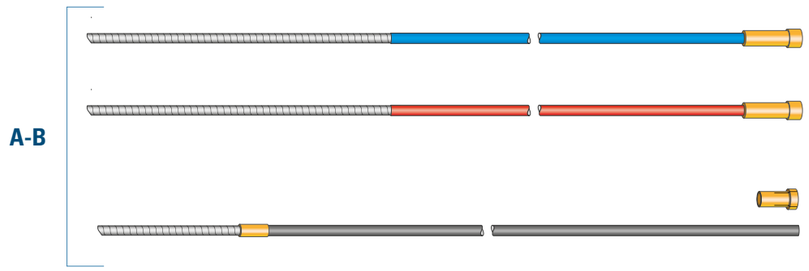

UTILIZZO CONSIGLIATO

Ideale per media/pesante carpenteria.

DATI TECNICI

Sistema di raffreddamento: raffreddamento ad aria
Ciclo di lavoro 60%: 300 Amp CO_2 , 250 Amp MIX
Fili utilizzabili Ø: 0.8 – 1.2

EN 60974-7

TORCE COMPLETE

3,5 metri	4,5 metri	
18003FR35	18003FR45	Lancia normale
18003MR35	18003MR45	Lancia multilock

DESCRIZIONE TORCIA

	CODICE PRODOTTO		DESCRIZIONE
1A	18025151		Ugello Gas conico Ø 11
	18025096		Ugello Gas conico Ø 13
	18025269		Ugello Gas conico Ø 15,2
	18025821		Ugello Gas cilindrico Ø 17
2	1801M83508H		Punta guidafilo M8x35 Ø 0,8 CuCrZrr
	1801M83510H		Punta guidafilo M8x35 Ø 1,0 CuCrZr
	1801M83512H		Punta guidafilo M8x35 Ø 1,2 CuCrZr
	1801M83516H		Punta guidafilo M8x35 Ø 1,6 CuCrZr
3	18055084		Diffusore porta punta M8
4	18061014		Isolante
5	18062930		Ghiera portaugello
6	18061771		Lancia AL 3000
	18061771M		Lancia AL 3000 MULTILOCK
7	1808W500		Impugnatura Ergonomica
8	0209ABZ		Pulsante interruttore
9	BW222W		Snodo
10	EA321		Molla
	3,5 METRI	**4,5 METRI**	
11	18203535	18203545	Cavo coassiale 35mmq
11A	VARCFR		Raccordo cavo coassiale anteriore
	VARC15EL		Raccordo cavo coassiale posteriore
11B	02061501		Dado Ø 10x1mm
12	VAB1820LCU2G		Manicotto serraggio cavi
13	EA331		Molla posteriore
14	BW195		Scatola posteriore
15	023004		Ghiera
16	023005		Corpo torcia posteriore spinette mobili
	4 METRI	**5 METRI**	
A	0204T4	0204T5	Guaina guidafilo Blu (Ø 0,6 1,0)
	0204R4	0204R5	Guaina guidafilo Rossa (Ø 1,0 1,2)
	023008		O-Ring
B	0204AL25		Guaina Guidafilo per alluminio mt 4,5
	0204AL255		Guaina Guidafilo per alluminio mt 5,5
	0204ALT		Capocorda

La tabella espone la configurazione standard. Per ogni genere di personalizzazione riferirsi all'Ufficio commerciale.

Per altri liners guarda pag 99

Note: About the registered trade mark, reference number of the model of the machine and spare parts, please see pag 6.

EUROTORCH FR AL 4000

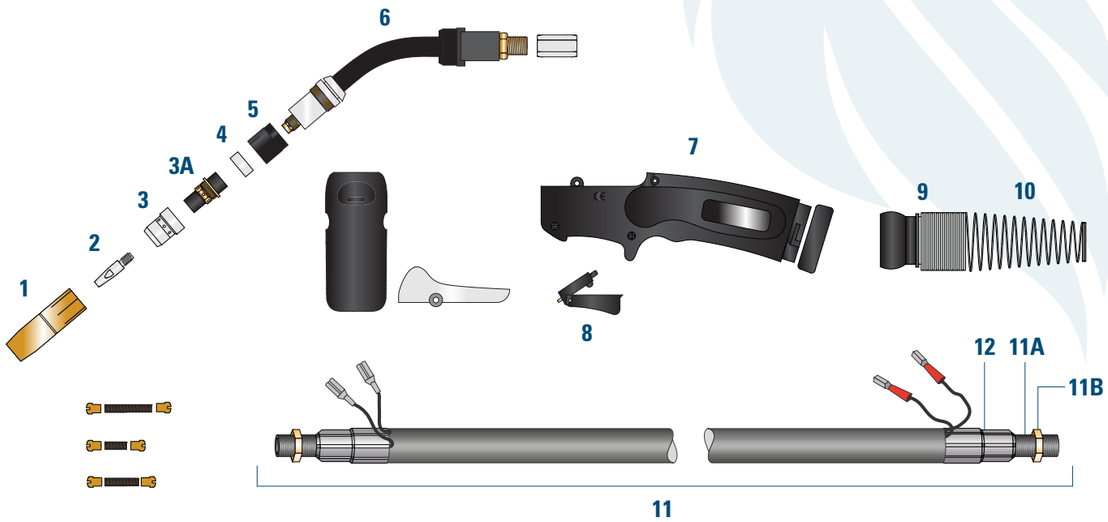

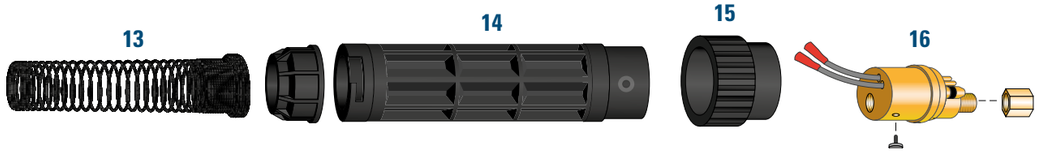

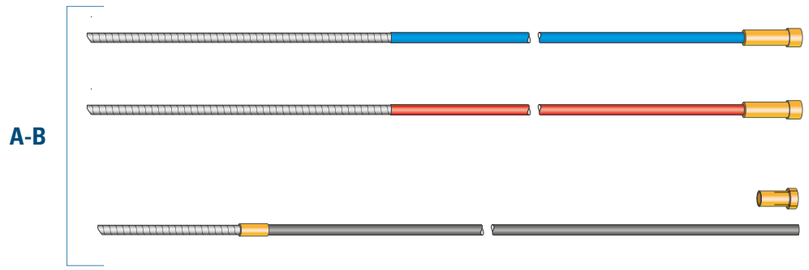

UTILIZZO CONSIGLIATO

Ideale per carpenteria pesante.

DATI TECNICI

Sistema di raffreddamento: raffreddamento ad aria
Ciclo di lavoro 60%: 400 Amp CO_2 , 350 Amp MIX
Fili utilizzabili Ø: 1.0 – 1.6

EN 60974-7

TORCE COMPLETE

3,5 metri	4,5 metri	
18004FR35	18004FR45	Lancia normale
18004MR35	18004MR45	Lancia multilock

DESCRIZIONE TORCIA

	CODICE PRODOTTO		DESCRIZIONE
1	18025129		Ugello Gas conico Ø 15
	18025128		Ugello Gas conico Ø 17
	18025127		Ugello Gas conico Ø 20
2	1801M104008H		Punta guidafilo M10x40 Ø 0,8 CuCrZrr
	1801M104010H		Punta guidafilo M10x40 Ø 1,0 CuCrZr
	1801M104012H		Punta guidafilo M10x40 Ø 1,2 CuCrZr
	1801M104014H		Punta guidafilo M10x40 Ø 1,4 CuCrZr
	1801M104016H		Punta guidafilo M10x40 Ø 1,6 CuCrZr
3	18031007		Diffusore
3A	18055122		Porta punta M10
4	18061016		Isolante
5	18062970		Ghiera portaugello
6	18061822		Lancia AL 4000
	18061822M		Lancia AL 4000 MULTILOCK
7	1808W500		Impugnatura Ergonomica
8	0209ABZ		Pulsante interruttore
9	BW222W		Snodo
10	EA321		Molla
	3,5 METRI	**4,5 METRI**	
11	18205035	18205045	Cavo coassiale 50mmq
11A	VARCFR		Raccordo cavo coassiale anteriore
	VARC15EL		Raccordo cavo coassiale
11B	02061501		Dado Ø 10x1mm
12	VAB1618LCU2G		Manicotto serraggio cavi
13	EA331		Molla posteriore
14	BW195		Scatola posteriore
15	023004		Ghiera
16	023005		Corpo torcia posteriore spinette mobili
	4 METRI	**5 METRI**	
A	0204T4	0204T5	Guaina guidafilo Blu (Ø 0,6 1,0)
	0204R4	0204R5	Guaina guidafilo Rossa (Ø 1,0 1,2)
	023008		O-Ring
B	0204AL25		Guaina Guidafilo per alluminio mt 4,5
	0204AL255		Guaina Guidafilo per alluminio mt 5,5
	0204ALT		Capocorda

La tabella espone la configurazione standard. Per ogni genere di personalizzazione riferirsi all'Ufficio commerciale.

Per altri liners guarda pag 99

Note: About the registered trade mark, reference number of the model of the machine and spare parts, please see pag 6.

EUROTORCH FR AW 2500

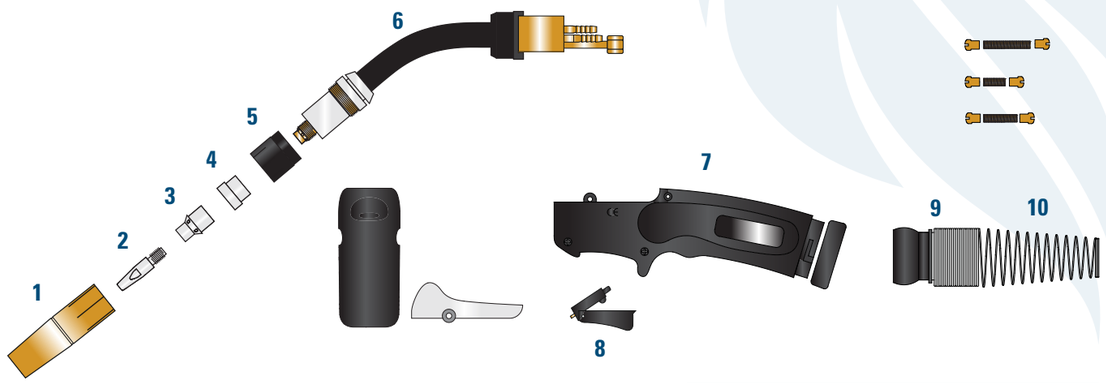

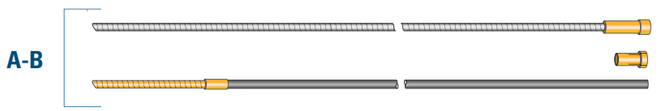

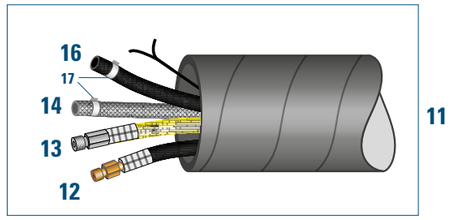

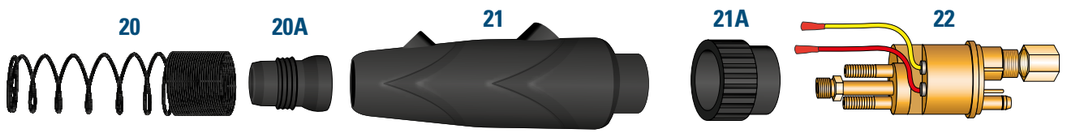

UTILIZZO CONSIGLIATO

Ideale per carpenteria media.

DATI TECNICI

Sistema di raffreddamento: raffreddamento ad acqua
Ciclo di lavoro 100%: 250 Amp CO_2 , 220 Amp MIX
Fili utilizzabili Ø: 0.8 – 1.2

EN 60974-7

TORCE COMPLETE

3 ,5metri	4,5 metri	
18002AW35	18002AW45	Lancia normale

DESCRIZIONE TORCIA

	CODICE PRODOTTO		DESCRIZIONE
1	18025174		Ugello Gas conico Ø 10
	18025173		Ugello Gas conico Ø 12
	18025172		Ugello Gas cilindrico Ø 17
2	1801M63308H		Punta guidafilo M6x33 Ø 0,8 CuCrZr
	1801M63310H		Punta guidafilo M6x33 Ø 1,0 CuCrZr
	1801M63312H		Punta guidafilo M6x33 Ø 1,2 CuCrZr
3	18051718		Diffusore porta punta M6
4	18060225		Isolante
5	18065171		Ghiera portaugello
6	18061876		Lancia AW H2O 2500
7	1808W500		Impugnatura Ergonomica
8	0209ABZ		Pulsante interruttore
9	BW222W		Snodo
10	02144M92		Molla ad acqua
	3,5 METRI	**4,5 METRI**	
11	1820W3	1820W4	Pacco cavo completo
	3,5 METRI	**4,5 METRI**	
12	1824W3GO	1824W4GO	Cavo portacorrente ritorno H2O
	0245F501		Raccordo cavo portacorrente posteriore femmina
	0245FR		Raccordo cavo portacorrente anteriore maschio
	SL14		Manicotto
	3,5 METRI	**4,5 METRI**	
13	1821W3	1821W4	Tubo porta guaina spirale
	18PGA		Raccordo porta guaina anteriore
	02PG501P		Raccordo porta guaina posteriore
	SL10		Manicotto
14	VAGH58BPVC		Tubo mandata H2O Blu Ø 5x8 PVC
	VAGH58B		Tubo mandata H2O Blu Ø 5x8 Gomma Trecciata
15	VAGH58RPVC		Tubo ritorno H2O Rosso Ø 5x8 PVC
	VAGH58R		Tubo ritorno H2O Rosso Ø 5x8 Gomma Trecciata
16	VAGH57NPVC		Tubo gas nero Ø 5x8 PVC
17A	02305013		Fascetta doppia tubetto gas Ø 8,7
17B	02305011		Fascetta doppia tubetto H2O Ø 9,5
17C	0235501D6		Attacco rapido maschio per tubo Ø 6
18	VACVBP2		Cavetto comandi bipolare
19	VAPR2628N		Procavo in gomma telata Ø 26x28
	VAPR2831N		Procavo in gomma telata Ø 28x31
20	02144M92		Molla
20A	BW222W		Manicotto per molla
21	BW159W		Scatola posteriore + viti
21A	023004		Ghiera
22	0230501C		Corpo torcia posteriore
	4 METRI	**5 METRI**	
A	0204501N4	0204501N5	Guaina guidafilo nuda std. Ø 1,2-1,6
B	0204AL25		Guaina guidafilo per alluminio mt 4.5
	0204AL255		Guaina guidafilo per alluminio mt 5.5
	0204ALT		Capocorda

La tabella espone la configurazione standard. Per ogni genere di personalizzazione riferirsi all'Ufficio commerciale.

Per altri liners guarda pag 99

Note: About the registered trade mark, reference number of the model of the machine and spare parts, please see pag 6.

EUROTORCH FR AW 4000

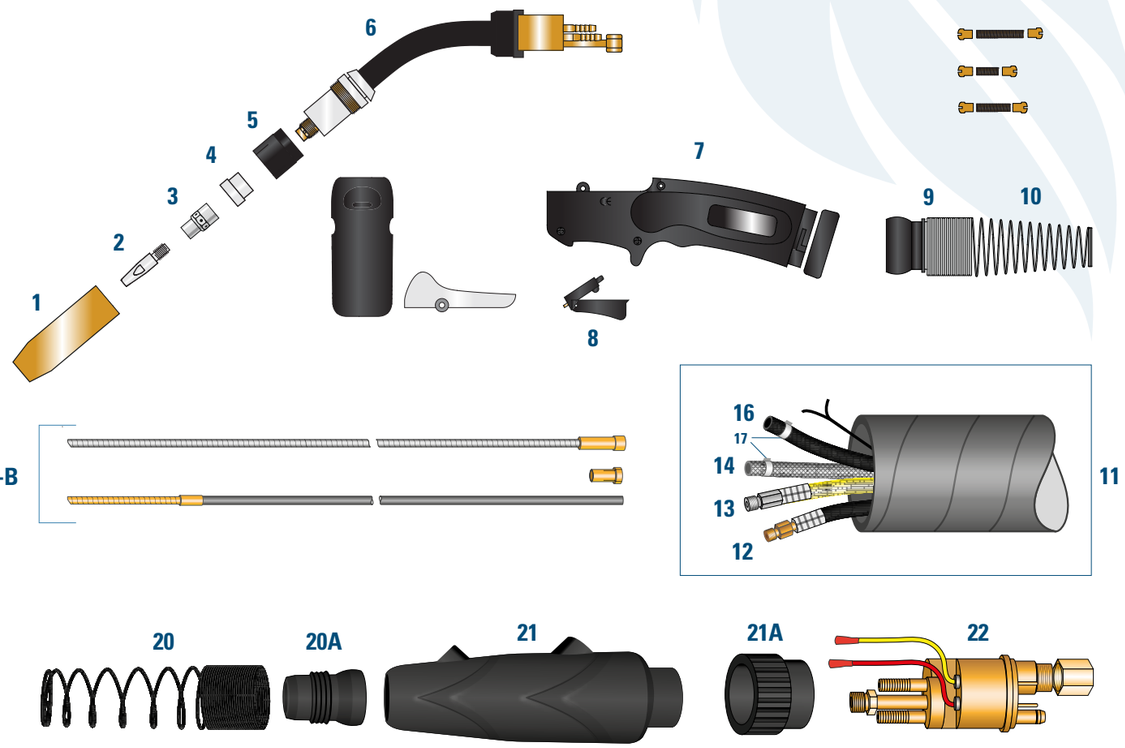

UTILIZZO CONSIGLIATO

Ideale per carpenteria media pesante.

DATI TECNICI

Sistema di raffreddamento: raffreddamento ad acqua
Ciclo di lavoro 100%: 400 Amp CO_2 , 350 Amp MIX
Fili utilizzabili Ø: 0.8 – 1.2

EN 60974-7

TORCE COMPLETE

3,5 metri	4,5 metri	
18004AW35	18004AW45	Lancia normale
18004MW35	18004MW45	Lancia multilock

DESCRIZIONE TORCIA

	CODICE PRODOTTO		DESCRIZIONE
1	18025151		Ugello Gas conico Ø 11
	18025096		Ugello Gas conico Ø 13
	18025269		Ugello Gas conico Ø 15,2
	18025821		Ugello Gas cilindrico Ø 17
2	1801M83508H		Punta guidafilo M8x35 Ø 0,8 CuCrZr
	1801M83510H		Punta guidafilo M8x35 Ø 1,0 CuCrZr
	1801M83512H		Punta guidafilo M8x35 Ø 1,2 CuCrZr
	1801M83516H		Punta guidafilo M8x35 Ø 1,6 CuCrZr
3	18055084		Diffusore porta punta M8
4	18061010		Isolante
5	18062930		Ghiera portaugello
6	18061812		Lancia AW H2O 4000
	18061812M		Lancia AW H2O 4000 MULTILOCK
7	1808W500		Impugnatura Ergonomica con ghiera
8	0209ABZ		Pulsante interruttore
9	BW222W		Snodo
10	02144M92		Molla ad acqua
	3,5 METRI	**4,5 METRI**	
11	1820W3	1820W4	Pacco cavo completo
	3,5 METRI	**4,5 METRI**	
12	1824W3GO	1824W4GO	Cavo portacorrente ritorno H20
	0245M501		Raccordo cavo portacorrente posteriore femmina
	0245FR		Raccordo cavo portacorrente anteriore maschio
	SL14		Manicotto
	3,5 METRI	**4,5 METRI**	
13	1821W3	1821W4	Tubo porta guaina spirale
	18PGA		Raccordo porta guaina anteriore
	02PG501P		Raccordo porta guaina posteriore
	SL10		Manicotto
14	VAGH58BPVC		Tubo mandata H20 Blu Ø 5x8 PVC
	VAGH58B		Tubo mandata H2O Blu Ø 5x8 Gomma Trecciata
15	VAGH58RPVC		Tubo ritorno H2O Rosso Ø 5x8 PVC
	VAGH58R		Tubo ritorno H2O Rosso Ø 5x8 Gomma Trecciata
16	VAGH57NPVC		Tubo gas nero Ø 5x8 PVC
17A	02305013		Fascetta doppia tubetto gas Ø 8,7
17B	02305011		Fascetta doppia tubetto H2O Ø 9,5
17C	0235501D6		Attacco rapido maschio per tubo Ø 6
18	VACVBP2		Cavetto comandi bipolare
19	VAPR2628N		Procavo in gomma telata Ø 26x28
	VAPR2831N		Procavo in gomma telata Ø 28x31
20	02144M92		Molla
20A	BW222W		Manicotto per molla
21	BW159W		Scatola posteriore + viti
21A	023004		Ghiera
22	0230501C		Corpo torcia posteriore
	4 METRI	**5 METRI**	
A	0204501N4	0204501N5	Guaina guidafilo nuda std. Ø 1,2-1,6
B	0204AL25		Guaina guidafilo per alluminio mt 4.5
	0204AL255		Guaina guidafilo per alluminio mt 5.5
	0204ALT		Capocorda

La tabella espone la configurazione standard. Per ogni genere di personalizzazione riferirsi all'Ufficio commerciale.

Per altri liners guarda pag 99

Note: About the registered trade mark, reference number of the model of the machine and spare parts, please see pag 6.

EUROTORCH FR AW 5000

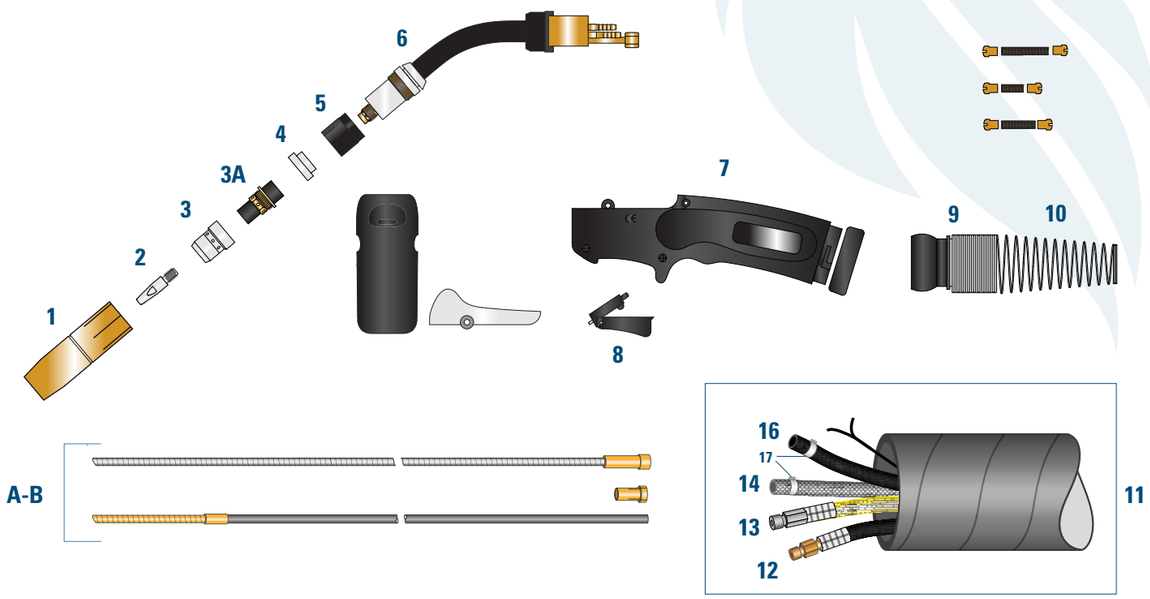

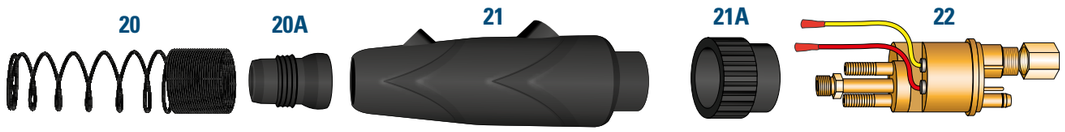

UTILIZZO CONSIGLIATO

Ideale per carpenteria pesante.

DATI TECNICI

Sistema di raffreddamento: raffreddamento ad acqua
Ciclo di lavoro 100%: 500 Amp CO_2 , 400 Amp MIX
Fili utilizzabili Ø: 1.0 – 1.6

EN 60974-7

TORCE COMPLETE

3,5 metri	4,5 metri	
18005AW35	18005AW45	Lancia normale
18005MW35	18005MW45	Lancia multilock

DESCRIZIONE TORCIA

	CODICE PRODOTTO		DESCRIZIONE
1	18025129		Ugello Gas conico Ø 15
	18025128		Ugello Gas conico Ø 17
	18025127		Ugello Gas conico Ø 20
2	1801M104008H		Punta guidafilo M10x40 Ø 0,8 CuCrZr
	1801M104010H		Punta guidafilo M10x40 Ø 1,0 CuCrZr
	1801M104012H		Punta guidafilo M10x40 Ø 1,2 CuCrZr
	1801M104014H		Punta guidafilo M10x40 Ø 1,4 CuCrZr
	1801M104016H		Punta guidafilo M10x40 Ø 1,6 CuCrZr
3	18031007		Diffusore
3A	18055122		Porta punta M10
4	18061018		Isolante
5	18062970		Ghiera portaugello
6	18061820		Lancia AW 5000
	18061820M		Lancia AL 5000 MULTILOCK
7	1808W500		Impugnatura Ergonomica
8	0209ABZ		Pulsante interruttore
9	BW222W		Snodo
10	02144M92		Molla ad acqua
	3,5 METRI	**4,5 METRI**	
11	1820W3	1820W4	Pacco cavo completo
	3,5 METRI	**4,5 METRI**	
12	1824W3GO	1824W4GO	Cavo portacorrente ritorno H20
	0245M501		Raccordo cavo portacorrente posteriore femmina
	0245FR		Raccordo cavo portacorrente anteriore maschio
	SL14		Manicotto
	3,5 METRI	**4,5 METRI**	
13	1821W3	1821W4	Tubo porta guaina spirale
	18PGA		Raccordo porta guaina anteriore
	02PG501P		Raccordo porta guaina posteriore
	SL10		Manicotto
14	VAGH58BPVC		Tubo mandata H20 Blu Ø 5x8 PVC
	VAGH58B		Tubo mandata H2O Blu Ø 5x8 Gomma Trecciata
15	VAGH58RPVC		Tubo ritorno H2O Rosso Ø 5x8 PVC
	VAGH58R		Tubo ritorno H2O Rosso Ø 5x8 Gomma Trecciata
16	VAGH57NPVC		Tubo gas nero Ø 5x8 PVC
17A	02305013		Fascetta doppia tubetto gas Ø 8,7
17B	02305011		Fascetta doppia tubetto H2O Ø 9,5
17C	0235501D6		Attacco rapido maschio per tubo Ø 6
18	VACVBP2		Cavetto comandi bipolare
19	VAPR2628N		Procavo in gomma telata Ø 26x28
	VAPR2831N		Procavo in gomma telata Ø 28x31
20	02144M92		Molla
20A	BW222W		Manicotto per molla
21	BW159W		Scatola posteriore + viti
21A	023004		Ghiera
22	0230501C		Corpo torcia posteriore
	4 METRI	**5 METRI**	
A	0204501N4	0204501N5	Guaina guidafilo nuda std. Ø 1,2-1,6
B	0204AL25		Guaina guidafilo per alluminio mt 4.5
	0204AL255		Guaina guidafilo per alluminio mt 5.5
	0204ALT		Capocorda

La tabella espone la configurazione standard. Per ogni genere di personalizzazione riferirsi all'Ufficio commerciale.

Per altri liners guarda pag 99

Note: About the registered trade mark, reference number of the model of the machine and spare parts, please see pag 6.

CONSUMABILI
FR SERIES

UGELLI

EUROTORCH FR AL 2300

CODICE PRODOTTO	DESCRIZIONE
18025174	Ugello gas conico Ø 10
18025173	Ugello gas conico Ø 12
18025172	Ugello gas cilindrico Ø 17

EUROTORCH FR AL 3000

CODICE PRODOTTO	DESCRIZIONE
18025151	Ugello gas conico Ø 11
18025096	Ugello gas conico Ø 13
18025269	Ugello gas conico Ø 15,2
18025821	Ugello gas cilindrico Ø 17

EUROTORCH FR AL 4000

CODICE PRODOTTO	DESCRIZIONE
18025129	Ugello gas conico Ø 15
18025128	Ugello gas conico Ø 17
18025127	Ugello gas conico Ø 20

EUROTORCH FR AW 2500

CODICE PRODOTTO	DESCRIZIONE
18025174	Ugello conico Ø 10
18025173	Ugello conico Ø 12
18025172	Ugello cilindrico Ø 17

EUROTORCH FR AW 4000

CODICE PRODOTTO	DESCRIZIONE
18025151	Ugello gas conico Ø 11
18025096	Ugello gas conico Ø 13
18025269	Ugello gas conico Ø 15,2
18025821	Ugello gas cilindrico Ø 17

EUROTORCH FR AW 5000

CODICE PRODOTTO	DESCRIZIONE
18025129	Ugello gas conico Ø 15
18025128	Ugello gas conico Ø 17
18025127	Ugello gas conico Ø 20

DIFFUSORI E PORTAPUNTA

EUROTORCH FR AL 2300

CODICE PRODOTTO	DESCRIZIONE
18051718	Diffusore porta punta M6

EUROTORCH FR AL 3000

CODICE PRODOTTO	DESCRIZIONE
18055084	Diffusore porta punta M8

EUROTORCH FR AL 4000

CODICE PRODOTTO	DESCRIZIONE
18055122	Diffusore porta punta M10

EUROTORCH FR AW 2500

CODICE PRODOTTO	DESCRIZIONE
18051718	Diffusore porta punta M6

DIFFUSORI E PORTAPUNTA

EUROTORCH FR AW 4000

CODICE PRODOTTO	DESCRIZIONE
18055084	Diffusore porta punta M8

EUROTORCH FR AW 5000

CODICE PRODOTTO	DESCRIZIONE
18055122	Diffusore porta punta M10

PUNTE

EUROTORCH FR AL 2300

CODICE PRODOTTO	DESCRIZIONE
1801M63308H	Punta guidafilo M6x33 Ø 0,8 CuCrZr
1801M63310H	Punta guidafilo M6x33 Ø 1,0 CuCrZr
1801M63312H	Punta guidafilo M6x33 Ø 1,2 CuCrZr

EUROTORCH FR AL 3000

CODICE PRODOTTO	DESCRIZIONE
1801M83508H	Punta guidafilo M8x35 Ø 0,8 CuCrZr
1801M83510H	Punta guidafilo M8x35 Ø 1,0 CuCrZr
1801M83512H	Punta guidafilo M8x35 Ø 1,2 CuCrZr
1801M83516H	Punta guidafilo M8x35 Ø 1,6 CuCrZr

EUROTORCH FR AL 4000

CODICE PRODOTTO	DESCRIZIONE
1801M104008H	Punta guidafilo M10x40 Ø 0,8 CuCrZr
1801M104010H	Punta guidafilo M10x40 Ø 1,0 CuCrZr
1801M104012H	Punta guidafilo M10x40 Ø 1,2 CuCrZr
1801M104014H	Punta guidafilo M10x40 Ø 1,4 CuCrZr
1801M104016H	Punta guidafilo M10x40 Ø 1,6 CuCrZr

EUROTORCH FR AW 2500

CODICE PRODOTTO	DESCRIZIONE
1801M63308H	Punta guidafilo M6x33 Ø 0,8 CuCrZr
1801M63310H	Punta guidafilo M6x33 Ø 1,0 CuCrZr
1801M63312H	Punta guidafilo M6x33 Ø 1,2 CuCrZr

EUROTORCH FR AW 4000

CODICE PRODOTTO	DESCRIZIONE
1801M83508H	Punta guidafilo M8x35 Ø 0,8 CuCrZr
1801M83510H	Punta guidafilo M8x35 Ø 1,0 CuCrZr
1801M83512H	Punta guidafilo M8x35 Ø 1,2 CuCrZr
1801M83516H	Punta guidafilo M8x35 Ø 1,6 CuCrZr

EUROTORCH FR AW 5000

CODICE PRODOTTO	DESCRIZIONE
1801M104008H	Punta guidafilo M10x40 Ø 0,8 CuCrZr
1801M104010H	Punta guidafilo M10x40 Ø 1,0 CuCrZr
1801M104012H	Punta guidafilo M10x40 Ø 1,2 CuCrZr
1801M104014H	Punta guidafilo M10x40 Ø 1,4 CuCrZr
1801M104016H	Punta guidafilo M10x40 Ø 1,6 CuCrZr

GUAINE

CODICE PRODOTTO		DESCRIZIONE
4 METRI	**5 METRI**	
0204T4	0204T5	Guaina guidafilo blu Ø 0,6-1,0 mt 4 / 5
4 METRI	**5 METRI**	
0204R4	0204R5	Guaina guidafilo rossa Ø 1,0-1,2 mt 4 / 5
023008		O-Ring
4,5 METRI	**5,5 METRI**	
0204AL25	0204AL255	Guaina guidafilo per alluminio mt 4,5 / 5,5
0204ALT		Capocorda
4 METRI	**5 METRI**	
0204501N4	0204501N5	Guaina guidafilo nuda std. Ø 1,2-1,6 mt 4 / 5
4,5 METRI	**5,5 METRI**	
0204AL25	0204AL255	Guaina guidafilo per alluminio mt 4,5 / 5,5
0204ALT		Capocorda

TACES
WELDING TECHNOLOGIES

EUROTORCH
WELDING & CUTTING

TIG RANGE

EUROTORCH WP-9

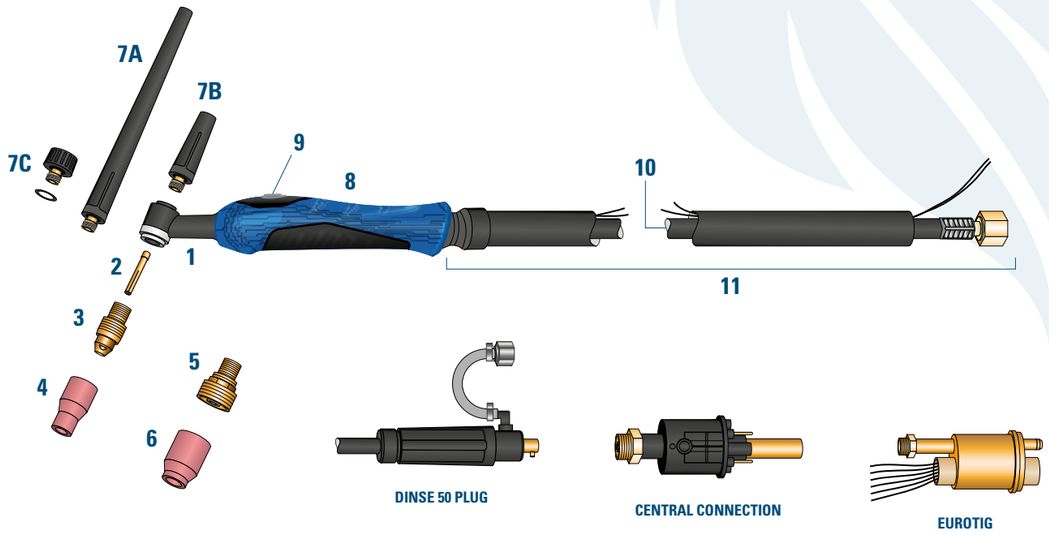

UTILIZZO CONSIGLIATO

Ideale per lcarpenteria leggera.

DATI TECNICI

Sistema di raffreddamento: raffreddamento ad aria
Ciclo di lavoro 35%: 95A AC - 110A DC
Fili utilizzabili Ø: 0.5 – 1.6

EN 60974-7

TORCE COMPLETE

CODICE	DESCRIZIONE
WP912RBSW	Torcia WP-9 mt.4 attacco 12x1 - 3/8
WP912RSF	Torcia WP-9 mt.4 attacco 12x1 - 3/8 HIGH-FLEX (PELLE)
WP925RBSW	Torcia WP-9 mt.8 attacco 12x1 - 3/8
WP925RSF	Torcia WP-9 mt.8 attacco 12x1 - 3/8 HIGH-FLEX (PELLE)
WP912RBSW+D	Torcia WP-9 mt.4 attacco + DINSE
WP912RSF+D	Torcia WP-9 mt.4 attacco HIGH-FLEX (PELLE) +DINSE
WP925RBSW+D	Torcia WP-9 mt.8 attacco + DINSE
WP925RSF+D	Torcia WP-9 mt.8 attacco HIGH-FLEX (PELLE) +DINSE

I codici soprastanti si riferiscono a torce con attacchi standard 12x1 o 3/8 (DA SPECIFICARE QUALE ATTACCO SI VUOLE); per richiedere il connettore tipo DINSE® sarà sufficiente aggiungere la denominazione "+D25" per DINSE® 25 e "+D50" per DINSE® 50 al codice standard. Inoltre è possibile richiedere attacco da ¼; attacco Central Connection; attacco EUROTIG Connection o adattatore attacco a STAFFA.

DESCRIZIONE TORCIA

	CODICE PRODOTTO	DESCRIZIONE
1	WP9	Corpo torcia WP-9
	WP9F	Corpo torcia flessibile WP-9F
	598882	Isolante corpo torcia
2	13N22	Pinza serraelettrodo Ø 1,6mm. - 1/16"
	70066WT	Pinza serraelettrodo Ø 2,0mm. - 4/64"
	13N23	Pinza serraelettrodo Ø 2,4mm. – 3/32"
	13N24	Pinza serraelettrodo Ø 3,2mm. – 1/8"
3	13N27	Portapinza Ø 1,6mm. - 1/16"
	70067WT	Portapinza Ø 2,0mm. - 4/64"
	13N28	Portapinza Ø 2,4mm. - 3/32"
	13N29	Portapinza Ø 3,2mm. – 1/8"
4	13N08	Ugello Ceramica Gr. 4 Ø 6,0 mm. - 1/4"
	13N09	Ugello Ceramica Gr. 5 Ø 8,0 mm. - 5/16"
	13N10	Ugello Ceramica Gr. 6 Ø 9,5 mm. - 3/8"
	13N11	Ugello Ceramica Gr. 7 Ø 11,0 mm. - 7/16"
	13N12	Ugello Ceramica Gr. 8 Ø 12,7 mm. - 1/2"
5	45V43	Portapinza Gas Lens Ø 1,6 mm. - 1/16"
	45V44	Portapinza Gas Lens Ø 2,4 mm. - 3/32"
	45V45	Portapinza Gas Lens Ø 3,2 mm. - 1/8"
6	53N58	Ugello Ceramica Gas Lens Gr.4 Ø 6,0 mm. - 1/4"
	53N59	Ugello Ceramica Gas Lens Gr.5 Ø 8,0 mm. - 5/16"
	53N60	Ugello Ceramica Gas Lens Gr.6 Ø 9,5 mm. - 3/8"
	53N61	Ugello Ceramica Gas Lens Gr.7 Ø 11,0 mm. - 7/16"
7A	41V24	Cappellotto lungo
7B	41V35	Cappellotto medio
7C	41V33	Tappo
8	TP91C	Impugnatura ergonomica (zigrinata)*
	TGHBSC	Impugnatura ergonomica (con gomma)*
9	TGSB1P	Micro + pulsante 1 posizione**
	TGSB2P	Micro + pulsante 2 posizioni **
	TGSB4P	Micro + pulsante 4 posizioni**
	TGSBPO	Micro più pulsante con variatore**
10	57Y01R12TR38	Cavo portacorrente mt. 4 Trecciato 3/8"G
	57Y01R12TR12X1	Cavo portacorrente mt. 4 Trecciato M12x1
	57Y03R25TR38	Cavo portacorrente mt. 8 Trecciato 3/8"G
	57Y03R25TR12X1	Cavo portacorrente mt. 8 Trecciato M12x1
11	TG20003	Pacco cavi mt. 4 3/8"G
	TG20004	Pacco cavi mt. 8 3/8"G
	TG20005	Pacco cavi mt. 4 M12x1
	TG20006	Pacco cavi mt. 8 M12x1

La tabella espone la configurazione standard. Per ogni genere di personalizzazione riferirsi all'Ufficio commerciale.

Per elettrodi e adattatori guarda pag 130-131

* Le impugnature sono comprese di sfera, ghiera per impugnatura e viti.

** Nell'impugnatura nuova micro e pulsante sono sostituibili e intercambiabili.

EUROTORCH WP-9V

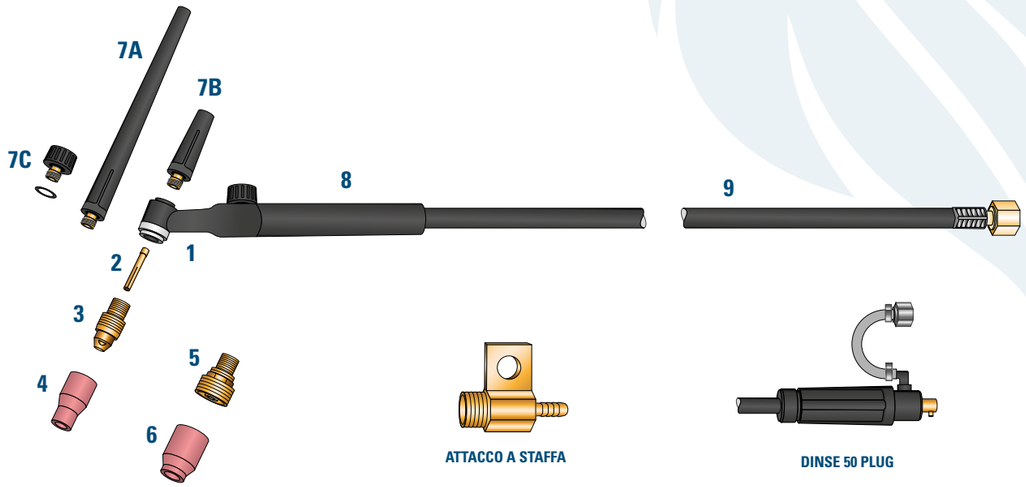

ATTACCO A STAFFA

DINSE 50 PLUG

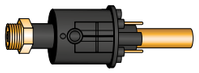

CENTRAL CONNECTION

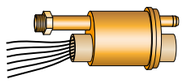

EUROTIG

UTILIZZO CONSIGLIATO

Ideale per lcarpenteria leggera.

DATI TECNICI

Sistema di raffreddamento: raffreddamento ad aria
Ciclo di lavoro 35%: 95A AC - 110A DC
Fili utilizzabili Ø: 0.5 – 1.6

RoHS COMPLIANT EN 60974-7 CE

TORCE COMPLETE

CODICE	DESCRIZIONE
WP9V12	Torcia WP-9V mt.4 attacco 12x1 - 3/8
WP9V25	Torcia WP-9V mt.8 attacco 12x1 - 3/8
WP9V12+D	Torcia WP-9V mt.4 attacco + DINSE
WP9V25+D	Torcia WP-9V mt.8 attacco + DINSE

I codici soprastanti si riferiscono a torce con attacchi standard 12x1 o 3/8 (DA SPECIFICARE QUALE ATTACCO SI VUOLE); per richiedere il connettore tipo DINSE® sarà sufficiente aggiungere la denominazione "+D25" per DINSE® 25 e "+D50" per DINSE® 50 al codice standard . Inoltre è possibile richiedere attacco da ¼; attacco Central Connection; attacco EUROTIG Connection o adattatore attacco a STAFFA.

DESCRIZIONE TORCIA

	CODICE PRODOTTO	DESCRIZIONE
1	WP9V	Corpo torcia WP-9V con rubinetto
	WP9VF	Corpo torcia flessibile WP-9VF con rubinetto
	598882	Isolante corpo torcia
2	13N22	Pinza serraelettrodo Ø 1,6mm. - 1/16"
	70066WT	Pinza serraelettrodo Ø 2,0mm. - 4/64"
	13N23	Pinza serraelettrodo Ø 2,4mm. - 3/32"
	13N24	Pinza serraelettrodo Ø 3,2mm. - 1/8"
3	13N27	Portapinza Ø 1,6mm. - 1/16"
	70067WT	Portapinza Ø 2,0mm. - 4/64"
	13N28	Portapinza Ø 2,4mm. - 3/32"
	13N29	Portapinza Ø 3,2mm. - 1/8"
4	13N08	Ugello Ceramica Gr. 4 Ø 6,0 mm. - 1/4"
	13N09	Ugello Ceramica Gr. 5 Ø 8,0 mm. - 5/16"
	13N10	Ugello Ceramica Gr. 6 Ø 9,5 mm. - 3/8"
	13N11	Ugello Ceramica Gr. 7 Ø 11,0 mm. - 7/16"
	13N12	Ugello Ceramica Gr. 8 Ø 12,7 mm. - 1/2"
5	45V43	Portapinza Gas Lens Ø 1,6 mm. - 1/16"
	45V44	Portapinza Gas Lens Ø 2,4 mm. - 3/32"
	45V45	Portapinza Gas Lens Ø 3,2 mm. - 1/8"
6	53N58	Ugello Ceramica Gas Lens Gr.4 Ø 6,0 mm. - 1/4"
	53N59	Ugello Ceramica Gas Lens Gr.5 Ø 8,0 mm. - 5/16"
	53N60	Ugello Ceramica Gas Lens Gr.6 Ø 9,5 mm. - 3/8"
	53N61	Ugello Ceramica Gas Lens Gr.7 Ø 11,0 mm. - 7/16"
7A	41V24	Cappellotto lungo
7B	41V35	Cappellotto medio
7C	41V33	Tappo
8	H100	Impugnatura
9	57Y01R12GO38	Cavo portacorrente mt. 4 EPDM 3/8"G
	57Y01R12GO12X1	Cavo portacorrente mt. 4 EPDM M12x1
	57Y03R25GO38	Cavo portacorrente mt. 8 EPDM 3/8"G
	57Y03R25GO12X1	Cavo portacorrente mt. 8 EPDM M12x1

La tabella espone la configurazione standard. Per ogni genere di personalizzazione riferirsi all'Ufficio commerciale.

Per elettrodi e adattatori guarda pag 130-131

EUROTORCH WP-17

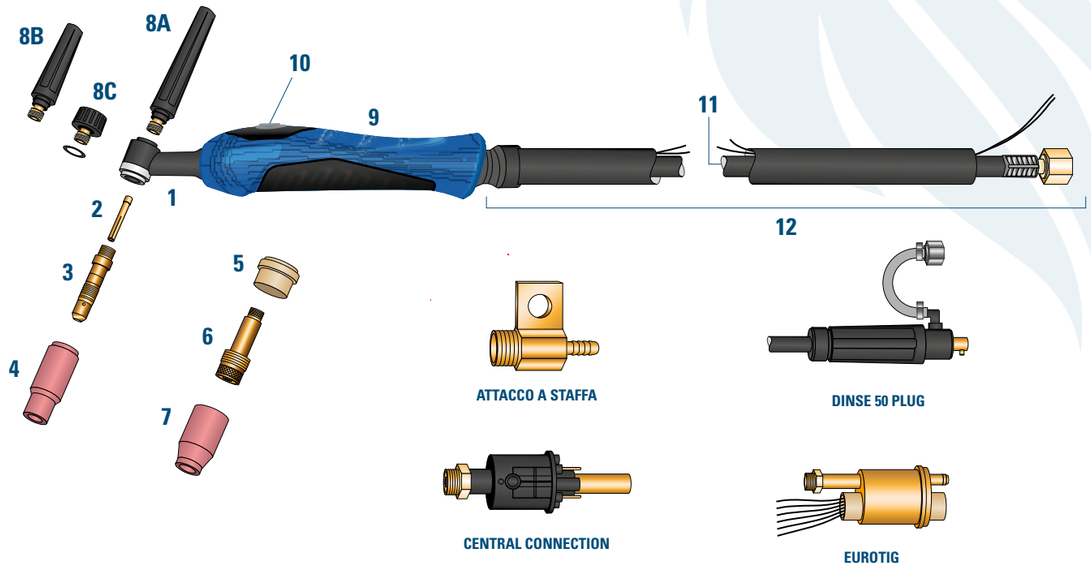

UTILIZZO CONSIGLIATO

Ideale per carpenteria leggera e con piccoli generatori inverter.

DATI TECNICI

Sistema di raffreddamento: raffreddamento ad aria
Ciclo di lavoro 35%: 125A AC – 140A DC
Fili utilizzabili Ø: 0.5 – 1.6

EN 60974-7

TORCE COMPLETE

CODICE	DESCRIZIONE
WP1712RBSW	Torcia WP-17 mt.4 attacco 12x1 - 3/8
WP1712RSF	Torcia WP-17 mt.4 attacco 12x1 - 3/8 HIGH-FLEX (PELLE)
WP1725RBSW	Torcia WP-17 mt.8 attacco 12x1 - 3/8
WP1725RSF	Torcia WP-17 mt.8 attacco 12x1 - 3/8 HIGH-FLEX (PELLE)
WP1712RBSW+D	Torcia WP-17 mt.4 attacco + DINSE
WP172RSF+D	Torcia WP-17 mt.4 attacco HIGH-FLEX (PELLE) +DINSE
WP1725RBSW+D	Torcia WP-17 mt.8 attacco + DINSE
WP1725RSF+D	Torcia WP-17 mt.8 attacco HIGH-FLEX (PELLE) +DINSE

I codici soprastanti si riferiscono a torce con attacchi standard 12x1 o 3/8 (DA SPECIFICARE QUALE ATTACCO SI VUOLE); per richiedere il connettore tipo DINSE® sarà sufficiente aggiungere la denominazione "+D25" per DINSE® 25 e "+D50" per DINSE® 50 al codice standard. Inoltre è possibile richiedere attacco da ¼; attacco Central Connection; attacco EUROTIG Connection o adattatore attacco a STAFFA.

DESCRIZIONE TORCIA

	CODICE PRODOTTO	DESCRIZIONE
1	WP17	Corpo torcia WP-17
	WP17F	Corpo torcia flessibile WP-17F
	598882	Isolante corpo torcia
2	10N23	Pinza serraelettrodo Ø 1,6mm. - 1/16"
	70062WT	Pinza serraelettrodo Ø 2,0mm. - 4/64"
	10N24	Pinza serraelettrodo Ø 2,4mm. - 3/32"
	10N25	Pinza serraelettrodo Ø 3,2mm. - 1/8"
3	10N31	Portapinza Ø 1,6mm. - 1/16"
	70064WT	Portapinza Ø 2,0mm. - 4/64"
	10N32	Portapinza Ø 2,4mm. - 3/32"
	10N28	Portapinza Ø 3,2mm. - 1/8"
4	10N50	Ugello Ceramica Gr. 4 Ø 6,0 mm. - 1/4"
	10N49	Ugello Ceramica Gr. 5 Ø 8,0 mm. - 5/16"
	10N48	Ugello Ceramica Gr. 6 Ø 9,5 mm. - 3/8"
	10N47	Ugello Ceramica Gr. 7 Ø 11,0 mm. - 7/16"
	10N46	Ugello Ceramica Gr. 8 Ø 12,7 mm. - 1/2"
	10N45	Ugello Ceramica Gr. 10 Ø 12,7 mm. - 5/8"
	10N44	Ugello Ceramica Gr. 12 Ø 12,7 mm. - 3/4"
5	18CG	Isolante inferiore corpo torcia
	54N01	Isolante inferiore gas lens
6	45V25	Portapinza Gas Lens Ø 1,6 mm. - 1/16"
	70060WT	Portapinza Gas Lens Ø 2,0 mm. - 5/64"
	45V26	Portapinza Gas Lens Ø 2,4 mm. - 3/32"
	45V27	Portapinza Gas Lens Ø 3,2 mm. - 1/8"
7	54N18	Ugello Ceramica Gas Lens Gr.4 Ø 6,0 mm. - 1/4"
	54N17	Ugello Ceramica Gas Lens Gr.5 Ø 8,0 mm. - 5/16"
	54N16	Ugello Ceramica Gas Lens Gr.6 Ø 9,5 mm. - 3/8"
	54N15	Ugello Ceramica Gas Lens Gr.7 Ø 11,0 mm. - 7/16"
	54N14	Ugello Ceramica Gas Lens Gr.8 Ø 12,7 mm. - 1/2"
	54N19	Ugello Ceramica Gas Lens Gr.11 Ø 17,5 mm. - 5/8"
8A	57Y02	Cappellotto lungo
8B	300M	Cappellotto medio
8C	57Y04	Tappo
9	TP91C	Impugnatura ergonomica (zigrinata)*
	TGHBSC	Impugnatura ergonomica (con gomma)*
10	TGSB1P	Micro + pulsante 1 posizione**
	TGSB2P	Micro + pulsante 2 posizioni **
	TGSB4P	Micro + pulsante 4 posizioni**
	TGSBPO	Micro più pulsante con variatore**
11	57Y01R12TR38	Cavo portacorrente mt. 4 Trecciato 3/8"G
	57Y01R12TR12X1	Cavo portacorrente mt. 4 Trecciato M12x1
	57Y03R25TR38	Cavo portacorrente mt. 8 Trecciato 3/8"G
	57Y03R25TR12X1	Cavo portacorrente mt. 8 Trecciato M12x1
12	TG20003	Pacco cavi mt. 4 3/8"G
	TG20004	Pacco cavi mt. 8 3/8"G
	TG20005	Pacco cavi mt. 4 M12x1
	TG20006	Pacco cavi mt. 8 M12x1

La tabella espone la configurazione standard. Per ogni genere di personalizzazione riferirsi all'Ufficio commerciale.

Per elettrodi e adattatori guarda pag 130-131

* Le impugnature sono comprese di sfera, ghiera per impugnatura e viti.

** Nell'impugnatura nuova micro e pulsante sono sostituibili e intercambiabili.

EUROTORCH WP-17V

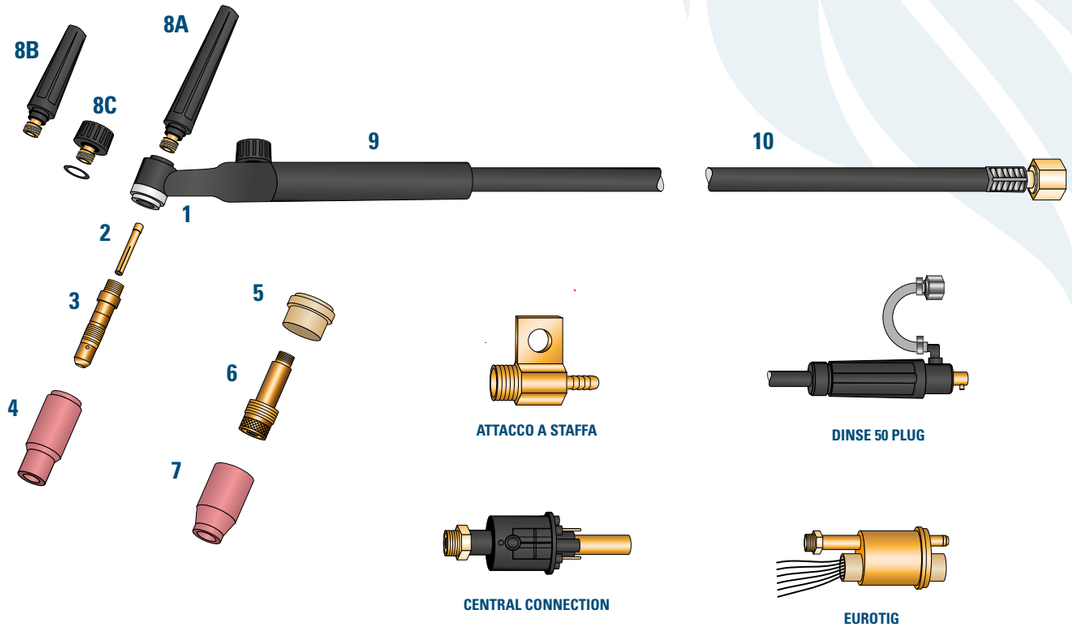

UTILIZZO CONSIGLIATO

Ideale per carpenteria leggera e con piccoli generatori inverter.

DATI TECNICI

Sistema di raffreddamento: raffreddamento ad aria
Ciclo di lavoro 35%: 125A AC – 140A DC
Fili utilizzabili Ø: 0.5 – 1.6

EN 60974-7

TORCE COMPLETE

CODICE	DESCRIZIONE
WP17V12	Torcia WP-17V mt.4 attacco 12x1 - 3/8
WP17V25	Torcia WP-17V mt.8 attacco 12x1 - 3/8
WP17V12+D	Torcia WP-17V mt.4 attacco + DINSE
WP17V25+D	Torcia WP-17V mt.8 attacco + DINSE

I codici soprastanti si riferiscono a torce con attacchi standard 12x1 o 3/8 (DA SPECIFICARE QUALE ATTACCO SI VUOLE); per richiedere il connettore tipo DINSE® sarà sufficiente aggiungere la denominazione "+D25" per DINSE® 25 e "+D50" per DINSE® 50 al codice standard . Inoltre è possibile richiedere attacco da ¼; attacco Central Connection; attacco EUROTIG Connection o adattatore attacco a STAFFA.

DESCRIZIONE TORCIA

	CODICE PRODOTTO	DESCRIZIONE
1	WP17V	Corpo torcia WP-17V con rubinetto
	WP17VF	Corpo torcia flessibile WP-17VF con rubinetto
	598882	Isolante corpo torcia
2	10N23	Pinza serraelettrodo Ø 1,6mm. - 1/16"
	70062WT	Pinza serraelettrodo Ø 2,0mm. - 4/64"
	10N24	Pinza serraelettrodo Ø 2,4mm. - 3/32"
	10N25	Pinza serraelettrodo Ø 3,2mm. - 1/8"
3	10N31	Portapinza Ø 1,6mm. - 1/16"
	70064WT	Portapinza Ø 2,0mm. - 4/64"
	10N32	Portapinza Ø 2,4mm. - 3/32"
	10N28	Portapinza Ø 3,2mm. - 1/8"
4	10N50	Ugello Ceramica Gr. 4 Ø 6,0 mm. - 1/4"
	10N49	Ugello Ceramica Gr. 5 Ø 8,0 mm. - 5/16"
	10N48	Ugello Ceramica Gr. 6 Ø 9,5 mm. - 3/8"
	10N47	Ugello Ceramica Gr. 7 Ø 11,0 mm. - 7/16"
	10N46	Ugello Ceramica Gr. 8 Ø 12,7 mm. - 1/2"
	10N45	Ugello Ceramica Gr. 10 Ø 17,5 mm. - 5/8"
	10N44	Ugello Ceramica Gr. 12 Ø 19,0 mm. - 3/4"
5	18CG	Isolante inferiore corpo torcia
	54N01	Isolante inferiore gas lens
6	45V25	Portapinza Gas Lens Ø 1,6 mm. – 1/16"
	70060WT	Portapinza Gas Lens Ø 2,0 mm. – 5/64"
	45V26	Portapinza Gas Lens Ø 2,4 mm. – 3/32"
	45V27	Portapinza Gas Lens Ø 3,2 mm. – 1/8"
7	54N18	Ugello Ceramica Gas Lens Gr.4 Ø 6,0 mm. - 1/4"
	54N17	Ugello Ceramica Gas Lens Gr.5 Ø 8,0 mm. - 5/16"
	54N16	Ugello Ceramica Gas Lens Gr.6 Ø 9,5 mm. - 3/8"
	54N15	Ugello Ceramica Gas Lens Gr.7 Ø 11,0 mm. - 7/16"
	54N14	Ugello Ceramica Gas Lens Gr.8 Ø 12,7 mm. - 1/2"
	54N19	Ugello Ceramica Gas Lens Gr.11 Ø 17,5 mm. - 5/8"
8A	57Y02	Cappellotto lungo
8B	300M	Cappellotto medio
8C	57Y04	Tappo
9	H100	Impugnatura
10	57Y01R12GO38	Cavo portacorrente mt. 4 EPDM 3/8"G
	57Y01R12GO12X1	Cavo portacorrente mt. 4 EPDM M12x1
	57Y03R25GO38	Cavo portacorrente mt. 8 EPDM 3/8"G
	57Y03R25GO12X1	Cavo portacorrente mt. 8 EPDM M12x1

La tabella espone la configurazione standard. Per ogni genere di personalizzazione riferirsi all'Ufficio commerciale.

Per elettrodi e adattatori guarda pag 130-131

EUROTORCH WP-24G

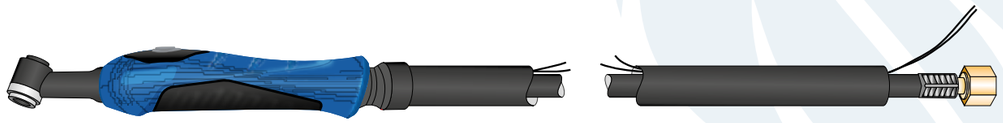

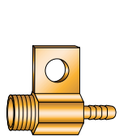

ATTACCO A STAFFA

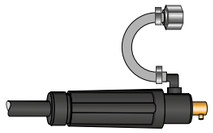

DINSE 50 PLUG

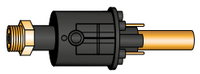

CENTRAL CONNECTION

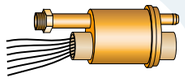

EUROTIG

UTILIZZO CONSIGLIATO

Ideale per media carpenteria.

DATI TECNICI

Sistema di raffreddamento: raffreddamento ad aria
Ciclo di lavoro 35%: 95A AC - 110A DC
Fili utilizzabili Ø: 0.5 – 1.6

EN 60974-7

TORCE COMPLETE

CODICE	DESCRIZIONE
WP2412RBLW	Torcia WP-24 mt.4 attacco 12x1 - 3/8
WP2412RSF	Torcia WP-24 mt.4 attacco 12x1 - 3/8 HIGH-FLEX (PELLE)
WP2425RBLW	Torcia WP-24 mt.8 attacco 12x1 - 3/8
WP2425RSF	Torcia WP-24 mt.8 attacco 12x1 - 3/8 HIGH-FLEX (PELLE)
WP2412RBLW+D	Torcia WP-24 mt.4 attacco + DINSE
WP2412RSF+D	Torcia WP-24 mt.4 attacco HIGH-FLEX (PELLE) +DINSE
WP2425RBLW+D	Torcia WP-24 mt.8 attacco + DINSE
WP2425RSF+D	Torcia WP-24 mt.8 attacco HIGH-FLEX (PELLE) +DINSE

I codici a lato si riferiscono a torce con attacchi standard 12x1 o 3/8 (DA SPECIFICARE QUALE ATTACCO SI VUOLE); per richiedere il connettore tipo DINSE® sarà sufficiente aggiungere la denominazione "+D25" per DINSE® 25 e "+D50" per DINSE® 50 al codice standard. Inoltre è possibile richiedere attacco da ¼; attacco Central Connection; attacco EUROTIG Connection o adattatore attacco a STAFFA.

DESCRIZIONE TORCIA

	CODICE PRODOTTO	DESCRIZIONE
1A	WP24G	Corpo torcia a gas WP-24G

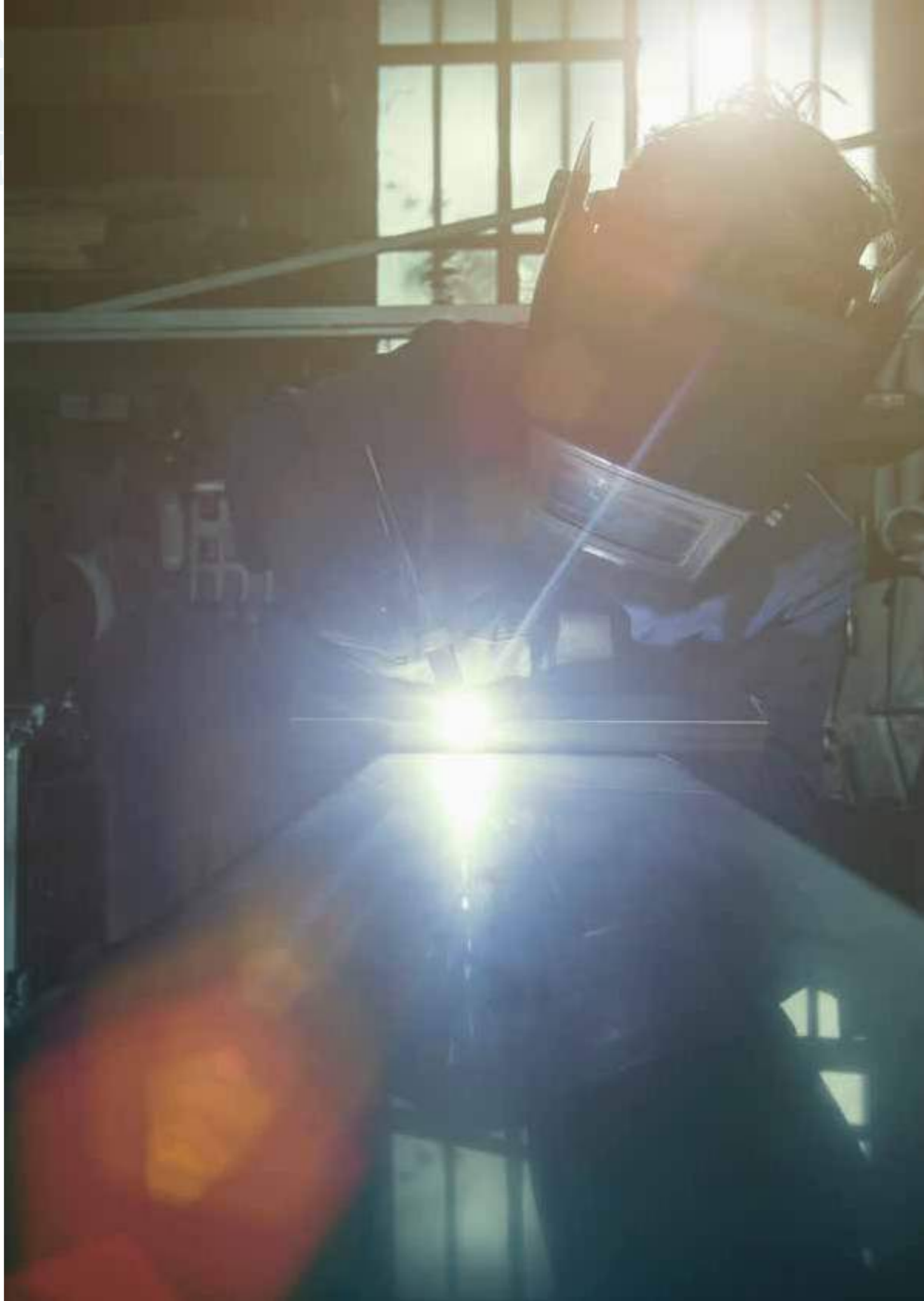

EUROTORCH WP-26

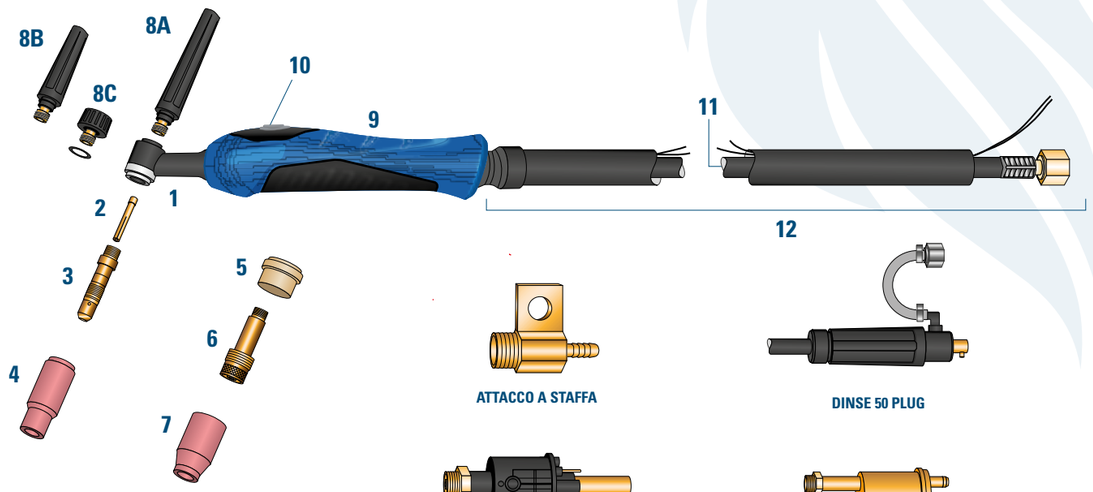

ATTACCO A STAFFA

DINSE 50 PLUG

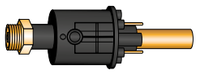

CENTRAL CONNECTION

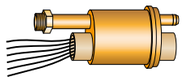

EUROTIG

UTILIZZO CONSIGLIATO

Ideale per media carpenteria.

DATI TECNICI

Sistema di raffreddamento: raffreddamento ad aria
Ciclo di lavoro 35%: 150A AC – 180A DC
Fili utilizzabili Ø: 0.5 – 1.6

EN 60974-7

TORCE COMPLETE

CODICE	DESCRIZIONE
WP2612RBLW	Torcia WP-26 mt.4 attacco 12x1 - 3/8
WP2612RSF	Torcia WP-26 mt.4 attacco 12x1 - 3/8 HIGH-FLEX (PELLE)
WP2625RBLW	Torcia WP-26 mt.8 attacco 12x1 - 3/8
WP2625RSF	Torcia WP-26 mt.8 attacco 12x1 - 3/8 HIGH-FLEX (PELLE)
WP2612RBLW+D	Torcia WP-26 mt.4 attacco + DINSE
WP2612RSF+D	Torcia WP-26 mt.4 attacco HIGH-FLEX (PELLE) +DINSE
WP2625RBLW+D	Torcia WP-26 mt.8 attacco + DINSE
WP2625RSF+D	Torcia WP-26 mt.8 attacco HIGH-FLEX (PELLE) +DINSE

I codici soprastanti si riferiscono a torce con attacchi standard 12x1 o 3/8 (DA SPECIFICARE QUALE ATTACCO SI VUOLE); per richiedere il connettore tipo DINSE® sarà sufficiente aggiungere la denominazione "+D25" per DINSE® 25 e "+D50" per DINSE® 50 al codice standard. Inoltre è possibile richiedere attacco da ¼; attacco Central Connection; attacco EUROTIG Connection o adattatore attacco a STAFFA.

DESCRIZIONE TORCIA

	CODICE PRODOTTO	DESCRIZIONE
1	WP26	Corpo torcia WP-26
	WP26F	Corpo torcia flessibile WP-26F
	598882	Isolante corpo torcia
2	10N23	Pinza serraelettrodo Ø 1,6mm. - 1/16"
	70062WT	Pinza serraelettrodo Ø 2,0mm. - 4/64"
	10N24	Pinza serraelettrodo Ø 2,4mm. - 3/32"
	10N25	Pinza serraelettrodo Ø 3,2mm. - 1/8"
3	10N31	Portapinza Ø 1,6mm. - 1/16"
	70064WT	Portapinza Ø 2,0mm. - 4/64"
	10N32	Portapinza Ø 2,4mm. - 3/32"
	10N28	Portapinza Ø 3,2mm. - 1/8"
4	10N50	Ugello Ceramica Gr. 4 Ø 6,0 mm. - 1/4"
	10N49	Ugello Ceramica Gr. 5 Ø 8,0 mm. - 5/16"
	10N48	Ugello Ceramica Gr. 6 Ø 9,5 mm. - 3/8"
	10N47	Ugello Ceramica Gr. 7 Ø 11,0 mm. - 7/16"
	10N46	Ugello Ceramica Gr. 8 Ø 12,7 mm. - 1/2"
	10N45	Ugello Ceramica Gr. 10 Ø 12,7 mm. - 5/8"
	10N44	Ugello Ceramica Gr. 12 Ø 12,7 mm. - 3/4"
5	18CG	Isolante inferiore corpo torcia
	54N01	Isolante inferiore gas lens
6	45V25	Portapinza Gas Lens Ø 1,6 mm. - 1/16"
	70060WT	Portapinza Gas Lens Ø 2,0 mm. - 5/64"
	45V26	Portapinza Gas Lens Ø 2,4 mm. - 3/32"
	45V27	Portapinza Gas Lens Ø 3,2 mm. - 1/8"
7	54N18	Ugello Ceramica Gas Lens Gr.4 Ø 6,0 mm. - 1/4"
	54N17	Ugello Ceramica Gas Lens Gr.5 Ø 8,0 mm. - 5/16"
	54N16	Ugello Ceramica Gas Lens Gr.6 Ø 9,5 mm. - 3/8"
	54N15	Ugello Ceramica Gas Lens Gr.7 Ø 11,0 mm. - 7/16"
	54N14	Ugello Ceramica Gas Lens Gr.8 Ø 12,7 mm. - 1/2"
	54N19	Ugello Ceramica Gas Lens Gr.11 Ø 17,5 mm. - 5/8"
8A	57Y02	Cappellotto lungo
8B	300M	Cappellotto medio
8C	57Y04	Tappo
9	TP91C	Impugnatura ergonomica (zigrinata)*
	TGHBBC	Impugnatura ergonomica (con gomma)*
10	TGSB1P	Micro + pulsante 1 posizione**
	TGSB2P	Micro + pulsante 2 posizioni **
	TGSB4P	Micro + pulsante 4 posizioni**
	TGSBPO	Micro più pulsante con variatore**
11	46V28R12TR38	Cavo portacorrente mt. 4 Trecciato 3/8"G
	46V28R12TR12X1	Cavo portacorrente mt. 4 Trecciato M12x1
	46V30R25TR38	Cavo portacorrente mt. 8 Trecciato 3/8"G
	46V30R25TR12X1	Cavo portacorrente mt. 8 Trecciato M12x1
12	TG20009	Pacco cavi mt. 4 3/8"G
	TG20010	Pacco cavi mt. 8 3/8"G
	TG20011	Pacco cavi mt. 4 M12x1
	TG20012	Pacco cavi mt. 8 M12x1

La tabella espone la configurazione standard. Per ogni genere di personalizzazione riferirsi all'Ufficio commerciale.

Per elettrodi e adattatori guarda pag 130-131

* Le impugnature sono comprese di sfera, ghiera per impugnatura e viti.

** Nell'impugnatura nuova micro e pulsante sono sostituibili e intercambiabili.

EUROTORCH WP-26V

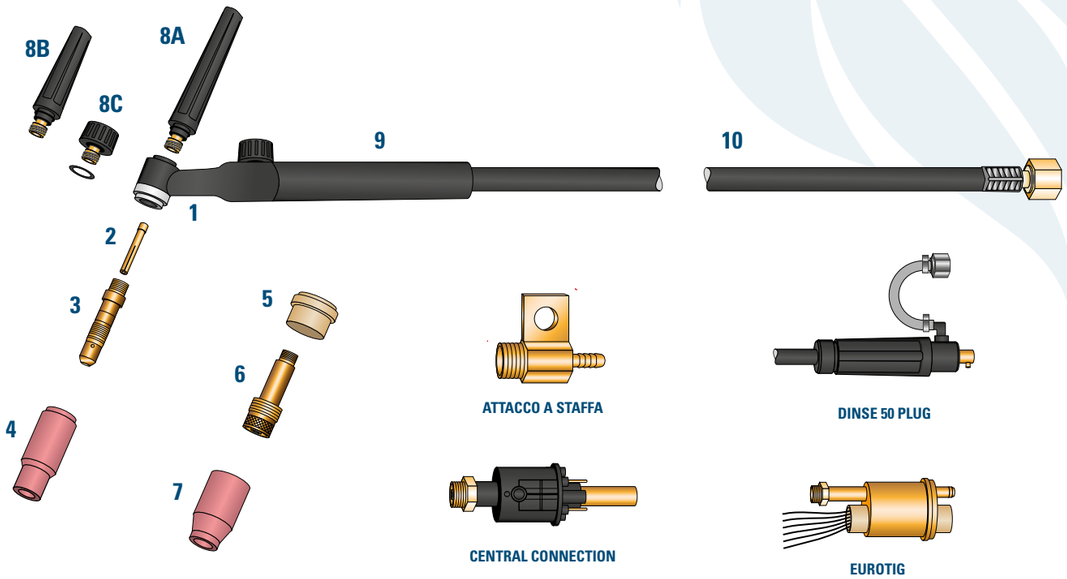

UTILIZZO CONSIGLIATO

Ideale per media carpenteria.

DATI TECNICI

Sistema di raffreddamento: raffreddamento ad aria
Ciclo di lavoro 35%: 150A AC – 180A DC
Fili utilizzabili Ø: 0.5 – 1.6

EN 60974-7

TORCE COMPLETE

CODICE	DESCRIZIONE
WP26V12	Torcia WP-26V mt.4 attacco 12x1 - 3/8
WP26V25	Torcia WP-26V mt.8 attacco 12x1 - 3/8
WP26V12+D	Torcia WP-26V mt.4 attacco + DINSE
WP26V25+D	Torcia WP-26V mt.8 attacco + DINSE

I codici soprastanti si riferiscono a torce con attacchi standard 12x1 o 3/8 (DA SPECIFICARE QUALE ATTACCO SI VUOLE); per richiedere il connettore tipo DINSE® sarà sufficiente aggiungere la denominazione "+D25" per DINSE® 25 e "+D50" per DINSE® 50 al codice standard . Inoltre è possibile richiedere attacco da ¼; attacco Central Connection; attacco EUROTIG Connection o adattatore attacco a STAFFA.

DESCRIZIONE TORCIA

	CODICE PRODOTTO	DESCRIZIONE
1	WP26V	Corpo torcia WP-26V con rubinetto
	WP26VF	Corpo torcia flessibile WP-26VF con rubinetto
	598882	Isolante corpo torcia
2	10N23	Pinza serraelettrodo Ø 1,6mm. - 1/16"
	70062WT	Pinza serraelettrodo Ø 2,0mm. - 4/64"
	10N24	Pinza serraelettrodo Ø 2,4mm. - 3/32"
	10N25	Pinza serraelettrodo Ø 3,2mm. - 1/8"
3	10N31	Portapinza Ø 1,6mm. - 1/16"
	70064WT	Portapinza Ø 2,0mm. - 4/64"
	10N32	Portapinza Ø 2,4mm. - 3/32"
	10N28	Portapinza Ø 3,2mm. - 1/8"
4	10N50	Ugello Ceramica Gr. 4 Ø 6,0 mm. - 1/4"
	10N49	Ugello Ceramica Gr. 5 Ø 8,0 mm. - 5/16"
	10N48	Ugello Ceramica Gr. 6 Ø 9,5 mm. - 3/8"
	10N47	Ugello Ceramica Gr. 7 Ø 11,0 mm. - 7/16"
	10N46	Ugello Ceramica Gr. 8 Ø 12,7 mm. - 1/2"
	10N45	Ugello Ceramica Gr. 10 Ø 17,5 mm. - 5/8"
	10N44	Ugello Ceramica Gr. 12 Ø 19,0 mm. - 3/4"
5	18CG	Isolante inferiore corpo torcia
	54N01	Isolante inferiore gas lens
6	45V25	Portapinza Gas Lens Ø 1,6 mm. – 1/16"
	70060WT	Portapinza Gas Lens Ø 2,0 mm. – 5/64"
	45V26	Portapinza Gas Lens Ø 2,4 mm. – 3/32"
	45V27	Portapinza Gas Lens Ø 3,2 mm. – 1/8"
7	54N18	Ugello Ceramica Gas Lens Gr.4 Ø 6,0 mm. - 1/4"
	54N17	Ugello Ceramica Gas Lens Gr.5 Ø 8,0 mm. - 5/16"
	54N16	Ugello Ceramica Gas Lens Gr.6 Ø 9,5 mm. - 3/8"
	54N15	Ugello Ceramica Gas Lens Gr.7 Ø 11,0 mm. - 7/16"
	54N14	Ugello Ceramica Gas Lens Gr.8 Ø 12,7 mm. - 1/2"
	54N19	Ugello Ceramica Gas Lens Gr.11 Ø 17,5 mm. - 5/8"
8A	57Y02	Cappellotto lungo
8B	300M	Cappellotto medio
8C	57Y04	Tappo
9	H200	Impugnatura
10	46V28R12GO38	Cavo portacorrente mt. 4 EPDM 3/8"G
	46V28R12GO12X1	Cavo portacorrente mt. 4 EPDM M12x1
	46V30R25GO38	Cavo portacorrente mt. 8 EPDM 3/8"G
	46V30R25GO12X1	Cavo portacorrente mt. 8 EPDM M12x1

La tabella espone la configurazione standard. Per ogni genere di personalizzazione riferirsi all'Ufficio commerciale

Per elettrodi e adattatori guarda pag 130-131

EUROTORCH WP-18

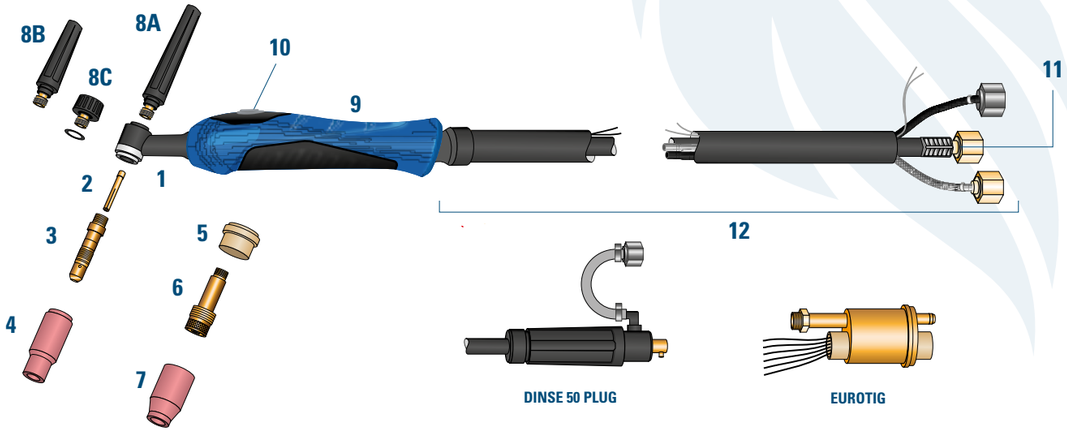

DINSE 50 PLUG

EUROTIG

ADATTATORE ACQUA

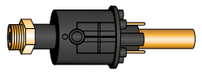

CENTRAL CONNECTION

UTILIZZO CONSIGLIATO

Ideale per media carpenteria.

DATI TECNICI

Sistema di raffreddamento: raffreddamento ad acqua
Ciclo di lavoro 35%: 270A AC – 320A DC
Fili utilizzabili Ø: 0.5 – 1.6

RoHS COMPLIANT EN 60974-7 CE

TORCE COMPLETE

CODICE	DESCRIZIONE
WP1812RBLW	Torcia WP-18 mt.4 attacco 12x1 - 3/8
WP1812RSF	Torcia WP-18 mt.4 attacco 12x1 - 3/8 HIGH-FLEX (PELLE)
WP1825RBLW	Torcia WP-18 mt.8 attacco 12x1 - 3/8
WP1825RSF	Torcia WP-18 mt.8 attacco 12x1 - 3/8 HIGH-FLEX (PELLE)
WP1812RBLW+D	Torcia WP-18 mt.4 attacco + DINSE
WP1812RSF+D	Torcia WP-18 mt.4 attacco HIGH-FLEX (PELLE) +DINSE
WP1825RBLW+D	Torcia WP-18 mt.8 attacco + DINSE
WP1825RSF+D	Torcia WP-18 mt.8 attacco HIGH-FLEX (PELLE) +DINSE

I codici soprastanti si riferiscono a torce con attacchi standard 12x1 o 3/8 (DA SPECIFICARE QUALE ATTACCO SI VUOLE); per richiedere il connettore tipo DINSE® sarà sufficiente aggiungere la denominazione "+D25" per DINSE® 25 e "+D50" per DINSE® 50 al codice standard. Inoltre è possibile richiedere attacco da ¼; attacco Central Connection; attacco EUROTIG Connection o adattatore attacco a STAFFA.

DESCRIZIONE TORCIA

	CODICE PRODOTTO	DESCRIZIONE
1	WP18	Corpo torcia WP-18
	WP18F	Corpo torcia flessibile WP-18F
	598882	Isolante corpo torcia
2	10N23	Pinza serraelettrodo Ø 1,6mm. - 1/16"
	70062WT	Pinza serraelettrodo Ø 2,0mm. - 4/64"
	10N24	Pinza serraelettrodo Ø 2,4mm. - 3/32"
	10N25	Pinza serraelettrodo Ø 3,2mm. - 1/8"
3	10N31	Portapinza Ø 1,6mm. - 1/16"
	70064WT	Portapinza Ø 2,0mm. - 4/64"
	10N32	Portapinza Ø 2,4mm. - 3/32"
	10N28	Portapinza Ø 3,2mm. - 1/8"
4	10N50	Ugello Ceramica Gr. 4 Ø 6,0 mm. - 1/4"
	10N49	Ugello Ceramica Gr. 5 Ø 8,0 mm. - 5/16"
	10N48	Ugello Ceramica Gr. 6 Ø 9,5 mm. - 3/8"
	10N47	Ugello Ceramica Gr. 7 Ø 11,0 mm. - 7/16"
	10N46	Ugello Ceramica Gr. 8 Ø 12,7 mm. - 1/2"
	10N45	Ugello Ceramica Gr. 10 Ø 17,5 mm. - 5/8"
	10N44	Ugello Ceramica Gr. 12 Ø 19,0 mm. - 3/4"
5	18CG	Isolante inferiore corpo torcia
	54N01	Isolante inferiore gas lens
6	45V25	Portapinza Gas Lens Ø 1,6 mm. - 1/16"
	70060WT	Portapinza Gas Lens Ø 2,0 mm. - 5/64"
	45V26	Portapinza Gas Lens Ø 2,4 mm. - 3/32"
	45V27	Portapinza Gas Lens Ø 3,2 mm. - 1/8"
7	54N18	Ugello Ceramica Gas Lens Gr.4 Ø 6,0 mm. - 1/4"
	54N17	Ugello Ceramica Gas Lens Gr.5 Ø 8,0 mm. - 5/16"
	54N16	Ugello Ceramica Gas Lens Gr.6 Ø 9,5 mm. - 3/8"
	54N15	Ugello Ceramica Gas Lens Gr.7 Ø 11,0 mm. - 7/16"
	54N14	Ugello Ceramica Gas Lens Gr.8 Ø 12,7 mm. - 1/2"
	54N19	Ugello Ceramica Gas Lens Gr.11 Ø 17,5 mm. - 5/8"
8A	57Y02	Cappellotto lungo
8B	300M	Cappellotto medio
8C	57Y04	Tappo
9	TP91C	Impugnatura ergonomica (zigrinata)*
	TGHBBC	Impugnatura ergonomica (con gomma)*
10	TGSB1P	Micro + pulsante 1 posizione**
	TGSB2P	Micro + pulsante 2 posizioni **
	TGSB4P	Micro + pulsante 4 posizioni**
	TGSBPO	Micro più pulsante con variatore**
11	40V641238	Cavo portacorrente mt. 4 Trecciato 3/8"G
	40V641212X1	Cavo portacorrente mt. 4 Trecciato M12x1
	41V292538	Cavo portacorrente mt. 8 Trecciato 3/8"G
	41V292512X1	Cavo portacorrente mt. 8 Trecciato M12x1
12	TG20015	Pacco cavi mt. 4 3/8"G
	TG20016	Pacco cavi mt. 8 3/8"G
	TG20017	Pacco cavi mt. 4 M12x1
	TG20018	Pacco cavi mt. 8 M12x1

La tabella espone la configurazione standard. Per ogni genere di personalizzazione riferirsi all'Ufficio commerciale.

Per elettrodi e adattatori guarda pag 130-131

* Le impugnature sono comprese di sfera, ghiera per impugnatura e viti.

** Nell'impugnatura nuova micro e pulsante sono sostituibili e intercambiabili.

EUROTORCH WP-18V

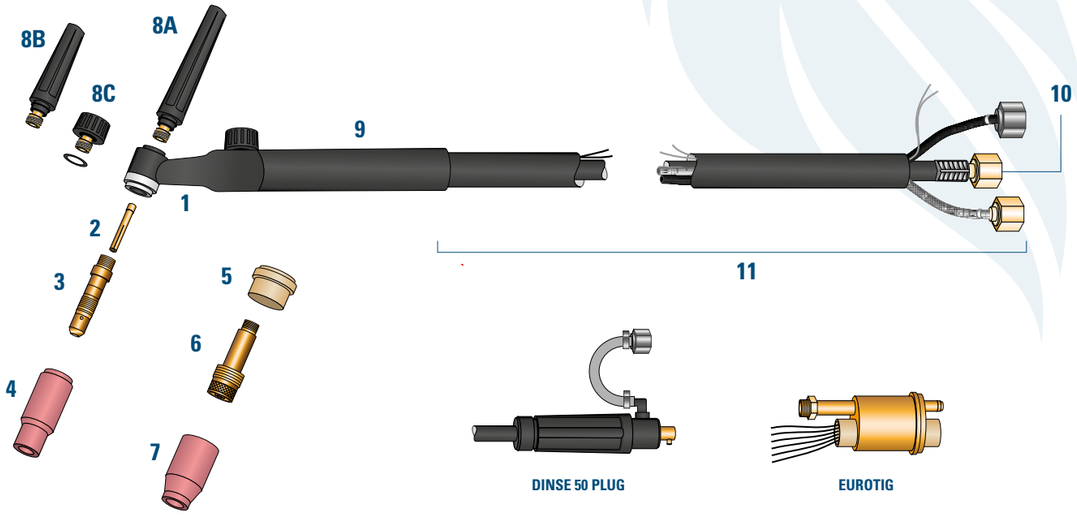

DINSE 50 PLUG

EUROTIG

ADATTATORE ACQUA

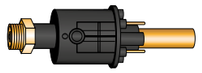

CENTRAL CONNECTION

UTILIZZO CONSIGLIATO

Ideale per media carpenteria.

DATI TECNICI

Sistema di raffreddamento: raffreddamento ad acqua
Ciclo di lavoro 100%: 270A AC – 320A DC
Fili utilizzabili Ø: 0.5 – 1.6

RoHS COMPLIANT EN 60974-7 CE

TORCE COMPLETE

CODICE	DESCRIZIONE
WP18V12	Torcia WP-18V mt.4 attacco 12x1 - 3/8
WP18V25	Torcia WP-18V mt.8 attacco 12x1 - 3/8
WP18V12+D	Torcia WP-18V mt.4 attacco + DINSE
WP18V25+D	Torcia WP-18V mt.8 attacco + DINSE

I codici soprastanti si riferiscono a torce con attacchi standard 12x1 o 3/8 (DA SPECIFICARE QUALE ATTACCO SI VUOLE); per richiedere il connettore tipo DINSE® sarà sufficiente aggiungere la denominazione "+D25" per DINSE® 25 e "+D50" per DINSE® 50 al codice standard . Inoltre è possibile richiedere attacco da ¼; attacco Central Connection; attacco EUROTIG Connection o adattatore attacco a STAFFA.

DESCRIZIONE TORCIA

	CODICE PRODOTTO	DESCRIZIONE
1	WP18V	Corpo torcia WP-18V con rubinetto
	WP18VF	Corpo torcia flessibile WP-18VF con rubinetto
	598882	Isolante corpo torcia
2	10N23	Pinza serraelettrodo Ø 1,6mm. - 1/16"
	70062WT	Pinza serraelettrodo Ø 2,0mm. - 4/64"
	10N24	Pinza serraelettrodo Ø 2,4mm. - 3/32"
	10N25	Pinza serraelettrodo Ø 3,2mm. - 1/8"
3	10N31	Portapinza Ø 1,6mm. - 1/16"
	70064WT	Portapinza Ø 2,0mm. - 4/64"
	10N32	Portapinza Ø 2,4mm. - 3/32"
	10N28	Portapinza Ø 3,2mm. - 1/8"
4	10N50	Ugello Ceramica Gr. 4 Ø 6,0 mm. - 1/4"
	10N49	Ugello Ceramica Gr. 5 Ø 8,0 mm. - 5/16"
	10N48	Ugello Ceramica Gr. 6 Ø 9,5 mm. - 3/8"
	10N47	Ugello Ceramica Gr. 7 Ø 11,0 mm. - 7/16"
	10N46	Ugello Ceramica Gr. 8 Ø 12,7 mm. - 1/2"
	10N45	Ugello Ceramica Gr. 10 Ø 17,5 mm. - 5/8"
	10N44	Ugello Ceramica Gr. 12 Ø 19,0 mm. - 3/4"
5	18CG	Isolante inferiore corpo torcia
	54N01	Isolante inferiore gas lens
6	45V25	Portapinza Gas Lens Ø 1,6 mm. – 1/16"
	70060WT	Portapinza Gas Lens Ø 2,0 mm. – 5/64"
	45V26	Portapinza Gas Lens Ø 2,4 mm. – 3/32"
	45V27	Portapinza Gas Lens Ø 3,2 mm. – 1/8"
7	54N18	Ugello Ceramica Gas Lens Gr.4 Ø 6,0 mm. - 1/4"
	54N17	Ugello Ceramica Gas Lens Gr.5 Ø 8,0 mm. - 5/16"
	54N16	Ugello Ceramica Gas Lens Gr.6 Ø 9,5 mm. - 3/8"
	54N15	Ugello Ceramica Gas Lens Gr.7 Ø 11,0 mm. - 7/16"
	54N14	Ugello Ceramica Gas Lens Gr.8 Ø 12,7 mm. - 1/2"
	54N19	Ugello Ceramica Gas Lens Gr.11 Ø 17,5 mm. - 5/8"
8A	57Y02	Cappellotto lungo
8B	300M	Cappellotto medio
8C	57Y04	Tappo
9	H200	Impugnatura
10	40V641238	Cavo portacorrente mt. 4 Trecciato 3/8"
	40V641212X1	Cavo portacorrente mt. 4 Trecciato M12x1
	41V292538	Cavo portacorrente mt. 8 Trecciato 3/8"G
	41V292512X1	Cavo portacorrente mt. 8 Trecciato M12x1
11	TG20015	Pacco cavi mt. 4 3/8"G
	TG20016	Pacco cavi mt. 8 3/8"G
	TG20017	Pacco cavi mt. 4 M12x1
	TG20018	Pacco cavi mt. 4 M12x1

La tabella espone la configurazione standard. Per ogni genere di personalizzazione riferirsi all'Ufficio commerciale.

Per elettrodi e adattatori guarda pag 130-131

EUROTORCH WP-20

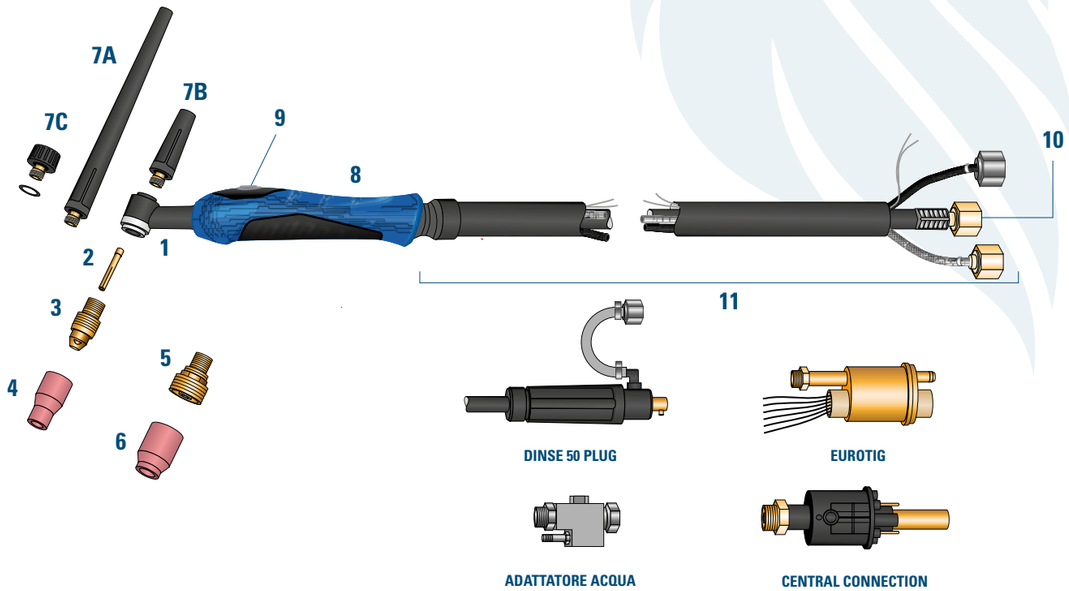

UTILIZZO CONSIGLIATO

Ideale per media carpenteria.

DATI TECNICI

Sistema di raffreddamento: raffreddamento ad acqua
Ciclo di lavoro 100%: 220A AC – 250A DC
Fili utilizzabili Ø: 0.5 – 1.6

EN 60974-7

TORCE COMPLETE

CODICE	DESCRIZIONE
WP2012RBSW	Torcia WP-20 mt.4 attacco 12x1 - 3/8
WP2012RSF	Torcia WP-20 mt.4 attacco 12x1 - 3/8 HIGH-FLEX (PELLE)
WP2025RBSW	Torcia WP-20 mt.8 attacco 12x1 - 3/8
WP2025RSF	Torcia WP-20 mt.8 attacco 12x1 - 3/8 HIGH-FLEX (PELLE)
WP2012RBSW+D	Torcia WP-20 mt.4 attacco + DINSE
WP2012RSF+D	Torcia WP-20 mt.4 attacco HIGH-FLEX (PELLE) +DINSE
WP2025RBSW+D	Torcia WP-20 mt.8 attacco + DINSE
WP2025RSF+D	Torcia WP-20 mt.8 attacco HIGH-FLEX (PELLE) +DINSE

I codici soprastanti si riferiscono a torce con attacchi standard 12x1 o 3/8 (DA SPECIFICARE QUALE ATTACCO SI VUOLE); per richiedere il connettore tipo DINSE® sarà sufficiente aggiungere la denominazione "+D25" per DINSE® 25 e "+D50" per DINSE® 50 al codice standard. Inoltre è possibile richiedere attacco da ¼; attacco Central Connection; attacco EUROTIG Connection o adattatore attacco a STAFFA.

DESCRIZIONE TORCIA

	CODICE PRODOTTO	DESCRIZIONE
1	WP20	Corpo torcia WP-20
	WP20F	Corpo torcia flessibile WP-20F
	598882	Isolante corpo torcia
2	13N22	Pinza serraelettrodo Ø 1,6mm. - 1/16"
	70066WT	Pinza serraelettrodo Ø 2,0mm. - 4/64"
	13N23	Pinza serraelettrodo Ø 2,4mm. - 3/32"
	13N24	Pinza serraelettrodo Ø 3,2mm. - 1/8"
3	13N27	Portapinza Ø 1,6mm. - 1/16"
	70067WT	Portapinza Ø 2,0mm. - 4/64"
	13N28	Portapinza Ø 2,4mm. - 3/32"
	13N29	Portapinza Ø 3,2mm. - 1/8"
4	13N08	Ugello Ceramica Gr. 4 Ø 6,0 mm. - 1/4"
	13N09	Ugello Ceramica Gr. 5 Ø 8,0 mm. - 5/16"
	13N10	Ugello Ceramica Gr. 6 Ø 9,5 mm. - 3/8"
	13N11	Ugello Ceramica Gr. 7 Ø 11,0 mm. - 7/16"
	13N12	Ugello Ceramica Gr. 8 Ø 12,7 mm. - 1/2"
5	45V43	Portapinza Gas Lens Ø 1,6 mm. - 1/16"
	45V44	Portapinza Gas Lens Ø 2,4 mm. - 3/32"
	45V45	Portapinza Gas Lens Ø 3,2 mm. - 1/8"
6	53N58	Ugello Ceramica Gas Lens Gr.4 Ø 6,0 mm. - 1/4"
	53N59	Ugello Ceramica Gas Lens Gr.5 Ø 8,0 mm. - 5/16"
	53N60	Ugello Ceramica Gas Lens Gr.6 Ø 20,5 mm. - 3/8"
	53N61	Ugello Ceramica Gas Lens Gr.7 Ø 11,0 mm. - 7/16"
7A	41V24	Cappellotto lungo
7B	41V35	Cappellotto medio
7C	41V33	Tappo
8	TP201C	Impugnatura ergonomica (zigrinata)*
	TGHBSC	Impugnatura ergonomica (con gomma)*
20	TGSB1P	Micro + pulsante 1 posizione**
	TGSB2P	Micro + pulsante 2 posizioni **
	TGSB4P	Micro + pulsante 4 posizioni**
	TGSBPO	Micro più pulsante con variatore**
10	45V031238	Cavo portacorrente mt. 4 Trecciato 3/8"G
	45V03121X1	Cavo portacorrente mt. 4 Trecciato M12x1
	45V042538	Cavo portacorrente mt. 8 Trecciato 3/8"G
	45V042512X1	Cavo portacorrente mt. 8 Trecciato M12x1
11	TG20021	Pacco cavi mt. 4 3/8"G
	TG20022	Pacco cavi mt. 8 3/8"G
	TG20023	Pacco cavi mt. 4 M12x1
	TG20024	Pacco cavi mt. 4 M12x1

La tabella espone la configurazione standard. Per ogni genere di personalizzazione riferirsi all'Ufficio commerciale

Per elettrodi e adattatori guarda pag 130-131

* Le impugnature sono comprese di sfera, ghiera per impugnatura e viti.

** Nell'impugnatura nuova micro e pulsante sono sostituibili e intercambiabili.

EUROTORCH WP-20V

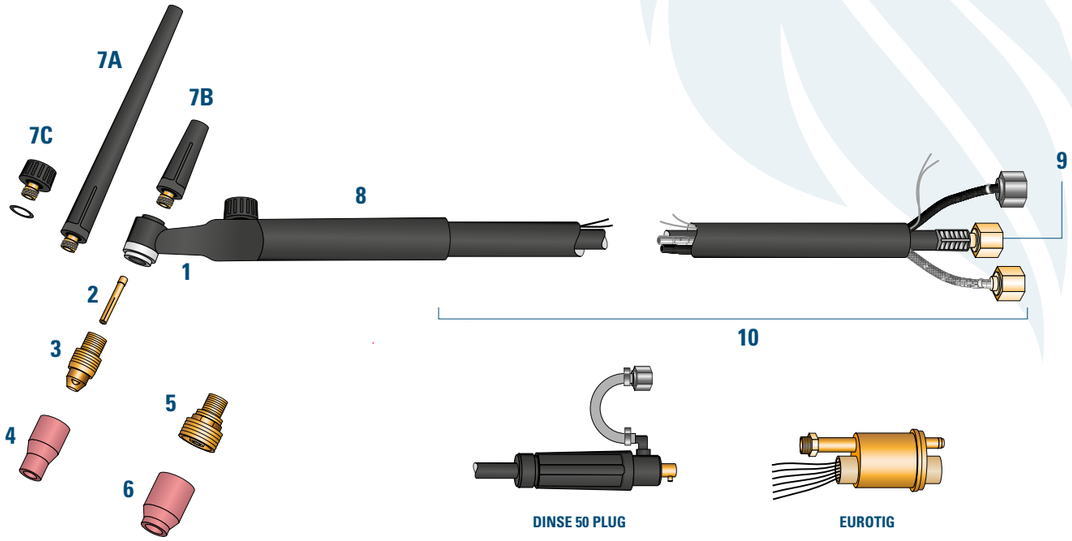

DINSE 50 PLUG

EUROTIG

ADATTATORE ACQUA

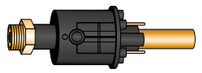

CENTRAL CONNECTION

UTILIZZO CONSIGLIATO

Ideale per media carpenteria.

DATI TECNICI

Sistema di raffreddamento: raffreddamento ad aria
Ciclo di lavoro 100%: 220A AC – 250A DC
Fili utilizzabili Ø: 0.5 – 1.6

EN 60974-7

TORCE COMPLETE

CODICE	DESCRIZIONE
WP20V12	Torcia WP-20V mt.4 attacco 12x1 - 3/8
WP20V25	Torcia WP-20V mt.8 attacco 12x1 - 3/8
WP20V12+D	Torcia WP-20V mt.4 attacco + DINSE
WP20V25+D	Torcia WP-20V mt.8 attacco + DINSE

I codici soprastanti si riferiscono a torce con attacchi standard 12x1 o 3/8 (DA SPECIFICARE QUALE ATTACCO SI VUOLE); per richiedere il connettore tipo DINSE® sarà sufficiente aggiungere la denominazione "+D25" per DINSE® 25 e "+D50" per DINSE® 50 al codice standard . Inoltre è possibile richiedere attacco da ¼; attacco Central Connection; attacco EUROTIG Connection o adattatore attacco a STAFFA.

DESCRIZIONE TORCIA

	CODICE PRODOTTO	DESCRIZIONE
1	WP20V	Corpo torcia WP-20V con rubinetto
	WP20VF	Corpo torcia flessibile WP-20VF con rubinetto
	598882	Isolante corpo torcia
2	13N22	Pinza serraelettrodo Ø 1,6mm. - 1/16"
	70066WT	Pinza serraelettrodo Ø 2,0mm. - 4/64"
	13N23	Pinza serraelettrodo Ø 2,4mm. - 3/32"
	13N24	Pinza serraelettrodo Ø 3,2mm. - 1/8"
3	13N27	Portapinza Ø 1,6mm. - 1/16"
	70067WT	Portapinza Ø 2,0mm. - 4/64"
	13N28	Portapinza Ø 2,4mm. - 3/32"
	13N29	Portapinza Ø 3,2mm. - 1/8"
4	13N08	Ugello Ceramica Gr. 4 Ø 6,0 mm. - 1/4"
	13N09	Ugello Ceramica Gr. 5 Ø 8,0 mm. - 5/16"
	13N10	Ugello Ceramica Gr. 6 Ø 9,5 mm. - 3/8"
	13N11	Ugello Ceramica Gr. 7 Ø 11,0 mm. - 7/16"
	13N12	Ugello Ceramica Gr. 8 Ø 12,7 mm. - 1/2"
5	45V43	Portapinza Gas Lens Ø 1,6 mm. - 1/16"
	45V44	Portapinza Gas Lens Ø 2,4 mm. - 3/32"
	45V45	Portapinza Gas Lens Ø 3,2 mm. - 1/8"
6	53N58	Ugello Ceramica Gas Lens Gr.4 Ø 6,0 mm. - 1/4"
	53N59	Ugello Ceramica Gas Lens Gr.5 Ø 8,0 mm. - 5/16"
	53N60	Ugello Ceramica Gas Lens Gr.6 Ø 9,5 mm. - 3/8"
	53N61	Ugello Ceramica Gas Lens Gr.7 Ø 11,0 mm. - 7/16"
7A	41V24	Cappellotto lungo
7B	41V35	Cappellotto medio
7C	41V33	Tappo
8	H100	Impugnatura
9	45V031238	Cavo portacorrente mt. 4 Trecciato 3/8"G
	45V03121X1	Cavo portacorrente mt. 4 Trecciato M12x1
	45V042538	Cavo portacorrente mt. 8 Trecciato 3/8"G
	45V042512X1	Cavo portacorrente mt. 8 Trecciato M12x1
10	TG20021	Pacco cavi mt. 4 3/8"G
	TG20022	Pacco cavi mt. 8 3/8"G
	TG20023	Pacco cavi mt. 4 M12x1
	TG20024	Pacco cavi mt. 8 M12x1

La tabella espone la configurazione standard. Per ogni genere di personalizzazione riferirsi all'Ufficio commerciale.

Per elettrodi e adattatori guarda pag 130-131

EUROTORCH WP-24W

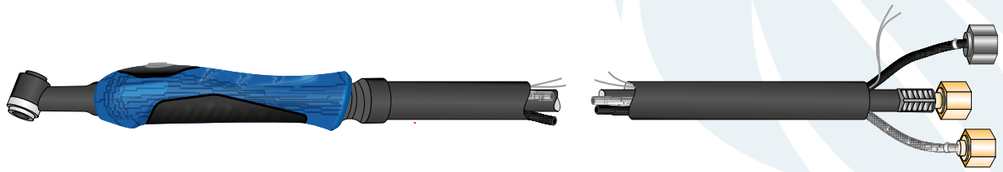

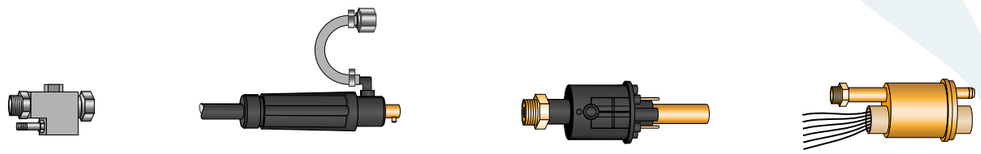

ADATTATORE ACQUA | DINSE 50 PLUG | CENTRAL CONNECTION | EUROTIG

UTILIZZO CONSIGLIATO

Ideale per media carpenteria.

DATI TECNICI

Sistema di raffreddamento: raffreddamento ad acqua
Ciclo di lavoro 100%: 120A AC - 180A DC
Fili utilizzabili Ø: 0.5 - 1.6

RoHS COMPLIANT EN 60974-7 CE

TORCE COMPLETE

CODICE	DESCRIZIONE
WP2412RBSW	Torcia WP-24 mt.4 attacco 12x1 - 3/8
WP2412RSF	Torcia WP-24 mt.4 attacco 12x1 - 3/8 HIGH-FLEX (PELLE)
WP2425RBSW	Torcia WP-24 mt.8 attacco 12x1 - 3/8
WP2425RSF	Torcia WP-24 mt.8 attacco 12x1 - 3/8 HIGH-FLEX (PELLE)
WP2412RBSW+D	Torcia WP-24 mt.4 attacco + DINSE
WP2412RSF+D	Torcia WP-24 mt.4 attacco HIGH-FLEX (PELLE) +DINSE
WP2425RBSW+D	Torcia WP-24 mt.8 attacco + DINSE
WP2425RSF+D	Torcia WP-24 mt.8 attacco HIGH-FLEX (PELLE) +DINSE

I codici a lato si riferiscono a torce con attacchi standard 12x1 o 3/8 (DA SPECIFICARE QUALE ATTACCO SI VUOLE); per richiedere il connettore tipo DINSE® sarà sufficiente aggiungere la denominazione "+D25" per DINSE® 25 e "+D50" per DINSE® 50 al codice standard. Inoltre è possibile richiedere attacco da ¼; attacco Central Connection; attacco EUROTIG Connection o adattatore attacco a STAFFA.

DESCRIZIONE TORCIA

	CODICE PRODOTTO	DESCRIZIONE
1A	WP24W	Corpo torcia ad acqua WP-24

EUROTORCH WP-25

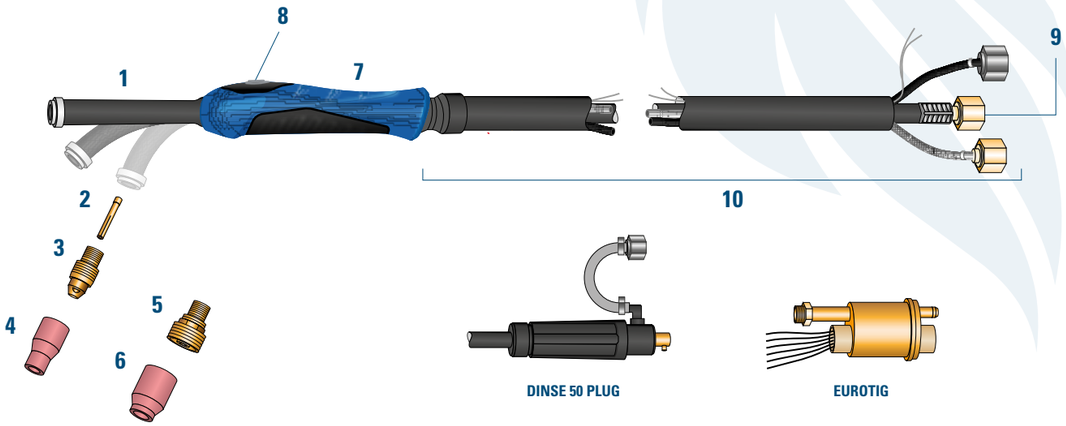

DINSE 50 PLUG

EUROTIG

ADATTATORE ACQUA

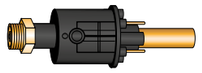

CENTRAL CONNECTION

UTILIZZO CONSIGLIATO

Ideale per media carpenteria.

DATI TECNICI

Sistema di raffreddamento: raffreddamento ad acqua
Ciclo di lavoro 100%: 220A AC - 250A DC
Fili utilizzabili Ø: 0.5 - 1.6

RoHS COMPLIANT EN 60974-7 CE

TORCE COMPLETE

CODICE	DESCRIZIONE
WP2512RBSW	Torcia WP-25 mt.4 attacco 12x1 - 3/8
WP2512RSF	Torcia WP-25 mt.4 attacco 12x1 - 3/8 HIGH-FLEX (PELLE)
WP2525RBSW	Torcia WP-25 mt.8 attacco 12x1 - 3/8
WP2525RSF	Torcia WP-25 mt.8 attacco 12x1 - 3/8 HIGH-FLEX (PELLE)
WP2512RBSW+D	Torcia WP-25 mt.4 attacco + DINSE
WP2512RSF+D	Torcia WP-25 mt.4 attacco HIGH-FLEX (PELLE) +DINSE
WP2525RBSW+D	Torcia WP-25 mt.8 attacco + DINSE
WP2525RSF+D	Torcia WP-25 mt.8 attacco HIGH-FLEX (PELLE) +DINSE

I codici soprastanti si riferiscono a torce con attacchi standard 12x1 o 3/8 (DA SPECIFICARE QUALE ATTACCO SI VUOLE); per richiedere il connettore tipo DINSE® sarà sufficiente aggiungere la denominazione "+D25" per DINSE® 25 e "+D50" per DINSE® 50 al codice standard. Inoltre è possibile richiedere attacco da ¼; attacco Central Connection; attacco EUROTIG Connection o adattatore attacco a STAFFA.

DESCRIZIONE TORCIA

	CODICE PRODOTTO	DESCRIZIONE
1	WP25	Corpo torcia WP-25 (dritta flex)
	598882	Isolante corpo torcia
2	13N22	Pinza serraelettrodo Ø 1,6mm. - 1/16"
	70066WT	Pinza serraelettrodo Ø 2,0mm. - 4/64"
	13N23	Pinza serraelettrodo Ø 2,4mm. - 3/32"
	13N24	Pinza serraelettrodo Ø 3,2mm. - 1/8"
3	13N27	Portapinza Ø 1,6mm. - 1/16"
	70067WT	Portapinza Ø 2,0mm. - 4/64"
	13N28	Portapinza Ø 2,4mm. - 3/32"
	13N29	Portapinza Ø 3,2mm. - 1/8"
4	13N08	Ugello Ceramica Gr. 4 Ø 6,0 mm. - 1/4"
	13N09	Ugello Ceramica Gr. 5 Ø 8,0 mm. - 5/16"
	13N10	Ugello Ceramica Gr. 6 Ø 25,5 mm. - 3/8"
	13N11	Ugello Ceramica Gr. 7 Ø 11,0 mm. - 7/16"
	13N12	Ugello Ceramica Gr. 8 Ø 12,7 mm. - 1/2"
5	45V43	Portapinza Gas Lens Ø 1,6 mm. - 1/16"
	45V44	Portapinza Gas Lens Ø 2,4 mm. - 3/32"
	45V45	Portapinza Gas Lens Ø 3,2 mm. - 1/8"
6	53N58	Ugello Ceramica Gas Lens Gr.4 Ø 6,0 mm. - 1/4"
	53N59	Ugello Ceramica Gas Lens Gr.5 Ø 8,0 mm. - 5/16"
	53N60	Ugello Ceramica Gas Lens Gr.6 Ø 9,5 mm. - 3/8"
	53N61	Ugello Ceramica Gas Lens Gr.7 Ø 11,0 mm. - 7/16"
7	TP91C	Impugnatura ergonomica (zigrinata)*
	TGHBSC	Impugnatura ergonomica (con gomma)*
8	TGSB1P	Micro + pulsante 1 posizione**
	TGSB2P	Micro + pulsante 2 posizioni **
	TGSB4P	Micro + pulsante 4 posizioni**
	TGSBPO	Micro più pulsante con variatore**
9	45V031238	Cavo portacorrente mt. 4 Trecciato 3/8"G
	45V03121X1	Cavo portacorrente mt. 4 Trecciato M12x1
	45V042538	Cavo portacorrente mt. 8 Trecciato 3/8"G
	45V042512X1	Cavo portacorrente mt. 8 Trecciato M12x1
10	TG20021	Pacco cavi mt. 4 3/8"G
	TG20022	Pacco cavi mt. 8 3/8"G
	TG20023	Pacco cavi mt. 4 M12x1
	TG20024	Pacco cavi mt. 8 M12x1

La tabella espone la configurazione standard. Per ogni genere di personalizzazione riferirsi all'Ufficio commerciale

Per elettrodi e adattatori guarda pag 130-131

* Le impugnature sono comprese di sfera, ghiera per impugnatura e viti.

** Nell'impugnatura nuova micro e pulsante sono sostituibili e intercambiabili.

EUROTORCH WP-22 A/W

WP22 A - AIR COOLED

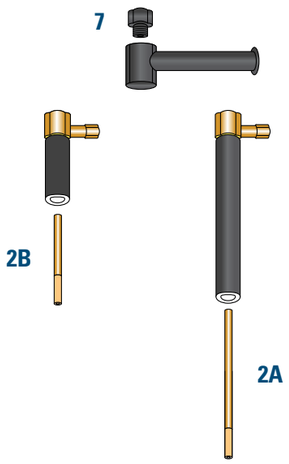

WP22 W - WATER COOLED

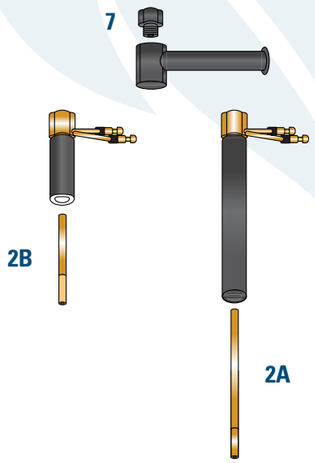

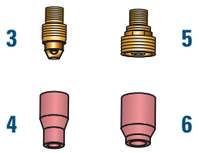

DATI TECNICI

Sistema di raffreddamento: raffreddamento ad aria
Ciclo di lavoro 35%: 125 Amp Argon
Fili utilizzabili Ø: 0.5 – 1.6

DATI TECNICI

Sistema di raffreddamento: raffreddamento ad acqua
Ciclo di lavoro 100%: 250 Amp Argon
Fili utilizzabili Ø: 0.5 – 1.6

EN 60974-7

TORCE COMPLETE

CODICE	DESCRIZIONE
WP2212RBSW	Torcia WP-22G mt.4 attacco 12x1 - 3/8
WP2225RBSW	Torcia WP-22G mt.8 attacco 12x1 - 3/8
WP2212RBSW+D	Torcia WP-22G mt.4 attacco + DINSE
WP2225RBSW+D	Torcia WP-22G mt.8 attacco + DINSE

I codici soprastanti si riferiscono a torce con attacchi standard 12x1 o 3/8 (DA SPECIFICARE QUALE ATTACCO SI VUOLE); per richiedere il connettore tipo DINSE® sarà sufficiente aggiungere la denominazione "+D25" per DINSE® 25 e "+D50" per DINSE® 50 al codice standard . Inoltre è possibile richiedere attacco da ¼; attacco Central Connection; attacco EUROTIG Connection o adattatore attacco a STAFFA.

DESCRIZIONE TORCIA

	CODICE PRODOTTO	DESCRIZIONE
1	WP22GA	Corpo torcia WP-22 A 7'' Gas
	WP22GB	Corpo torcia WP-22 B 3'' Gas
	WP22GA	Corpo torcia WP-22 A 7'' Water
	WP22GB	Corpo torcia WP-22 B 3'' Water
	598882	Isolante corpo torcia
2A	22N23A7	Pinza serraelettrodo Ø 2,4mm. - 3/32"
2B	22N23B7	Pinza serraelettrodo Ø 2,4mm. - 3/32"
3	13N27	Portapinza Ø 1,6mm. - 1/16"
	70067WT	Portapinza Ø 2,0mm. - 4/64"
	13N28	Portapinza Ø 2,4mm. - 3/32"
	13N29	Portapinza Ø 3,2mm. - 1/8"
4	13N08	Ugello Ceramica Gr. 4 Ø 6,0 mm. - 1/4"
	13N09	Ugello Ceramica Gr. 5 Ø 8,0 mm. - 5/16"
	13N10	Ugello Ceramica Gr. 6 Ø 9,5 mm. - 3/8"
	13N11	Ugello Ceramica Gr. 7 Ø 11,0 mm. - 7/16"
	13N12	Ugello Ceramica Gr. 8 Ø 12,7 mm. - 1/2"
5	45V43	Portapinza Gas Lens Ø 1,6 mm. - 1/16"
	45V44	Portapinza Gas Lens Ø 2,4 mm. - 3/32"
	45V45	Portapinza Gas Lens Ø 3,2 mm. - 1/8"
6	53N58	Ugello Ceramica Gas Lens Gr.4 Ø 6,0 mm. - 1/4"
	53N59	Ugello Ceramica Gas Lens Gr.5 Ø 8,0 mm. - 5/16"
	53N60	Ugello Ceramica Gas Lens Gr.6 Ø 9,5 mm. - 3/8"
	53N61	Ugello Ceramica Gas Lens Gr.7 Ø 11,0 mm. - 7/16"
7		Tappo
	45V031238	Cavo portacorrente mt. 4 Trecciato 3/8"G
	45V03121X1	Cavo portacorrente mt. 4 Trecciato M12x1
	45V042538	Cavo portacorrente mt. 8 Trecciato 3/8"G
	45V042512X1	Cavo portacorrente mt. 8 Trecciato M12x1
	TG20021	Pacco cavi mt. 4 3/8"G
	TG20022	Pacco cavi mt. 8 3/8"G
	TG20023	Pacco cavi mt. 4 M12x1
	TG20024	Pacco cavi mt. 8 M12x1

La tabella espone la configurazione standard. Per ogni genere di personalizzazione riferirsi all'Ufficio commerciale.

Per elettrodi e adattatori guarda pag 130-131

ADATTATORI TIG

ADATTATORI DINSE

CODICE PRODOTTO	DESCRIZIONE
TGADS25	Kit Adattatore TIG DINSE 25 12x1 completo
TGADS50	Kit Adattatore TIG DINSE 50 12x1 completo
TG302P	Kit Adattatore TIG centralizzato con 2 pins
TGAST38	Kit Adattatore TIG a staffa 3/8"
TG302PH	Kit Adattatore TIG centralizzato H2O con 2 Pins

ELETTRODI DI TUNGSTENO

ELETTRODI DI TUNGSTENO GRIGIO WC20 (CERIO 2%) L=175 GREY

CODICE PRODOTTO	DESCRIZIONE	
ELCE16	Elettrodo Ø 1,6mm. - 1/16"	10
ELCE20	Elettrodo Ø 2,0mm. - 5/64"	10
ELCE24	Elettrodo Ø 2,4mm. - 3/32"	10
ELCE32	Elettrodo Ø 3,2mm. - 1/8"	10
ELCE40	Elettrodo Ø 4,0mm. - 5/32"	10

ELETTRODI DI TUNGSTENO ROSSO WT 20 (TORIO2%) L=175 RED

CODICE PRODOTTO	DESCRIZIONE	
ELTH16	Elettrodo Ø 1,6mm. - 1/16"	10
ELTH20	Elettrodo Ø 2,0mm. - 5/64"	10
ELTH24	Elettrodo Ø 2,4mm. - 3/32"	10
ELTH32	Elettrodo Ø 3,2mm. - 1/8"	10
ELTH40	Elettrodo Ø 4,0mm. - 5/32"	10

ELETTRODI DI TUNGSTENO PURO WP L=175 GREEN

CODICE PRODOTTO	DESCRIZIONE	
ELP16	Elettrodo Ø 1,6mm. - 1/16"	10
ELP20	Elettrodo Ø 2,0mm. - 5/64"	10
ELP24	Elettrodo Ø 2,4mm. - 3/32"	10
ELP32	Elettrodo Ø 3,2mm. - 1/8"	10
ELP40	Elettrodo Ø 4,0mm. - 5/32"	10

ELETTRODI DI TUNGSTENO ORO WL 15 (LANTHANIO 1,5%) L=175 GOLD

CODICE PRODOTTO	DESCRIZIONE	
ELL116	Elettrodo Ø 1,6mm. - 1/16"	10
ELL120	Elettrodo Ø 2,0mm. - 5/64"	10
ELL124	Elettrodo Ø 2,4mm. - 3/32"	10
ELL132	Elettrodo Ø 3,2mm. - 1/8"	10
ELL140	Elettrodo Ø 4,0mm. - 5/32"	10

ELETTRODI DI TUNGSTENO TERRE RARE WTR 20 L=175

CODICE PRODOTTO	DESCRIZIONE	
ELTR16	Elettrodo Ø 1,6mm. - 1/16"	10
ELTR20	Elettrodo Ø 2,0mm. - 5/64"	10
ELTR24	Elettrodo Ø 2,4mm. - 3/32"	10
ELTR32	Elettrodo Ø 3,2mm.-1/8"	10
ELTR40	Elettrodo Ø 4,0mm. - 5/32"	10

SCOPRI IL PLASMA RANGE

TACES

AJAN® AUTOGEN RITTER®
BINZEL® CEBORA®
CP251G
CP40
P50
P70
CP90/91
P150/160
CP200

ELETTRO C.F. ®
ESAB®/L-TEC® HYPERTHERM®
Power Max 350/380/600/800/900
Max 20 – Power Max
HD3070
Power Max – Duramax 30/45/68/85/105
RPT torches for HY DURAMAX
Power Max 1000/1250/1650
Max200 - HT2000
MAX 40
MAX 100
HPR 130/260
Max PRO 200

KJELLBERG® KOIKE® KOMATSU®
LINCOLN ELECTRIC® EWS®
MESSER GRIESHEIM® MILLER® OTC®
PANASONIC® P-TRON® PZ100®
SMITH / MERKLE® SAF® FRO®
CP200
CPM201 – 601 / 200-250-300-720
CMP15
OCP-150
CPM-400
CPM-360
CP40-100

THERMAL DINAMICS®
PCH-10/20/30
PCH-25/26/28/38 – PCH/M 35/40
PCH/M 60/75/76/80/100 XL
EURO LOOK PCH-102 TL
PCH/M 120
PCH/M 140
PCM 145
PCH/M – 70/150
Maximizer 300
PCH/M – 100/145
PCH/M – 51/52
PCH/M- 6B

TRAFIMET®
S 25-25K / S 30-35K / S 45
A 53 / 54 / 60
A 80 – P80 / Ergo Cut A81
A 90 – P90 / Ergo Cut A 101
A 140 – P140/ Ergo Cut 151
R145 – R145P / Ergo Cut A151

UNION CARBIDE®

W.T.C. ®

WHITNEY®

RACCORDI FINALI

ATTACCHI CENTRALIZZATI

COMPASSI E CARRELLI

GLOBAL TORCH® / EL 60®

TORCE serie PT
PT – 20 C
PT – 25 C
PT – 40
PT – 60 / PTM - 60
PT – 80 / PTM – 80
PT – 100 / PTM – 100
PT – 105 PLUS / PTM – 105 PLUS
TORCIA 250 A
FILTRO ARIA
BEVEL-TOOL
GENERATORE 70A
GENERATORE 105A
TORCE HEAVY DUTY

TORCE TH/TM
TH/TM-70 STD/ECO
TH/TM-105 STD/ECO
TH/TM-125 STD/ECO

TORCE UPH/UPM
UPH/UPM – 105 STD/ECO
UPH/UPM – 125 STD/ECO
UPH/UPM – 160

INQUADRA IL QR CODE
E SCOPRI IL CATALOGO COMPLETO

WWW.TACES.IT

TACES
WELDING TECHNOLOGIES

SALDARCO
PROFESSIONAL ARC WELDING

ACCESSORI

PINZE PORTAELETTRODO

Serie PT

CODICE PRODOTTO	DESCRIZIONE
EH200PT	Pinza portaelettrodo serie PT da 200 Amps

A 60%	A 35%	∅ mm	mm²
150 A	200 A	3,2	25

Serie LT

CODICE PRODOTTO	DESCRIZIONE
EH200LT	Pinza portaelettrodo serie LT da 200 Amps

A 60%	A 35%	∅ mm	mm²
150 A	200 A	3,2	25

Serie FCL

CODICE PRODOTTO	DESCRIZIONE
EH200FCL	Pinza portaelettrodo serie FCL da 200 Amps

A 60%	A 35%	∅ mm	mm²
150 A	200 A	3,2	25

CODICE PRODOTTO	DESCRIZIONE
EH300FCL	Pinza portaelettrodo serie FCL da 300 Amps

A 60%	A 35%	∅ mm	mm²
250 A	300 A	4,0	35

CODICE PRODOTTO	DESCRIZIONE
EH400FCL	Pinza portaelettrodo serie FCL da 400 Amps

A 60%	A 35%	∅ mm	mm²
300 A	400 A	5,0	50

CODICE PRODOTTO	DESCRIZIONE
EH600FCL	Pinza portaelettrodo serie FCL da 600 Amps

A 60%	A 35%	∅ mm	mm²
400 A	600 A	6,3	70

CODICE PRODOTTO	DESCRIZIONE
EH700FCL	Pinza portaelettrodo serie FCL da 700 Amps.

A 60%	A 35%	∅ mm	mm²
500 A	700 A	7,0	95

MORSETTI DI MESSA A TERRA CON CHIUSURA ROTANTE

Serie CMP

CODICE PRODOTTO	DESCRIZIONE
GC300CMP	Morsetto di massa serie CMP da 300 Amps

A	A	mm²
60%	35%	
250 A	300 A	50

CODICE PRODOTTO	DESCRIZIONE
GC500CMP	Morsetto di massa serie CMP da 500 Amps

A	A	mm²
60%	35%	
400 A	500 A	95

CODICE PRODOTTO	DESCRIZIONE
GC800CMP	Morsetto di massa serie CMP da 800 Amps

A	A	mm²
60%	35%	
600 A	800 A	120

Serie MY

CODICE PRODOTTO	DESCRIZIONE
GC600MY	Morsetto di massa serie MY da 600 Amps

A	A	mm²
60%	35%	
500 A	600 A	95

Serie ST

CODICE PRODOTTO	DESCRIZIONE
GC600ST-BS	Morsetto di massa ottone acciaio serie ST da 600 Amps

A	A	mm²
60%	35%	
500 A	600 A	95

Serie FT

CODICE PRODOTTO	DESCRIZIONE
GC750FT	Morsetto di massa serie FT da 750 Amps

A	A	mm²
60%	35%	
650 A	750 A	120

MORSETTI DI MESSA A TERRA A PINZA

Serie SC

CODICE PRODOTTO	DESCRIZIONE
GC200SC	Pinza di massa in ottone serie SC da 200 Amps

A 60%	A 35%	mm²
150 A	200 A	25

CODICE PRODOTTO	DESCRIZIONE
GC300SC	Pinza di massa in ottone serie SC da 300 Amps

A 60%	A 35%	mm²
300 A	400 A	35-50

CODICE PRODOTTO	DESCRIZIONE
GC500SC	Pinza di massa in ottone serie SC da 500 Amps

A 60%	A 35%	mm²
500 A	600 A	50-70

Serie CC

CODICE PRODOTTO	DESCRIZIONE
EC200CC	Pinza di massa in lamiera serie CC da 200 Amps

A 60%	A 35%	mm²
150 A	200 A	25

CODICE PRODOTTO	DESCRIZIONE
EC400CC	Pinza di massa in lamiera serie CC da 400 Amps

A 60%	A 35%	mm²
300 A	400 A	35-50

CODICE PRODOTTO	DESCRIZIONE
EC600CC	Pinza di massa in lamiera serie CC da 600 Amps

A 60%	A 35%	mm²
500 A	600 A	50-70

Serie NT

CODICE PRODOTTO	DESCRIZIONE
EC200NT	Pinza di massa in lamiera serie NT da 200 Amps con maglia di rame

A 60%	A 35%	mm²
200 A	250 A	25

CODICE PRODOTTO	DESCRIZIONE
EC350NT	Pinza di massa in lamiera serie NT da 250 Amps con maglia di rame

A 60%	A 35%	mm²
300 A	400 A	35

CODICE PRODOTTO	DESCRIZIONE
EC500NT	Pinza di massa in lamiera serie NT da 500 Amps con maglia di rame

A 60%	A 35%	mm²
400 A	500 A	50-70

CODICE PRODOTTO	DESCRIZIONE
EC650NT	Pinza di massa in lamiera serie NT da 650 Amps con maglia di rame

A 60%	A 35%	mm²
500 A	600 A	70-95

KIT SALDATURA ELETTRODO

1 kit riportati sono i più richiesti dal mercato ma è possibile soddisfare ogni esigenza di combinazione e lunghezza richieste.

CODICE PRODOTTO	DESCRIZIONE
KP254A200FCL	Kit saldatura elettrodo Cavo 25mm da 4m con pinza 200 FCL, Connettore D. 25

CODICE PRODOTTO	DESCRIZIONE
KP354B300FCL	Kit saldatura elettrodo Cavo 35mm da 4m con pinza 300 FCL, Connettore D. 50

CODICE PRODOTTO	DESCRIZIONE
KP504B400FCL	Kit saldatura elettrodo Cavo 50mm da 4m con pinza 400 FCL, Connettore D. 50

CODICE PRODOTTO	DESCRIZIONE
KP704C600FCL	Kit saldatura elettrodo Cavo 70mm da 4m con pinza 600 FCL, Connettore D. 70

KIT MESSA A TERRA

1 kit riportati sono i più richiesti dal mercato ma è possibile soddisfare ogni esigenza di combinazione e lunghezza richieste.

Kit cavo 25

CODICE PRODOTTO	DESCRIZIONE
KM254A200SC	Kit di messa a terra Cavo 25 mm da 4m con pinza 200SC, Connettore D. 25

CODICE PRODOTTO	DESCRIZIONE
KM254A200NT	Kit di messa a terra Cavo 25 mm da 4m con pinza 200NT, Connettore D. 25

Kit cavo 35

CODICE PRODOTTO	DESCRIZIONE
KM354B300SC	Kit di messa a terra Cavo 35 mm da 4m con pinza 300SC, Connettore D. 50

CODICE PRODOTTO	DESCRIZIONE
KM354B350NT	Kit di messa a terra Cavo 35 mm da 4m con pinza 350NT, Connettore D. 50

CODICE PRODOTTO	DESCRIZIONE
KM354B300CMP	Kit di messa a terra Cavo 35 mm da 4m con pinza 300CMP, Connettore D. 50

Kit cavo 50

CODICE PRODOTTO	DESCRIZIONE
KM504B500SC	Kit di messa a terra Cavo 50 mm da 4m con pinza 500SC, Connettore D. 50

CODICE PRODOTTO	DESCRIZIONE
KM504B500NT	Kit di messa a terra Cavo 50 mm da 4m con pinza 500NT, Connettore D. 50

CODICE PRODOTTO	DESCRIZIONE
KM504B500CMP	Kit di messa a terra Cavo 50 mm da 4m con pinza 500CMP, Connettore D. 50

Kit cavo 75

CODICE PRODOTTO	DESCRIZIONE
KM704C650NT	Kit di messa a terra Cavo 70 mm da 4m con pinza 650NT, Connettore D. 70

CODICE PRODOTTO	DESCRIZIONE
KM704C800CMP	Kit di messa a terra Cavo 70 mm da 4m con pinza 800CMP, Connettore D. 70

PROLUNGHE

Diponibilità per produzione su richiesta di prolunghe di varie misure (da concordare).

DESCRIZIONE
PACCO CAVI COASSIALE ARIA,ACQUA, PER PROLUNGHE DA GENERATORE A CARRELLO

DESCRIZIONE
PROLUNGHE CON RAFFREDDAMENTO AD ACQUA

DESCRIZIONE
PROLUNGHE CON RAFFREDDAMENTO AD ARIA

CONNETTORI CAVI

CODICE PRODOTTO	DESCRIZIONE
TXSVM25	Connettore cavi SS 10-25 maschio (plug)

A 60%	A 35%	mm²
200	250	25

CODICE PRODOTTO	DESCRIZIONE
TXPVF25	Connettore cavi SS 10-25 femmina (socket)

A 60%	A 35%	mm²
200	250	25

CODICE PRODOTTO	DESCRIZIONE
TXPPF25	Presa da pannello 10-25

A 60%	A 35%	mm²
200	250	25

CODICE PRODOTTO	DESCRIZIONE
TXSVM50	Connettore cavi SS 35-50 maschio (plug)

A 60%	A 35%	mm²
300	400	50

CODICE PRODOTTO	DESCRIZIONE
TXPVF50	Connettore cavi SS 35-50 femmina (socket)

A 60%	A 35%	mm²
300	400	50

CODICE PRODOTTO	DESCRIZIONE
TXPPF50	Presa da pannello 35-50

A 60%	A 35%	mm²
300	400	50

CODICE PRODOTTO	DESCRIZIONE
TXSVM70	Connettore cavi SS 50-70 maschio (plug)

A 60%	A 35%	mm²
400	500	70

CODICE PRODOTTO	DESCRIZIONE
TXPVF70	Connettore cavi SS 50-70 femmina (socket)

A 60%	A 35%	mm²
400	500	70

CODICE PRODOTTO	DESCRIZIONE
TXPPF70	Presa da pannello 50-70 TXPPF70

A 60%	A 35%	mm²
400	500	70

CODICE PRODOTTO	DESCRIZIONE
TXSVM95	Connettore cavi SS 70-95 maschio (plug)

A 60%	A 35%	mm²
500	600	95

CODICE PRODOTTO	DESCRIZIONE
TXPVF95	Connettore cavi SS 70-95 femmina (socket)

A 60%	A 35%	mm²
500	600	95

CODICE PRODOTTO	DESCRIZIONE
TXPPF95	Presa da pannello 70-95

A 60%	A 35%	mm²
500	600	95

CAPICORDA

CODICE PRODOTTO	DESCRIZIONE
CL16	Capocorda 16

CODICE PRODOTTO	DESCRIZIONE
CL25	Capocorda 25

CODICE PRODOTTO	DESCRIZIONE
CL35	Capocorda 35

CODICE PRODOTTO	DESCRIZIONE
CL50	Capocorda 50

CODICE PRODOTTO	DESCRIZIONE
CL70	Capocorda 70

CODICE PRODOTTO	DESCRIZIONE
CL95	Capocorda 95

CODICE PRODOTTO	DESCRIZIONE
CL120	Capocorda 120

LIQUIDO REFRIGERANTE E ANTI SPATTER

CODICE PRODOTTO	DESCRIZIONE
VALRL5	Liquido refrigerante taniche da 5L

MODULO DI COLLAUDO TORCE MIG TIG PLASMA

PARAMETRI ESAMINATI:

Funzionamento pulsante/i e connessioni elettriche
Continuità e portata del cavo di potenza
Diagnosi circuito gas / acqua

CODICE PRODOTTO	DESCRIZIONE
VAEC	Macchina per test e diagnosi di torce MIG TIG plasma compatibile con tutti i connettori più diffusi sul mercato

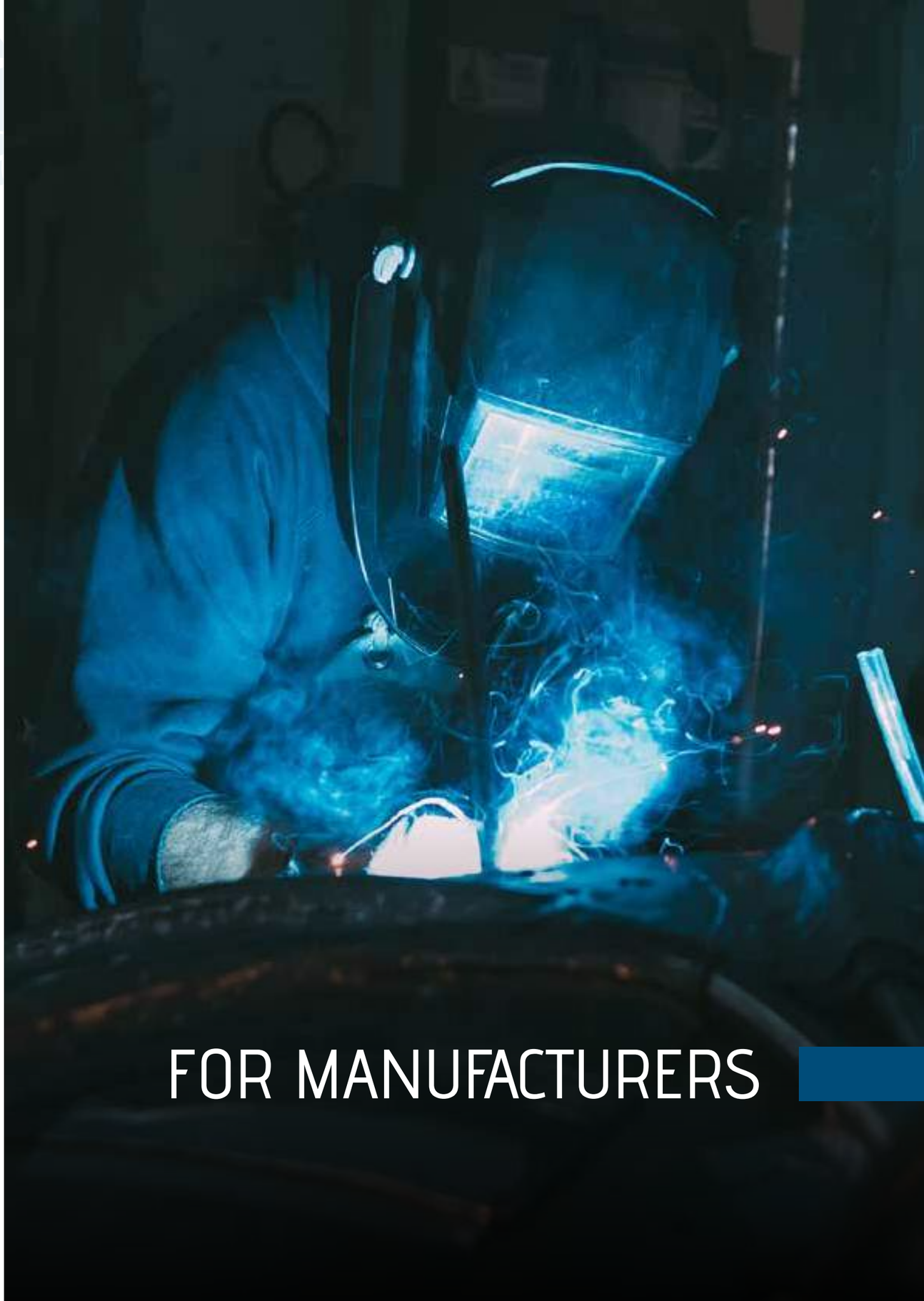

LINEA CAVI

CAVI COASSIALI

CAVO COASSIALE CON RIVESTIMENTO IN GOMMA E TUBO INTERNO IN MATERIALE HTZ (ALTA RESISTENZA AL CALORE) CON TRECCIA IN RAME Ø 0,2 MM².

3 cavi comando	(3 x 0,50mm²)	Configurazione standard
7 cavi comando	(5 x 0,75 mm² + 2 x 1,5mm²)	su richiesta
14 cavi comando	(12 x 0,75 mm² + 2 x 1,5 mm²)	su richiesta

Disponibile anche con 2 tubi acqua in PVC Ø 5 x 1,5
In osservanza alle norme CEI 20-19, Cenelec HD22

USO	assemblaggio torce MIG raffreddate ad aria o ad acqua e prolunghe ad aria
SEZIONI	16mm², 25mm², 35mm², 50mm², 66mm² (è possibile su richiesta produrre qualsiasi sezione sia necessaria)
PACKAGING	in scatole da minimo 50 metri o in bobine da 1000 metri

Coassiale con 3 cavi comando

CODICE PRODOTTO	DESCRIZIONE
012016E	Cavo coassiale 16mm², tubo interno HTZ 6,5 x 8,5 e 3 cavi comando
012025E	Cavo coassiale 25mm², tubo interno HTZ 6,5 x 8,5 e 3 cavi comando
012025BE	Cavo coassiale 25mm², tubo interno HTZ 8 x 10 e 3 cavi comando
012035SE	Cavo coassiale 35mm², tubo interno HTZ 6,5 x 8,5 e 3 cavi comando
012035BE	Cavo coassiale 35mm², tubo interno HTZ 8 x 10 e 3 cavi comando
012050SE	Cavo coassiale 50mm², tubo interno HTZ 6,5 x 8,5 e 3 cavi comando
012050E	Cavo coassiale 50mm², tubo interno HTZ 8 x 10 e 3 cavi comando
012066E	Cavo coassiale 66mm², tubo interno HTZ 8 x 10 e 3 cavi comando

Coassiale con 7 cavi comando (su richiesta)

CODICE PRODOTTO	DESCRIZIONE
012035SE7	Cavo coassiale 35mm², tubo interno HTZ 6,5 x 8,5 e 7 cavi comando
012050SE7	Cavo coassiale 50mm², tubo interno HTZ 6,5 x 8,5 e 7 cavi comando
012070SE7	Cavo coassiale 70mm², tubo interno HTZ 6,5 x 8,5 e 7 cavi comando
012095SE7	Cavo coassiale 95mm², tubo interno HTZ 6,5 x 8,5 e 7 cavi comando

Coassiale con 14 cavi comando (su richiesta)

CODICE PRODOTTO	DESCRIZIONE
012035SE14	Cavo coassiale 35mm², tubo interno HTZ 6,5 x 8,5 e 14 cavi comando
012050SE14	Cavo coassiale 50mm², tubo interno HTZ 6,5 x 8,5 e 14 cavi comando
012075SE14	Cavo coassiale 70mm², tubo interno HTZ 6,5 x 8,5 e 14 cavi comando
012095SE14	Cavo coassiale 95mm², tubo interno HTZ 6,5 x 8,5 e 14 cavi comando

Coassiale con tubi H_2O (su richiesta)

CODICE PRODOTTO	DESCRIZIONE
012050SE14H	Cavo coassiale 50mm², tubo interno HTZ 6,5 x 8,5, 2 tubi 5 x 8 per acqua e 14 cavi comando
012075SE14H	Cavo coassiale 70mm², tubo interno HTZ 6,5 x 8,5, 2 tubi 5 x 8 per acqua e 14 cavi comando
012095SE14H	Cavo coassiale 95mm², tubo interno HTZ 6,5 x 8,5, 2 tubi 5 x 8 per acqua e 14 cavi comando

CAVI COASSIALI ASSEMBLATI

CAVI COASSIALI ASSEMBLATI CON FASTON E RACCORDI DA AMBI 1 LATI.

USO	assemblaggio o riparazione torce ad aria packaging in scatole
CONNETTORI	raccordi 10x1, 12x1 ,14x1, ¼'', 10x1 femmina

Coassiale assemblato

CODICE PRODOTTO	DESCRIZIONE
3 METRI 0220153E	Cavo coassiale assemblato 16mm²
4 METRI 0220154E	Cavo coassiale assemblato 16mm²
5 METRI 0220155E	Cavo coassiale assemblato 16mm²
3 METRI 0220253E	Cavo coassiale assemblato 25mm²
4 METRI 0220254E	Cavo coassiale assemblato 25mm²
5 METRI 0220255E	Cavo coassiale assemblato 25mm²
3 METRI 0220263E	Cavo coassiale assemblato 35mm²
4 METRI 0220264E	Cavo coassiale assemblato 35mm²
5 METRI 0220265E	Cavo coassiale assemblato 35mm²
3 METRI 0220363E	Cavo coassiale assemblato 50mm²
4 METRI 0220364E	Cavo coassiale assemblato 50mm²
5 METRI 0220365E	Cavo coassiale assemblato 50mm²
3 METRI 0220403E	Cavo coassiale assemblato 66mm²
4 METRI 0220404E	Cavo coassiale assemblato 66mm²
5 METRI 0220405E	Cavo coassiale assemblato 66mm²
3 METRI 0120110E	Cavo coassiale assemblato TW1 25mm²
3,6 METRI 0120112E	Cavo coassiale assemblato TW1 25mm²
4,5 METRI 0120115E	Cavo coassiale assemblato TW1 25mm²
3 METRI 0120210E	Cavo coassiale assemblato TW2 35mm²
3,6 METRI 0120212E	Cavo coassiale assemblato TW2 35mm²
4,5 METRI 0120215E	Cavo coassiale assemblato TW2 35mm²
3 METRI 0120410E	Cavo coassiale assemblato TW4 50mm²
3,6 METRI 0120412E	Cavo coassiale assemblato TW4 50mm²
4,5 METRI 0120415E	Cavo coassiale assemblato TW4 50mm²
3 METRI 0120510E	Cavo coassiale assemblato TW5 66mm²
3,6 METRI 0120512E	Cavo coassiale assemblato TW5 66mm²
4,5 METRI 0120515E	Cavo coassiale assemblato TW5 66mm²

CAVO UNIPOLARE DI MASSA CON RIVESTIMENTO IN PVC H07V-K

CAVO UNIPOLARE DI MASSA AD ALTA FLESSIBILITÀ CON RIVESTIMENTO ISOLANTE H07V-K FATTO DA CORDA DI RAME CON CAPILLARI Ø 0,20 MM².

USO

per connessioni secondarie in macchine per saldatura e per cavi di messa a terra

PACKAGING

rotoli da 50 o 100m o in bobine da 800/1000/1200 metri

Cavo unipolare di massa

CODICE PRODOTTO	DESCRIZIONE
VACV10PVC	Cavo unipolare di massa 10mm² con rivestimento PVC
VACV16PVC	Cavo unipolare di massa 16mm² con rivestimento PVC
VACV25PVC	Cavo unipolare di massa 25mm² con rivestimento PVC
VACV35PVC	Cavo unipolare di massa 35mm² con rivestimento PVC
VACV50PVC	Cavo unipolare di massa 50mm² con rivestimento PVC
VACV70PVC	Cavo unipolare di massa 70mm² con rivestimento PVC
VACV95PVC	Cavo unipolare di massa 95mm² con rivestimento PVC
VACV120PVC	Cavo unipolare di massa 120mm² con rivestimento PVC
VACV150PVC	Cavo unipolare di massa 150mm² con rivestimento PVC (su richiesta)

CAVO UNIPOLARE DI MASSA CON RIVESTIMENTO IN GOMMA H01N2-D

CAVO UNIPOLARE DI MASSA AD ALTA FLESSIBILITÀ CON RIVESTIMENTO ISOLANTE H01N2-D FATTO DA CORDA DI RAME CON CAPILLARI Ø 0,20 MM².

In osservanza delle norme Cenelec.

USO

per connessioni secondarie in macchine per saldatura e per cavi di messa a terra

PACKAGING

rotoli da 50 o 100m o in bobine da 800/1000/1200 metri

Cavo unipolare di massa

CODICE PRODOTTO	DESCRIZIONE
VACV10GO	Cavo unipolare di massa 10mm² con rivestimento gomma
VACV16GO	Cavo unipolare di massa 16mm² con rivestimento gomma
VACV25GO	Cavo unipolare di massa 25mm² con rivestimento gomma
VACV35GO	Cavo unipolare di massa 35mm² con rivestimento gomma
VACV50GO	Cavo unipolare di massa 50mm² con rivestimento gomma
VACV70GO	Cavo unipolare di massa 70mm² con rivestimento gomma
VACV95GO	Cavo unipolare di massa 95mm² con rivestimento gomma
VACV120GO	Cavo unipolare di massa 120mm² con rivestimento gomma
VACV150GO	Cavo unipolare di massa 150mm² con rivestimento gomma (su richiesta)

CAVI COMANDI BIPOLARI

CAVO COMANDI DI CONTROLLO DA INTERRUTTORE A GENERATORE (CAPILLARI Ø 0,10 MM²).

PACKAGING

in rotoli da 100m o in bobine da 1400m

Cavo comandi ad isolamento

CODICE PRODOTTO	DESCRIZIONE
VACVBP	Cavo comandi ad isolamento singolo 2x0,50mm²
VACVBP2N	Cavo comandi ad isolamento doppio 2x0,75mm²

CAVO PORTACORRENTE TRECCIATO

CAVO PORTACORRENTE CON CORDA DI RAME 16MM IN TUBO IN GOMMA EPDM TRECCIATO ESTERNAMENTE PER RESISTENZA AD ALTA PRESSIONE

USO	per portacorrente e raffreddamento, assemblaggio e riparazione di torce MIG e TIG
TRECCIATURA	esterna in tessuto o nylon®
CONNETTORI	raccordi 12x1, ¼", 3/8"

Cavo trecciato in gomma

CODICE PRODOTTO	DESCRIZIONE
3 METRI 02245013	Cavo trecciato in gomma per torcia raffreddata ad aria MIG 501 - TESSUTO
4 METRI 02245014	Cavo trecciato in gomma per torcia raffreddata ad aria MIG 501 - TESSUTO
5 METRI 02245015	Cavo trecciato in gomma per torcia raffreddata ad aria MIG 501 - TESSUTO
3 METRI 02245013N	Cavo trecciato in gomma per torcia raffreddata ad aria MIG 501 - NYLON®
4 METRI 02245014N	Cavo trecciato in gomma per torcia raffreddata ad aria MIG 501 - NYLON®
5 METRI 02245015N	Cavo trecciato in gomma per torcia raffreddata ad aria MIG 501 - NYLON®
ATTACCO 12x1 40V641212X1	Cavo trecciato in gomma per TIG WP18 raffreddata ad acqua 4mt
ATTACCO 3/8" 40V641238	Cavo trecciato in gomma per TIG WP18 raffreddata ad acqua 4mt
ATTACCO 12x1 41V292512X1	Cavo trecciato in gomma per TIG WP18 raffreddata ad acqua 8mt
ATTACCO 3/8" 41V292538	Cavo trecciato in gomma per TIG WP18 raffreddata ad acqua 8mt
ATTACCO 12x1 45V031212X1	Cavo trecciato in gomma per TIG WP20 raffreddata ad acqua 4mt
ATTACCO 3/8" 45V031238	Cavo trecciato in gomma per TIG WP20 raffreddata ad acqua 4mt
ATTACCO 12x1 45V042512X1	Cavo trecciato in gomma per TIG WP20 raffreddata ad acqua 8mt

CODICE PRODOTTO	DESCRIZIONE
ATTACCO 3/8" 45V042538	Cavo trecciato in gomma per TIG WP20 raffreddata ad acqua 8mt
ATTACCO 12x1 46V28R12TR12X1	Cavo trecciato in gomma per TIG WP26 4mt
ATTACCO 3/8" 46V28R12TR38	Cavo trecciato in gomma per TIG WP26 4mt
ATTACCO 12x1 46V30R25TR12X1	Cavo trecciato in gomma per TIG WP26 8mt
ATTACCO 3/8" 46V30R25TR38	Cavo trecciato in gomma per TIG WP26 8mt
ATTACCO 12x1 57Y01R12TR12X1	Cavo trecciato in gomma per TIG WP17 4mt
ATTACCO 3/8" 57Y01R12TR38	Cavo trecciato in gomma per TIG WP17 4mt
ATTACCO 12x1 57Y03R25TR12X1	Cavo trecciato in gomma per TIG WP17 8mt
ATTACCO 3/8" 57Y03R25TR38	Cavo trecciato in gomma per TIG WP17 8mt

CAVO PORTACORRENTE IN GOMMA RINFORZATA

CAVO PORTACORRENTE CON CORDA DI RAME 16MM IN TUBO IN GOMMA EPDM RINFORZATA PER RESISTENZA AD ALTA PRESSIONE E TEMPERATURA.

USO	per portacorrente e raffreddamento, assemblaggio e riparazione di torce MIG e TIG
COPERTURA	esterna in gomma EPDM doppio strato con trecciatura interna

Cavo in gomma rinforzata

CODICE PRODOTTO	DESCRIZIONE
3 METRI	
02245013GO	Cavo in gomma rinforzata per torcia raffreddata ad aria MIG 501
4 METRI	
02245014GO	Cavo in gomma rinforzata per torcia raffreddata ad aria MIG 501
5 METRI	
02245015GO	Cavo in gomma rinforzata per torcia raffreddata ad aria MIG 501
ATTACCO 12x1	
46V28R12GO12X1	Cavo in gomma rinforzata per TIG WP26 4mt
ATTACCO 3/8''	
46V28R12GO38	Cavo in gomma rinforzata per TIG WP26 4mt
ATTACCO 12x1	
46V30R25GO12X1	Cavo in gomma rinforzata per TIG WP26 8mt
ATTACCO 3/8''	
46V30R25GO38	Cavo in gomma rinforzata per TIG WP26 8mt
ATTACCO 12x1	
57Y01R12GO12X1	Cavo in gomma rinforzata per TIG WP17/ WP9 4mt
ATTACCO 3/8''	
57Y01R12GO38	Cavo in gomma rinforzata per TIG WP 17/ WP9 4mt
ATTACCO 12x1	
57Y03R25GO12X1	Cavo in gomma rinforzata per TIG WP 17/WP9 8mt
ATTACCO 3/8''	
57Y03R25GO38	Cavo in gomma rinforzata per TIG WP 17/WP9 8mt

CAVO PORTACORRENTE PER PLASMA

TUBO IN PVC RINFORZATO CON CORDA DI RAME 6/8/10MM RESISTENTE AD ALTA PRESSIONE.

USO	per portacorrente e raffreddamento, assemblaggio e riparazione di torce al plasma
COPERTURA	PVC rinforzato

Cavo portacorrente plasma

CODICE PRODOTTO	DESCRIZIONE
CE50203	Cavo portacorrente plasma 50 amp. 6mt (corda 6mm^2)
CE50204	Cavo portacorrente plasma 50 amp. 12mt (corda 6mm^2)
CE150203	Cavo portacorrente plasma 150 amp. 6mt (corda 10mm^2)
CE150204	Cavo portacorrente plasma 150 amp. 12mt (corda 10mm^2)

PACCO CAVI PER TORCE MIG RAFFREDDATE AD ACQUA

PACCO CAVI PER TORCE MIG RAFFREDDATE AD ACQUA

Composto da:
Cavo portacorrente e ritorno H_2O
Tubi di andata H_2O
Tubo gas
Tubo passaguaina
Cavetto comandi

Pacco cavi per torcia ad acqua

CODICE PRODOTTO	DESCRIZIONE
3 METRI	
02205013	Pacco cavi per torcia ad acqua MIG
4 METRI	
02205014	Pacco cavi per torcia ad acqua MIG
5 METRI	
02205015	Pacco cavi per torcia ad acqua MIG

TRECCE DI RAME

TRECCIA DI RAME AD ALTA FLESSIBILITÀ
CON CAPILLARI Ø 0,2 MM².

CORDA DI RAME CON CAPILLARI Ø 0,20 MM².

USO	come conduttore per assemblaggio di cavi portacorrente per torce MIG/TIG/Plasma
PACKAGING	in bobine standard o in rocchetti da circa 15 kg (con aggiunta di R al codice standard)

Corda di rame

CODICE PRODOTTO	DESCRIZIONE
BOBINA VACUR06	Corda di rame 6mm
ROCCHETTO 15KG VACUR06R	Corda di rame 6mm
BOBINA VACUR08	Corda di rame 8mm
ROCCHETTO 15KG VACUR08R	Corda di rame 8mm
BOBINA VACUR10	Corda di rame 10mm
ROCCHETTO 15KG VACUR10R	Corda di rame 10mm
BOBINA VACUR14	Corda di rame 14mm

CODICE PRODOTTO	DESCRIZIONE
ROCCHETTO 15KG VACUR14R	Corda di rame 14mm
BOBINA VACUR16	Corda di rame 16mm
ROCCHETTO 15KG VACUR16R	Corda di rame 16mm
BOBINA VACUR22	Corda di rame 22mm
ROCCHETTO 15KG VACUR22R	Corda di rame 22mm
BOBINA VACUR25	Corda di rame 25mm
ROCCHETTO 15KG VACUR25R	Corda di rame 25mm

TRECCIA DI RAME AD ULTRA FLESSIBILITÀ
CON CAPILLARI Ø 0,10 MM².

SU RICHIESTA

CORDA DI RAME CON CAPILLARI Ø 0,10 MM. LA CORDA CON CAPILLARI RIDOTTI AUMENTA NOTEVOLMENTE LA FLESSIBILITÀ RISPETTO ALLE ALTRE PRESENTI SUL MERCATO

USO

come conduttore per assemblaggio di cavi portacorrente per torce MIG/TIG/Plasma

PACKAGING

in bobine da circa 50kg (standard) o in rocchetti da circa 15 kg (con aggiunta di R al codice standard)

Corda di rame

CODICE PRODOTTO	DESCRIZIONE
BOBINA 50KG VACUR1010	Corda di rame 10mm

LINEA TUBI

LINEA TUBI

LINEA TUBO HIGH TEMPERATURE E WIRE CONDUIT

IL POLIMERO HTZ È UN NUOVO POLIMERO SVILUPPATO PER LA RESISTENZA AD ALTE TEMPERATURE E LA RESISTENZA AD ABRASIONE

USO

tubo interno per cavo coassiale, passaguaina per torce MIG raffreddate ad acqua, guaine per alluminio/inox

PACKAGING

rotoli da 100 o 750 metri

Tubi High temperature e wire conduit

CODICE PRODOTTO	DESCRIZIONE
VAPGHTZ68N	Tubo HTZ nero 6,5 x 8,5 mm
VAPGHTZ810N	Tubo HTZ nero 8,0 x 10 mm
VAPGHTZ68B	Tubo HTZ blu 6,5 x 8,5 mm
VAPGHTZ810B	Tubo HTZ blu 8,0 x 10 mm
VAPGHTZ68	Tubo passaguaina giallo 6,5 x 8,5
VAPGHTZ810	Tubo passaguaina giallo 8 x 10
3 METRI 02215013	Tubo passaguaina per torcia ad acqua MIG
4 METRI 02215014	Tubo passaguaina per torcia ad acqua MIG
5 METRI 02215015	Tubo passaguaina per torcia ad acqua MIG

TUBO TRASPARENTE IN PVC RINFORZATO

TUBO IN PVC RINFORZATO CON TRECCIATURA INTERNA DI POLIESTERE, ADATTO PER LIQUIDI DI RAFFREDDAMENTO, SOLUZIONI CHIMICHE E ARIA COMPRESSA

USO

estensione per tubi gas, tubi per la costruzione di cavi di potenza per torce al plasma

PACKAGING

rotoli da 100 metri

Tubo Trasparente in PVC rinforzato

CODICE PRODOTTO	DESCRIZIONE
VAGT510PVC	Tubo trasparente in PVC rinforzato Ø 5x10mm
VAGT511PVC	Tubo trasparente in PVC rinforzato Ø 5x11mm
VAGT612PVC	Tubo trasparente in PVC rinforzato Ø 6x12mm
VAGT813PVC	Tubo trasparente in PVC rinforzato Ø 8x13mm
VAGT914PVC	Tubo trasparente in PVC rinforzato Ø 9x14mm

TUBO PVC PER GAS

USO

tubo gas per torce MIG/TIG/PLASMA raffreddate ad aria o acqua

PACKAGING

rotoli da 100 metri

Tubo PVC per gas

CODICE PRODOTTO	DESCRIZIONE
VAGH57NPVC	Tubo gas PVC nero Ø 5,5x 7,5mm

TUBO IN PVC RINFORZATO

TUBO IN PVC RINFORZATO CON TRECCIATURA INTERNA DI POLIESTERE, ADATTO PER LIQUIDI DI RAFFREDDAMENTO, SOLUZIONI CHIMICHE E ARIA COMPRESSA

USO tubi per cavi di potenza, raffreddamento per torce ad acqua, tubo gas

Tubo in PVC rinforzato

CODICE PRODOTTO	DESCRIZIONE
NERO VAGH58NPVC	Tubo rinforzato pvc Ø 5x8mm
ROSSO VAGH58RPVC	Tubo rinforzato pvc Ø 5x8mm
BLU VAGH58BPVC	Tubo rinforzato pvc Ø 5x8mm
ROSSO VAGH612RPVC	Tubo rinforzato pvc Ø 6x12mm
BLU VAGH612BPVC	Tubo rinforzato pvc Ø 6x12mm

CODICE PRODOTTO	DESCRIZIONE
NERO VAGH813NPVC	Tubo rinforzato pvc Ø 8x13mm
ROSSO VAGH813RPVC	Tubo rinforzato pvc Ø 8x13mm
BLU VAGH813BPVC	Tubo rinforzato pvc Ø 8x13mm
NERO VAGT914PVCN	Tubo rinforzato pvc Ø 9x14mm

TUBO GOMMA EPDM TRECCIATO VAGH

TUBO IN GOMMA EPDM RINFORZATO CON TRECCIATURA ESTERNA PER RESISTENZA AD ALTE PRESSIONI PER LIQUIDI DI RAFFREDDAMENTO E TORCE RAFFREDDATE AD ACQUA

PACKAGING rotoli da 200m

Tubo EPDM trecciato con polipropilene

CODICE PRODOTTO	DESCRIZIONE
NERO VAGH46N	Tubo EPDM trecciato con polipropilene Ø 4x6
ROSSO VAGH46R	Tubo EPDM trecciato con polipropilene Ø 4x6
BLU VAGH46B	Tubo EPDM trecciato con polipropilene Ø 4x6

CODICE PRODOTTO	DESCRIZIONE
NERO VAGH58N	Tubo EPDM trecciato con polipropilene Ø 5x8
ROSSO VAGH58R	Tubo EPDM trecciato con polipropilene Ø 5x8
BLU VAGH58B	Tubo EPDM trecciato con polipropilene Ø 5x8

TUBO GOMMA EPDM TRECCIATO VAGT

TUBO IN GOMMA EPDM RINFORZATO CON TRECCIATURA ESTERNA PER RESISTENZA AD ALTE PRESSIONI PER LIQUIDI DI RAFFREDDAMENTO E TORCE RAFFREDDATE AD ACQUA

TRECCIATURA

polipropilene o in polietilene

Tubo EPDM trecciato

CODICE PRODOTTO	DESCRIZIONE
VAGT69	Tubo EPDM trecciato con polipropilene Ø 6,5x9,5mm
VAGT710	Tubo EPDM trecciato con polipropilene Ø 7,0x10mm
VAGT811	Tubo EPDM trecciato con polipropilene Ø 8,5x11,5mm
VAGT811N	Tubo EPDM trecciato con Nylon® Ø 8,5x11,5mm
VAGT912	Tubo EPDM trecciato con polipropilene Ø 9,5x12,5mm
VAGT912N	Tubo EPDM trecciato con Nylon® Ø 9,5x12,5mm
VAGT1014	Tubo EPDM trecciato con polipropilene Ø 10,2x13,6mm

TUBO SILICONE SUPER-FLEX

TUBO IN SILICONE SUPER-FLEX CON TRECCIATURA PER RESISTENZA AD ALTE PRESSIONI PER LIQUIDI DI RAFFREDDAMENTO E TORCE RAFFREDDATE AD ACQUA

Il materiale silicone superflex rende il tubo notevolmente più flessibile, ideale per l'assemblaggio di torce super flessibili.

PACKAGING

rotoli da 250 metri

TRECCIATURA

polipropilene

Tubo silicone Super-Flex

CODICE PRODOTTO	DESCRIZIONE
VAGT69SIL	Tubo silicone trecciato con polipropilene Ø 6,5x9,5mm
VAGT710SIL	Tubo silicone trecciato con polipropilene Ø 7,0x10mm
VAGT811SIL	Tubo silicone trecciato con polipropilene Ø 8,5x11,5mm
VAGT912SIL	Tubo silicone trecciato con polipropilene Ø 9,5x12,5mm
VAGT1014SIL	Tubo silicone trecciato con polipropilene Ø 10,2x13,6mm

TUBI IN GOMMA EPDM RINFORZATA

TUBO IN GOMMA EPDM RINFORZATA, ADATTO PER LIQUIDI DI RAFFREDDAMENTO, SOLUZIONI CHIMICHE E ARIA COMPRESSA, MANIFATTURA DI CAVI DI POTENZA. RESISTENTE AD ALTE PRESSIONI E TEMPERATURE

PACKAGING 90 a 130 metri

TRECIATURA interna in polipropilene

Tubo silicone Super-Flex

CODICE PRODOTTO	DESCRIZIONE
VAGT813GOC	Tubo trasparente in gomma EPDM rinforzata Ø 8x13mm
VAGT914GOC	Tubo trasparente in gomma EPDM rinforzata Ø 9x14mm

LINEA RIVESTIMENTI CANVAS

GUAINA PER FILO AL METRO

USO	Guaina guidafilo per filo di saldatura varie misure e tipologie
PACKAGING	pack 100 o 1500 metri

Guaine metalliche ricoperte per terminale euro al metro

CODICE PRODOTTO	DESCRIZIONE
VAGR1539B	Guaina guidafilo blu Ø 1,5 x 3,9-4,8 al metro per filo Ø 0,6 – 1,0
VAGR1539	Guaina guidafilo nera Ø 1,5x3,9-4,8 al metro per filo Ø 0,6 – 1,2
VAGR2040R	Guaina guidafilo rossa Ø 2,0x4,0-4,6 al metro per filo Ø 1,0 – 1,2
VAGR2339	Guaina guidafilo gialla Ø 2,3x3,9-4,8 al metro per filo Ø 1,2 – 1,6
VAGR2047	Guaina guidafil bianca Ø 2.0x4,7-5,3 al metro per filo Ø 1,0 – 1,6

Guaine metalliche nude al metro

CODICE PRODOTTO	DESCRIZIONE
VAGS2040	Guaina guidafilo nuda Ø 2.0x4,0 al metro Per filo Ø 1,2 – 1,6

Guaine per alluminio al metro

CODICE PRODOTTO	DESCRIZIONE
VAALB	Guaina blu 1,5x4,5 al metro
VAALR	Guaina rossa 2,0x4,0 al metro
VAALG	Guaina gialla 3,0x4,5 al metro
VAAL1545	Guaina nera 1,5x4,5 al metro
VAAL2545	Guaina grigia 2,5x4,5 (STD) al metro

RIVESTIMENTI PROCAVO TELATI

RIVESTIMENTO PROTETTIVO DI GOMMA E TELA IDEALE PER LA PROTEZIONE DI CAVI E TUBI DA ABRASIONE E MATERIALI ESTERNI.

USO	assemblaggio di torce MIG/TIG , prolunghe ed estensioni cavo da generatore a carrello
PACKAGING	rotoli da 40 metri

ProCavo telato

CODICE PRODOTTO	DESCRIZIONE
VAPR1921N	ProCavo telato Ø 19x21
VAPR2225N	ProCavo telato Ø 22x25
VAPR2628N	ProCavo telato Ø 26x28
VAPR2831N	ProCavo telato Ø 28x31
VAPR3033N	ProCavo telato Ø 30x33
VAPR3538N	ProCavo telato Ø 35x38
VAPR3840N	ProCavo telato Ø 38x40
VAPR4043N	ProCavo telato Ø 40x43
VAPR4548N	ProCavo telato Ø 45x48
VAPR5154N	ProCavo telato Ø 51x54

RIVESTIMENTI IN GOMMA EPDM

RIVESTIMENTI IN GOMMA EPDM IDEALE PER LA PROTEZIONE DI CAVI E TUBI DA ABRASIONE E MATERIALI ESTERNI

USO	assemblaggio di torce MIG/TIG e plasma
PACKAGING	rotoli da 50 o 100 metri

Rivestimenti in gomma EPDM

CODICE PRODOTTO	DESCRIZIONE
VAGD2123M	Rivestimento EPDM Ø 21x23 spessore 0,9 (Slim-flex)
VAGD2123ML	Rivestimento EPDM Ø 21x23 spessore 1,2 (Spesso)
VAGD2325	Rivestimento EPDM Ø 23x25 spessore 1,0
VAGD2628M	Rivestimento EPDM Ø 21x23 spessore 0,9 (Slim-flex)
VAGD2628ML	Rivestimento EPDM Ø 21x23 spessore 1,2 (Spesso)

COMPONENTI

Raccordi cavi coassiali

CODICE PRODOTTO	DESCRIZIONE
VARC15EL	Raccordo cavo coassiale M10x1 tubo Ø 6.5
VARC15E12X1L	Raccordo cavo coassiale M12x1 tubo Ø 6.5
VARC36EL	Raccordo cavo coassiale M10x1 tubo Ø 8
VARC36E12X1L	Raccordo cavo coassiale M12x1 tubo Ø 8
VARC40E	Raccordo cavo coassiale M14x1 tubo Ø 9

Raccordi posteriori TIG

CODICE PRODOTTO	DESCRIZIONE
TGR17F38	Raccordo posteriore WP9/WP17/WP18 attacco 3/8''
TGR17F12X1	Raccordo posteriore WP9/WP17/WP18 attacco 12X1
TGR17F1/4	Raccordo posteriore WP9/WP17/WP18 attacco ¼''
TGR26F38	Raccordo posteriore WP26 attacco 3/8''
TGR26F12X1	Raccordo posteriore WP26 attacco 12X1
TGR26F1/4	Raccordo posteriore WP26 attacco ¼''
TGR20F38	Raccordo posteriore WP20/WP24/WP25 attacco 3/8''
TGR20F12X1	Raccordo posteriore WP20/WP24/WP25 attacco 12X1
TGR20F1/4	Raccordo posteriore WP20/WP24/WP25 attacco ¼''

Raccordi anteriori TIG

CODICE PRODOTTO	DESCRIZIONE
TGR917M	Raccordo frontale WP9/WP17
TGR18M	Raccordo frontale WP18
TGR20M	Raccordo frontale WP20/WP24/WP25
TGR26M	Raccordo frontale WP 26

Raccordi MIG Water cooled

CODICE PRODOTTO	DESCRIZIONE
0245M501	Raccordo frontale cavo portacorrente MiG
0245F501	Raccordo posteriore cavo portacorrente MIG

Manicotti

CODICE PRODOTTO	DESCRIZIONE
VAB1818	Manicotto cavo coassiale Ø 18/18 L=30mm in alluminio
VAB1618LCU2G	Manicotto cavo coassiale Ø 16 (1mms spes.) L=46mm in rame
VAB1820LCU2G	Manicotto cavo coassiale Ø 18 (1mms spes.) L=46mm in rame
VAB2022LCU2G	Manicotto cavo coassiale Ø 20 (1mms spes.) L=46mm in rame
VAB2224LCU2G	Manicotto cavo coassiale Ø 22 (1mms spes.) L=46mm in rame

Bicchieri

CODICE PRODOTTO	DESCRIZIONE
SL10	Bicchiere Ø 10
SL11	Bicchiere Ø 11
SL12	Bicchiere Ø 12
SL13	Bicchiere Ø 13
SL14	Bicchiere Ø 14
SL16	Bicchiere Ø 16 in alluminio

Fascette

CODICE PRODOTTO	DESCRIZIONE
02305016	Fascetta Ø 7,5
02305014	Fascetta Ø 8,0
02305013	Fascetta Ø 8,7
02305017	Fascetta Ø 9,0
02305011	Fascetta Ø 9,5
02305012	Fascetta Ø 10,5
023050111	Fascetta Ø 11,3
023050112	Fascetta Ø 12,3
0230501145	Fascetta Ø 14,5

Attacchi rapidi

CODICE PRODOTTO	DESCRIZIONE
0240501	Attacco rapido water femmina pannello Ø 6 neutro
0240501B6	Attacco rapido water femmina pannello Ø 6 blu
0240501R6	Attacco rapido water femmina pannello Ø 6 rosso
0235501D4	Attacco rapido water maschio Ø 4
0235501D55	Attacco rapido water maschio Ø 5,5
0235501D6	Attacco rapido water maschio Ø 6
0235501D8	Attacco rapido water maschio Ø 8

Connettori MIG

CODICE PRODOTTO	DESCRIZIONE
0230501C	Attacco euro ad acqua
023005C	Attacco euro ad aria
023005TW	Euro connettore TW
143005	Euro connettore BND
0242BZA	Adattatore Euro a pannello assiale
0242BZR	Adattatore Euro a pannello radiale

COMPONENTI

Connettori TIG

CODICE PRODOTTO	DESCRIZIONE
TG30E	Connettore EuroTig
TG302PH	Attacco centralizzato Mecafin acqua
TG302P	Attacco centralizzato Mecafin aria
TGADS2512X1	Spina TIG D 25 12x1
TGADS5012X1	Spina TIG D 50 12x1
TGAST38	Attacco a staffa

Molle, snodi e scatole posteriori MIG

CODICE PRODOTTO	DESCRIZIONE
EA321	Molla anteriore per torcia ad aria
EA331	Molla posteriore per torcia ad aria
EA341	Molla ant/post per torcia ad acqua
BW222	Snodo per torcia ad aria
BW222HC	Snodo per torcia ad acqua
BW159N	Scatola posteriore per torcia ad acqua
BW195	Scatola posteriore per torcia ad aria
0209ABZ	Pulsante impugnatura MIG
BW0237	Snodo anteriore in gomma per BZ 15
BW0073	Manicotto posteriore in gomma per BZ 15
0208ABZ	Impugnatura MIG monocolore zigrinata
0208ABR	Impugnatura MIG bicolore ergonomica con gomma

Dadi e portagomma

CODICE PRODOTTO	DESCRIZIONE
TGDPG38	Dado 3/8''
TGPG38	Portagomma per dado 3/8''
TGDPG14G	Dado ¼''
TGPG14G	Portagomma per dado ¼''
TGDPG12X1	Dado 12x1
TGPG12X1	Portagomma per dado 12x1

Impugnature, pulsanti, micro e cavi comandi TIG

CODICE PRODOTTO	DESCRIZIONE
TP91C	Impugnatura universale plastica completa
TG003	Comando a 1 pulsante per TP91C
TGHBSC	Impugnatura ergonomica in gomma piccola con pulsante intercambiabile (completa)
TGHBBC	Impugnatura ergonomica in gomma grande con pulsante intercambiabile (completa)
TGSB1P	Comando a 1 pulsante intercambiabile
TGSB2P	Comando a 2 pulsanti intercambiabile
TGSB4P	Comando a 4 pulsante intercambiabile
TGSBPO	Comando a 1 pulsante + potenziometro intercambiabile
TGSB2CW8M	Cavo comandi 2 fili 8,5mt con racc. x micro
TGSB6CW8M	Cavo comandi 6 fili 8,5mt con racc. x micro (schermato)

Corpi torcia MIG

CODICE PRODOTTO	DESCRIZIONE
016160C	Corpo torcia TW1
0162A60	Corpo torcia TW2
0164A60	Corpo torcia TW4
016560	Corpo torcia TW5
020615IC	Corpo torcia BZ 15
02051501	Molla ugello per corpo torcia BZ 15
020624C	Corpo torcia BZ 24
020625C	Corpo torcia BZ 25
02052501	Molla ugello per corpo torcia BZ 25
020626C	Corpo torcia BZ 26
020636C	Corpo torcia BZ 36
020640C	Corpo torcia BZ 40
0206240C	Corpo torcia W 240
0206401C	Corpo torcia W 401
0206501C	Corpo torcia W 501
0206551C	Corpo torcia W 551

CODICE PRODOTTO	DESCRIZIONE
030692HO	Corpo torcia MHS 092
0206352	Corpo torcia MHS 352
0206450HO	Corpo Torcia MHS 450
0206550HO	Corpo Torcia MHS 550
0206601HO	Corpo Torcia MHS 601
0206650HO	Corpo Torcia MHS 650
14102	Corpo torcia BND 200 - 300 (4213B)
101021	Dado corpo torcia BND 200 - 300
140623	Lancia BND 200 - 300 (4786)
1806A230	Corpo torcia AL 2300
1806A300	Corpo torcia AL 3000
1806A400	Corpo torcia AL 4000
1806W250	Corpo torcia AW 2500
1806W400	Corpo torcia AW 4000
1806W500	Corpo torcia AW 5000
1806W500ML	Corpo torcia AW 5000 multi lock 45°

Varie TW

CODICE PRODOTTO	DESCRIZIONE
01101	Kit blocchetto cavo 25mm TW1
01102	Kit blocchetto cavo 35mm TW2
01104	Kit blocchetto cavo 50mm TW4
011416S	Molla sostegno cavo impugnatura TW1
011426S	Molla sostegno cavo impugnatura TW2
011446S	Molla sostegno cavo impugnatura TW3/4
0161R	Ghiera per corpo torcia TW1
0171A	Isolante corpo torcia TW1
0172A	Isolante corpo torcia TW2
0174A	Isolante corpo torcia TW4
0175A	Isolante corpo torcia TW5

CODICE PRODOTTO	DESCRIZIONE
0181	Impugnatura con viti TW1
0182	Impugnatura con viti TW2
0184	Impugnatura con viti TW4
0191A	Pulsante TW1
0191C	Lamelle TW1
0192C	Coppia lamelle TW2/TW4
0192	Pulsante completo TW2
0194	Pulsante completo TW4
VAFS2B	Fascetta anteriore TW2
VAFS3B	Fascetta anteriore TW2

Corpi torcia MIG Automatici

CODICE PRODOTTO	DESCRIZIONE
DRITTA 0206LRD240	Torcia BZ 240
CURVA 0206LRC240	Torcia BZ 240
CURVA 0206LRC401	Torcia BZ 401
DRITTA 0206LRD501	Torcia BZ 501

CODICE PRODOTTO	DESCRIZIONE
CURVA 0206LRC501	Torcia BZ 501
CURVA 0206LRC551	Torcia BZ 551
CURVA 0306LRC92	Torcia MHS 092
DRITTA 0206LRD550	Torcia MHS 550

COMPONENTI

CURVA 0206LRC550	Torcia MHS 550
DRITTA 0206LRD601	Torcia MHS 601
CURVA 0206LRC601	Torcia MHS 601
DRITTA 0206LRD650	Torcia MHS 650
CURVA 0206LRC650	Torcia MHS 650

Corpi torcia TIG

CODICE PRODOTTO	DESCRIZIONE
STANDARD WP9	Corpo torcia WP9
VOLANTINO WP9V	Corpo torcia WP9V
FLEX WP9F	Corpo torcia WP9F
FLEX CON VOLANTINO WP9VF	Corpo torcia WP9VF
STANDARD WP17	Corpo torcia WP17
VOLANTINO WP17V	Corpo torcia WP17V
FLEX WP17F	Corpo torcia WP17F
FLEX CON VOLANTINO WP17VF	Corpo torcia WP17VF
STANDARD WP18	Corpo torcia WP18
FLEX CON VOLANTINO WP18V	Corpo torcia WP18V
FLEX WP18F	Corpo torcia WP18F
STANDARD WP20	Corpo torcia WP20

CODICE PRODOTTO	DESCRIZIONE
VOLANTINO WP20V	Corpo torcia WP20V
FLEX WP20F	Corpo torcia WP20F
STANDARD WP26	Corpo torcia WP26
VOLANTINO WP26V	Corpo torcia WP26V
FLEX WP26F	Corpo torcia WP26F
FLEX CON VOLANTINO WP26VF	Corpo torcia WP26VF
WP24G	Corpo torcia WP24 A
WP24W	Corpo torcia WP24 W
WP22A	Corpo torcia WP22A (automatic)
WP22GA	Corpo torcia WP22 A 7" Gas
WP22GB	Corpo torcia WP22 B 3" Gas
WP22WA	Corpo torcia WP22 A 7" Water
WP22WB	Corpo torcia WP22 B 3" Water
WP25	Corpo torcia WP25
WP18P	Corpo torcia WP18 P (automatic)
WP26P	Corpo torcia WP26 P (automatic)
WP18HC	Corpo torcia WP18 HC
WP20HC	Corpo torcia WP 20 HC

NOTE

NOTE

NOTE

NOTE

NOTE

NOTE

NOTE

NOTE

TACES
WELDING TECHNOLOGIES

SEDE LEGALE / *LEGAL HEADQUARTER*
Piazzale Libia, 7 - 20135 Milano

SEDE OPERATIVA / *FACTORY*
Via Privata Sicilia 16/14 - 26855 - Lodi Vecchio (LO)

Ph. +39 0371 753404
E-mail info@taces.it
P.IVA/VAT IT08789950964

www.taces.it